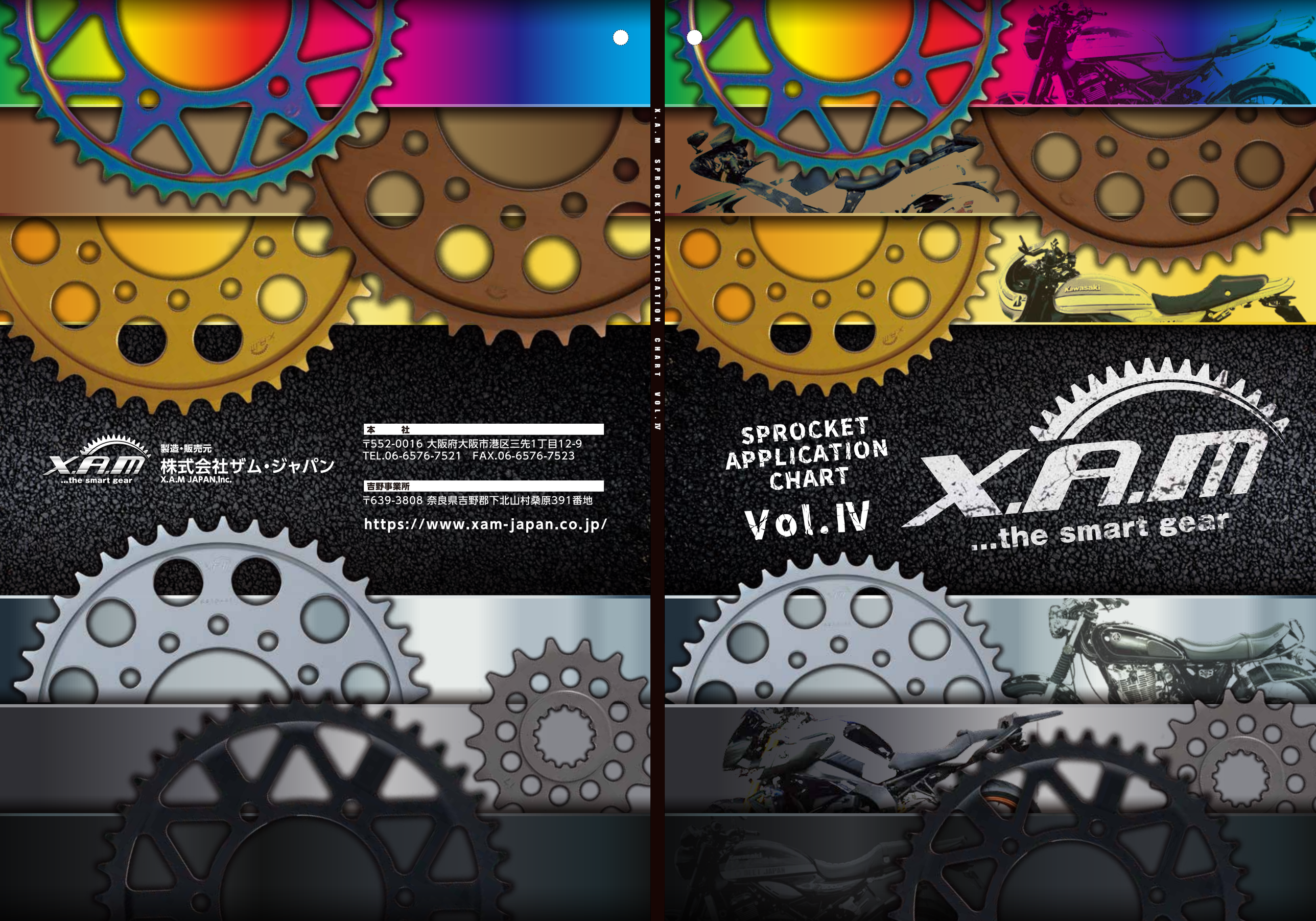


X.A.M SPROCKET APPLICATION CHART VOL.IV

# SPROCKET APPLICATION CHART Vol.IV

X.A.M ...the smart gear

製造・販売元
株式会社ザム・ジャパン
X.A.M JAPAN,Inc.

本　社
〒552-0016 大阪府大阪市港区三先1丁目12-9
TEL.06-6576-7521　FAX.06-6576-7523

吉野事業所
〒639-3808 奈良県吉野郡下北山村桑原391番地

https://www.xam-japan.co.jp/

X.A.M

# about XAM SPROCKET

スプロケットを国内・海外30か国へ届けて40年ー。
永年にわたりMOTO-GP、SBK、MOTOCROSS、KARTなど
様々な分野で培った製造ノウハウとレースシーンでの実績を一枚のスプロケットに込めて……

## ”Made in NARA”プロが証明する性能

## DRIVE SPROCKET

### PREMIUM

品番の見方 A○○○○X○○ (①②④)

▶A7075-T6超々ジュラルミン材にミヤキ社の超潤滑「カシマコート」を採用。
▶スプロケットの表面硬度・表面潤滑を向上させ、チェーンフリクションの軽減を実現。
▶標準アルマイト品に比べ約1.5倍の耐久性を持つ究極の高性能スプロケット。

### CLASSIC

品番の見方 A○○○○-○○ (①②④)

▶A7075-T6超々ジュラルミン材による強度と軽量化の追求。
▶バイクの足元に存在感を与えるカスタムの定番品。
▶80～90年代のバイクブーム時から不動の人気を誇る「ゴールドスプロケット」

### CLASSIC 鉄

品番の見方 B○○○○-○○ (①②④)

▶炭素鋼S45C材を使用。歯先に高周波焼入れ処理を施し、表面硬度を飛躍的に向上。耐久性・耐摩耗性を重視。その性能は純正品を凌駕するほどの出来栄え。

### TOUGH LIGHTSTEEL

品番の見方 B○○○○R○○T (①②④⑤) / B○○○○R○○K (①②④⑤)

▶炭素鋼S45C材(歯先高周波焼入済み)に特殊メッキ処理を施したチタンカラー。
▶新設計のライトニングホール形状で従来製品から大幅な軽量化を実現。
▶オンリーワンのカスタム性とロングライフを兼ね備えた逸品
※サンプル・画像はイメージになります。商品によって色が異なりますので予めご了承ください。

### DRIVE SPROCKET

品番の見方 C○○○○-○○ (①②④) / C○○○○R○○ (①②③④)

▶クロムモリブデン鋼(SCM)を採用。浸炭窒化処理をし硬度を向上。
▶ラインナップと丁数幅を多く持ち、幅広い車種のセッティングに対応できる製品群。

### 品番の見方

①「A」はアルミ(PREMIUMとCLASSIC)／「B」はスチール(CLASSIC鉄・TOUGH LIGHT STEEL)／「C」はフロント(DRIVE SPROCKET)
②製品番号です。
③「R」軽量穴付き仕様です。
④スプロケットの丁数です。
⑤「T」はチタンレインボーカラー／「K」はブラックカラーです。

# COLOR ORDER SYSTEM

## カスタムならXAM

豊富なバリエーションから選択可能

### カラーアルマイト(全10色)クロームメッキ・ポリッシュ・カシマコートブラック施工可能

●ゴールド、シルバー、ガンメタル、ブラック、グリーン(左から順)

●クロームメッキ、ポリッシュ、カシマコートブラック(左から順)

●レッド、オレンジ、ピンク、パープル、ブルー(左から順)

ANODIZED ALUMINUM / CHROME-PLATED / POLISHED / KASHIMA-COAT BLACK

## カスタムカラーオーダーシステム

2,200円(税込) ※ポリッシュ 3,300円(税込)

●受注後約1週間～2週間(ベースモデル在庫有りの場合。)

STEP 1 適合表からスプロケットを選択してください。
STEP 1 カラーを選択してください。
STEP 1 店頭スタッフにオーダーしてください。

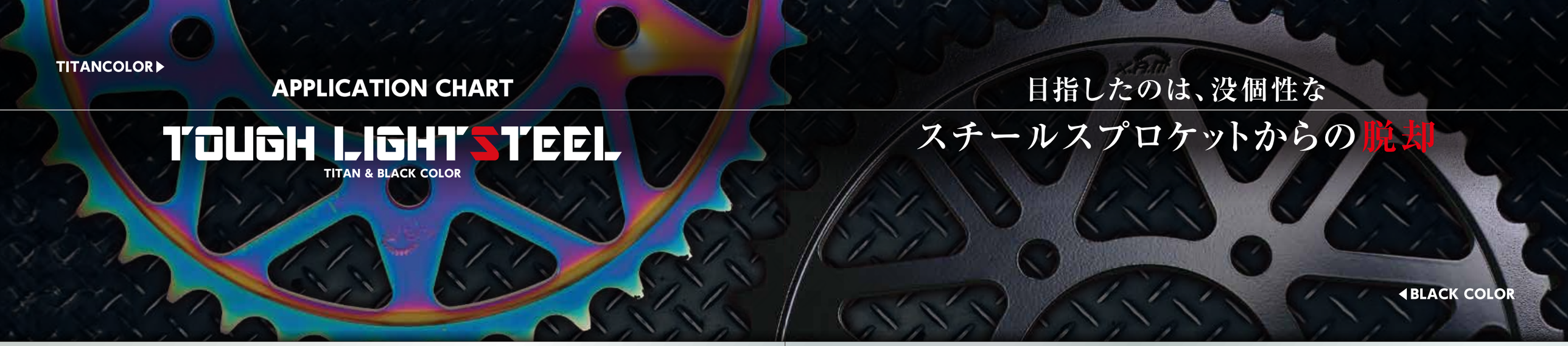


APPLICATION CHART

# TOUGH LIGHT STEEL

TITAN & BLACK COLOR

目指したのは、没個性な
スチールスプロケットからの脱却

## ON ROAD

切削加工による精緻な造形のライトニングホール（新設計）は、従来のスチールスプロケット製品から大幅な軽量化を実現。
個性を演出する特殊メッキによるチタンカラーや落ち着きの中に存在感を発揮するブラックなど世界で唯一の逸品。

| 品番 | 丁数 | カラー | 対応車種 | 価格（税抜）【チタン/ブラック】 |
|---|---|---|---|---|
| B3206R | 45/48/50 | チタン/ブラック | SEROW225W/WE（93-05）/SEROW250 （05-）/ XG250 TRICKER/S（04-） | ¥9,500 / ¥11,500 |
| B4104R | 45 | チタン/ブラック | HORNET250（96-07）/VT/VTZ250 | ¥9,500 / ¥11,500 |
| B4119R | 39-45 | チタン/ブラック | YZF-R6/R1/M（520con）/CB400F/X,CBR400/500/600/ CTX700,NC700/750/S | ¥9,500 / ¥11,500 |
| B4122R | 40-48 | チタン/ブラック | CBR600RR(03-)/1000RR/CBR600F4i(01-03)/（520con） | ¥9,500 / ¥11,000 |
| B4127R | 41 | チタン/ブラック | CBR250RR(17-) | ¥9,500 / ¥11,500 |
| B4130R | 35/36/40/45 | チタン/ブラック | GB350/S/REBEL250/300/500/400X/XL750 TRANSALP | ¥9,500 / ¥11,500 |
| B4308R | 46-47 | チタン/ブラック | GSR/GSXR/V-STROM250/GLADIUS650/SV650(16-)/ GSX250R（GIXXERツイン） | ¥9,500 / ¥11,500 |
| B4404R | 38-46 | チタン/ブラック | Ninja400/650/ER4/6/ZXR400/VERSIS/VULCAN650/ ZX6R/Z650/750/800/GALESPEED(520) | ¥9,500 / ¥11,500 |
| B4404R | 48/50 | チタン/ブラック | GALESPEED（520）/ZX-25R | ¥10,500 / ¥12,500 |
| B4406R | 40-46 | チタン/ブラック | YZF-R25/3/Ninja250/300 ZEPHYR400/ GSXR600/750/1000（520con） | ¥9,500 / ¥11,500 |
| B4910R | 38-48 | チタン/ブラック | MARCHESINI（520）/OZ WHEEL（520）/ROTOBOX/BST（520） | ¥10,000 / ¥12,000 |
| B5105R | 44/45 | チタン/ブラック | CB400SF | ¥10,500 / ¥12,500 |
| B5108R | 41/43/45/47 | チタン/ブラック | CB/CBR600/650/900/NC700/750/REBEL1100/T/ MT09（21-）/XSR900（22-）/YZF-R6/1/M | ¥10,500 / ¥12,500 |
| B5203R | 42-45 | チタン/ブラック | FZ09（14-）/MT07（14-22）/MT09（14-）/MT10（16-21）/ XSR700（16-22）/XSR900（16-21）/GSXR600/750/1000 | ¥10,500 / ¥12,500 |
| B5400R | 42/44 | チタン/ブラック | Ninja H2 CARBON/H2R/H2SX/Ninja H2 SX/SX SE+ | ¥10,500 / ¥12,500 |
| B5403R | 39-46 | チタン/ブラック | Z900RS/ZRX1200DAEG/VERSIS/Ninja/Z1000/Z H2 ZX6/7/9/10R,ZZR600/GALESPEED(525) | ¥10,500 / ¥12,500 |
| B5513R | 45 | チタン/ブラック | S1000RR(-18) | ¥12,000 / ¥14,000 |
| B5514R | 45 | チタン/ブラック | S1000RR(19-) | ¥12,000 / ¥14,000 |
| B5910R | 37-48 | チタン/ブラック | MARCHESINI(525) | ¥12,000 / ¥14,000 |
| B6104R | 39-40 | チタン/ブラック | CB1300SF/CB1100 | ¥11,500 / ¥13,500 |
| B6207R | 45 | チタン/ブラック | YZF-R1(04-07)/FZ1-N/S/ABS FAZER 国内(08-) | ¥11,500 / ¥13,500 |
| B6303R | 43/45/48 | チタン/ブラック | BANDIT1200(00-05)/GSX750S/UPLIGHT・GS1200SS/ GT/GS/GSF/GSX/GSX-R系 | ¥11,500 / ¥13,500 |
| B6304R | 43 | チタン/ブラック | GSX1300R HAYABUSA/BABDIT/GSX1250/GSX-R1000K7/8 | ¥11,500 / ¥13,500 |
| B6404R | 40 | チタン/ブラック | GSX1300R HAYABUSA | ¥11,500 / ¥13,500 |
| B6405R | 45 | チタン/ブラック | ZEPHYR/ZRX1100/ZX-11/ZZR1100 | ¥11,500 / ¥13,500 |
| B6407R | 41-42 | チタン/ブラック | ZX-14/R/ABS/ZZR-1400/ABS | ¥11,500 / ¥13,500 |
| B6410R | 38-46 | チタン/ブラック | Z400/500/550/650/750/900/ZX-12R/ZZR12 GALESPEED(530) | ¥11,500 / ¥13,500 |
| B6910R | 38-48 | チタン/ブラック | MARCHESINI（530）/OZ WHEEL（530）/ ROTOBOX/BST（530） | ¥14,000 / ¥14,000 |

## OFF ROAD

切削加工による精緻な造形のライトニングホール（新設計）は、従来のスチールスプロケット製品から大幅な軽量化を実現。
個性を演出する特殊メッキによるチタンカラーは世界で唯一の逸品。

| 品番 | 丁数 | カラー | 対応車種 | 価格（税抜）【チタン】 |
|---|---|---|---|---|
| B2103R | 53/54 | チタン | CRF150R/CR80/85R | ¥9,500 |
| B4102R | 47-50 | チタン | CRF250R/450R/CR125(-03)/250(-03)/XR250(95-)/400(96-) | ¥9,800 |
| B4102R | 51-53 | チタン | CRF250R/450R/CR125(-03)/250(-03)/XR250(95-)/400(96-) | ¥10,300 |
| B4203R | 47-50 | チタン | YZ250FX(15-)/WR250F/YZ125(99-)/250(99-)/YZ125(99-)/250(99-) | ¥9,800 |
| B4203R | 51/52 | チタン | YZ250FX(15-)/WR250F/YZ125(99-)/250(99-)/ YZ426F(00-02)/YZ450F(03) | ¥10,300 |
| B4301R | 47-50 | チタン | RM-Z250(07-)/450/RM125/250/DRZ400S(00-)/R(00-) | ¥9,800 |
| B4301R | 51/52 | チタン | RM-Z250(07-)/450/RM125/250/DRZ400S(00-)/R(00-) | ¥10,300 |
| B4401R | 48-50 | チタン | KX250F/450F/KX125/250/500/KDX200/220/ KDX250/R/SR/KLX250/300 | ¥9,800 |
| B4401R | 51 | チタン | KX250F/450F/KX125/250/500/KDX200/220/ KDX250/R/SR/KLX250/300 | ¥10,300 |
| B4532R | 48-50 | チタン | KTM/EXC/EXC-F/SX/MX/125/200/300 | ¥9,800 |
| B4532R | 51-53 | チタン | KTM/EXC/EXC-F/SX/MX/125/200/300 | ¥10,300 |

SPROCKET & CHAIN KIT

# XAMとチェーンメーカーのコラボ商品!
# 3点交換キット

XAM PREMIUM KIT & XAM VALUE KIT

最新車種にも対応!!

X.A.M × RK TAKASAGO CHAIN

## XAM PREMIUM KIT

**商品内容**

- ▶ XAM フロントスプロケット×1
- ▶ XAM タフライトスチールスプロケット×1
- ▶ RKドライブチェーン【RXW(XREシリーズ)/XXWシリーズ】×1

※車種別専用設定でチェーンジャストサイズにカット済み
※車種に応じてチェーングレードが変わります。

**カラーバリエーション**

●タフライトスチールスプロケット

TITAN BLACK ※スプロケットのBLACKはオプションカラー(+¥3,000)です。

●RKドライブチェーン

GOLD BLACK SILVER

プレミアムキットの適合表はこちら

こだわるライダーのPREMIUM

ストリート・旧車にオススメ!

X.A.M × D.I.D

## XAM VALUE KIT

**商品内容**

- ▶ XAM フロントスプロケット×1
- ▶ XAM クラシックスチールスプロケット×1
- ▶ DIDドライブチェーン【VX/ZVM-Xシリーズ】×1

※車種別専用設定でチェーンジャストサイズにカット済み
※車種に応じてチェーングレードが変わります。

**カラーバリエーション**

●クラシックスチールスプロケット

SILVER

●DIDドライブチェーン

GOLD BLACK SILVER

バリューキットの適合表はこちら

バランスを求めるライダーのVALUE

# INDEX

X.A.M

## 車種別適合表


HONDA …… P07-P19

YAMAHA …… P20-P28

SUZUKI …… P29-P36

KAWASAKI …… P37-P44

外国車 …… P45-P66

APRILIA …P45-P46 Benelli…P46-P47 BETA…P47 BIMOTA…P48 BMW…P48
BUELL…P48 CAGIVA…P49 CF MOTO…P49 Cleveland…P49 DERBI…P49
DUCATI…P50-P53 EBR(Buell)…P53 FANTIC…P53-P54 GASGAS…P54 GILERA…P54
GPX…P55 HARLEY-DAVIDSON…P55-P56 HUSABERG…P56-P57 HUSQVARNA…P57-P59
HYOSUNG…P59 INDIAN…P59 KTM…P59-P62 LAVERDA…P62 MALAGUTI…P63
MEGALLI…P63 MONTESA…P63 MV AGUSTA…P63 MZ…P63 RIEJU…P63
SACHS…P63 SCORPA…P64 SHERCO…P64 SURRON…P64 SWM…P64
SYM…P64 TM…P64-65 TRIUMPH…P65-P66 VOR…P66 VOXAN…P66

コンバート …… P67-P72

オフセット フロント …… P73

レーシングホイール …… P74


## スプロケット価格表


リア価格表 …… P75-P80

クラッシック&プレミアム アルミ …… P75-P78
クラッシック スチール…… P79
タフライト スチール / リアオプションパーツ… P80

フロント価格表 …… P81-P84

フロントオプションパーツ…… P84


## 特注スプロケット


特注スプロケットについて / オーダーシート …… P85

特注リアスプロケット寸法記入書 …… P86


価格や仕様など改良その他の事情により予告無く変更する場合があります。
表示価格には取付工賃などは含まれていません。
掲載商品のカラーは撮影・印刷インキの関係で実際の色とは異なって見えることがあります。


**株式会社ザム・ジャパン**
モーターサイクル営業部
TEL 06-6576-7521
FAX 06-6576-7523
E-mail info@xam-japan.co.jp

## ザム・ジャパンスプロケット適合表

各RANGE（丁数）はSTD外の装着を保証するものではありません。必ず現車でご確認下さい。
予告なく仕様変更を行う場合がございます。あらかじめご了承下さい。

XAMリアスプロケット部番（置換え）　スチールは丁数に限定あります
クラシック（ゴールド）　A○○○○—
プレミアム（ハードタイプ）　A○○○○X/R
スチールクラシック（シルバー）　B○○○○—
スチールタフライト（レインボー）　B○○○○R

| | MODEL | | Chain | | Front Sprocket | | | Rear Sprocket | | | |
|---|---|---|---|---|---|---|---|---|---|---|---|
| C/C | MODEL | YEAR | PITCH | LINKS | XAM PARTS NO. | STD | RANGE | XAM PARTS NO. | STD | RANGE | Steel |
| **HONDA** | | | | | | | | | | | |
| 50 | APE50/DX (AC16) | 01-08 | 420 | 110L | C2101PR | 14 | 12-18 | A2104 | 46 | 32-48 | B2104 |
| 50 | APE50 TYPE D (AC18) | 08-13 | 420 | 110L | C2101PR | 14 | 12-18 | A2101 | 46 | 25-48 | X |
| 50 | C50BN-1/BP-1/BS-1/BV-1 | | 420 | 100L | C2101PR | 14 | 12-18 | 特注製作※P85参照 | 42 | 歯数変更可 | X |
| 50 | C50CMN-2/CMP-2/CMS-2/CMV-2 | | 420 | 100L | C2101PR | 14 | 12-18 | 特注製作※P85参照 | 42 | 歯数変更可 | X |
| 50 | C50DN-1/SN-1/DP-1/DS-1/DV-1 | | 420 | 100L | C2101PR | 14 | 12-18 | 特注製作※P85参照 | 40 | 歯数変更可 | X |
| 50 | C50LV/LW/LX/LY ﾘﾄﾙｶﾌﾞ(3速) | 97- | 420 | 98L | C2101PR | 14 | 12-18 | 特注製作※P85参照 | 39 | 歯数変更可 | B2108 |
| 50 | C50LM-X/LM-Y ﾘﾄﾙｶﾌﾞ(4速) | 99- | 420 | 100L | C2101PR | 14 | 12-18 | 特注製作※P85参照 | 41 | 歯数変更可 | B2108 |
| 50 | C50SP-1/SS-1/SV-1 | | 420 | 100L | C2101PR | 14 | 12-18 | 特注製作※P85参照 | 40 | 歯数変更可 | X |
| 50 | CB50JX | 78- | 420 | 104L | C2101PR | 13 | 12-18 | A2104 | 42 | 32-48 | B2104 |
| 50 | CB50V DREAM50 | 97- | 420 | 112L | C2101PR | 12 | 12-18 | A2107 | 43 | 41-45 | X |
| 50 | CD50 BENLY | 68-03 | 420 | 98L | C2101PR | 13 | 12-18 | 特注製作※P85参照 | 42 | 歯数変更可 | X |
| 50 | CF50 SHALY | 72- | 420 | 88L | C2101PR | 15 | 12-18 | A2104 | 38 | 32-48 | B2104 |
| 50 | CL50 BENLY | | 420 | 100L | C2101PR | | 12-18 | 特注製作※P85参照 | | 歯数変更可 | X |
| 50 | CRF50F | 03- | 420 | 78L | C2102 | 14 | 13-15 | A2106 | 37 | 37 | X |
| 50 | CRM50 | 88-97 | 420 | 116L | C2101PR | 15 | 12-18 | A2103 | 47 | 42-49/50-57 | B2103R |
| 50 | CROSS CUB50(AA06) | 18- | 420 | 104L | C2101PR | 13 | 12-18 | A2109 | 43 | 30-40/43-46 | B2110 |
| 50 | (NAUTY)DAX(CY50) | 73-78 | 420 | | | 14 | | | 44/42 | | |
| 50 | DAX50(ST50) | 69- | 420 | 88L | C2101PR | 15 | 12-18 | A2104 | 41 | 32-48 | B2104 |
| 50 | DAX50(AB26) | 95- | 420 | 88L | C2101PR | 14 | 12-18 | A2104 | 40 | 32-48 | B2104 |
| 50 | Giorcub(ｼﾞｮｶﾌﾞ) GIORNO Crea(ｼﾞｮﾙﾉｸﾚｱ) | 00-04 | 420 | 78L | C2101PR | 14 | 12-18 | A2104 | 33 | 32-48 | B2104 |
| 50 | GORILLA(6V) | 78-88 | 420 | 72L | C2101PR | 13 | 12-18 | A2105 | 31 | 25-38 | B2105 |
| 50 | GORILLA | 98-07 | 420 | 74L | C2101PR | 13 | 12-18 | A2105 | 31 | 25-38 | B2105 |
| 50 | JAZZ50 (AC09) | 87-97 | 420 | 100L | C2101PR | 14 | 12-18 | A2104 | 43 | 32-48 | B2104 |
| 50 | MAGNA50 (AC13) | 95-07 | 420 | 100L | C2101PR | 15 | 12-18 | A2104 | 42 | 32-48 | B2104 |
| 50 | MBX50/F | 82- | 420 | 118L | C2101PR | 12 | 12-18 | 特注製作※P85参照 | 45 | 歯数変更可 | X |
| 50 | MCX50 | | 420 | | | | | A2101 | 43 | 25-48 | X |
| 50 | MONKEY(6V) | 78-87 | 420 | 76L | C2101PR | 12 | 12-18 | A2105 | 37 | 25-38 | B2105 |
| 50 | MONKEY(Z50 6V/12V) | 88-91 | 420 | 72L | C2101PR | 12 | 12-18 | A2105 | 31 | 25-38 | B2105 |
| 50 | MONKEY | 92- | 420 | 74L | C2101PR | 13 | 12-18 | A2105 | 31 | 25-38 | B2105 |
| 50 | MONKEY/LTD(AB27 FI) | 09- | 420 | 74L | C2101PR | 13 | 12-18 | A2105 | 31 | 25-38 | B2105 |
| 50 | MONKEY BAJA | 91- | 420 | 72L | C2101PR | 13 | 12-18 | A2105 | 31 | 25-38 | B2105 |
| 50 | MONKEY R/RT | 87-89 | 420 | 100L | C2101PR | 15 | 12-18 | A2104 | 37 | 32-48 | B2104 |
| 50 | MOTORA 50 (AD05) | 82- | 420 | 94L | 製作不可 | 15 | | A2104 | 40 | 32-48 | B2104 |
| 50 | MTX50 | 83-86 | 420 | | C2101PR | | 12-18 | 特注製作※P85参照 | | 歯数変更可 | X |
| 50 | NS-1 | 92- | 420 | 128L | C2101PR | 14 | 12-18 | A2101 | 41 | 25-48 | X |
| 50 | NS50F/AERO | 87-91 | 420 | 116L | C2101PR | 14 | 12-18 | A2101 | 42 | 25-48 | X |
| 50 | NSR50 | 87/88 | 420 | 106L | C2101PR | 14 | 12-18 | A2101 | 40 | 25-48 | X |
| 50 | NSR50/MINI | 89- | 420 | 108 L | C2101PR | 14 | 12-18 | A2101 | 42 | 25-48 | X |
| 50 | NSR50/MINI (415con) | | 415 | | C1101PR | | 13-18 | A1101 | | 25-42 | X |
| 50 | R&P (CY50) ノーティダックス | | 420 | L | C2101PR | | 12-18 | A2104 | | 32-48 | B2104 |
| 50 | RACOON50(ラクーン50) | 80- | 420 | | C2101PR | | 12-18 | 特注製作※P85参照 | | 歯数変更可 | X |
| 50 | Solo 50 | 03-05 | 420 | 116L | C2101PR | 13 | 12-18 | 特注製作※P85参照 | 42 | 歯数変更可 | X |
| 50 | TL50 | 76 | 420 | | C2101PR | | 12-18 | | | | |
| 50 | TLM50 | | 420 | 120L | C2101PR | | 12-18 | 特注製作※P85参照 | | 歯数変更可 | X |
| 50 | XR50 MOTARD | 05-07 | 420 | 116L | C2101PR | 14 | 12-18 | A2101 | 46 | 25-48 | X |
| 50 | XR50 MOTARD (415con) | 05- | 415 | - | C1101PR | | 13-18 | A1101 | | 25-42 | X |
| 50 | XR50R | 01-04 | 420 | 100L | C2102 | 15 | 13-15 | A2106 | 37 | 37 | X |
| 50 | スーパーカブ50(C50) | 66- | | | | | | | | | X |
| 50 | スーパーカブ50(AA01) | 99-12 | 420 | 98L | C2101PR | 13 | 12-18 | 特注製作※P85参照 | 40 | 歯数変更可 | B2108 |
| 50 | スーパーカブ50(AA01)4速 | | 420 | 100L | C2101PR | 13 | 12-18 | 特注製作※P85参照 | 42 | 歯数変更可 | B2108 |



※価格表はP75～P84をご参照ください

## ザム・ジャパンスプロケット適合表

各RANGE（丁数）はSTD外の装着を保証するものではありません。必ず現車でご確認下さい。
予告なく仕様変更を行う場合がございます。あらかじめご了承下さい。

XAMリアスプロケット部番（置換え）　スチールは丁数に限定あります
クラシック（ゴールド）　A○○○○—
プレミアム（ハードタイプ）　A○○○○X/R
スチールクラシック（シルバー）　B○○○○—
スチールタフライト（レインボー）　B○○○○R

| | MODEL | | Chain | | Front Sprocket | | | Rear Sprocket | | | |
|---|---|---|---|---|---|---|---|---|---|---|---|
| C/C | MODEL | YEAR | PITCH | LINKS | XAM PARTS NO. | STD | RANGE | XAM PARTS NO. | STD | RANGE | Steel |
| 50 | スーパーカブ50(AA04) | 12- | 420 | 106L | C2101PR | 13 | 12-18 | A2109 | 46 | 30-40/43-46 | B2110 |
| 50 | スーパーカブ50(AA09) | 18- | 420 | 106L | C2101PR | 13 | 12-18 | A2109 | | 30-40/43-46 | B2110 |
| 50 | スーパーカブ50 PRO(AA04) | 12- | 420 | 104L | C2101PR | 13 | 12-18 | A2109 | 43 | 30-40/43-46 | B2110 |
| 50 | スーパーカブ50 PRO(AA07) | 18- | 420 | 104L | C2101PR | 13 | 12-18 | A2109 | 43 | 30-40/43-46 | B2110 |
| 50 | プレスカブ50 | | 420 | 100L | C2101PR | 13 | 12-18 | 特注製作※P85参照 | 42 | 歯数変更可 | B2107 |
| 50 | 郵政カブ50（MD50）キャブ | | 420 | 98L | C2900 | 14 | 14 | A2109 | | 30-40/43-46 | B2110 |
| 50 | 郵政カブ50（MD50）ｲﾝｼﾞｪｸｼｮﾝ | | 420 | | C2102(C2908) | 14 | 13-15(14) | A2109 | | 30-40/43-46 | B2110 |
| 70 | ATC70 | | 420 | | C2101PR | | 12-18 | A2104 | | 32-48 | B2104 |
| 70 | CD70 BENLY | 70- | 420 | 98L | C2101PR | 14 | 12-18 | 特注製作※P85参照 | 42 | 歯数変更可 | X |
| 70 | CRF70F | 03-07 | 420 | 86L | C2102 | 15 | 13-15 | 特注製作※P85参照 | 36 | 歯数変更可 | X |
| 70 | DAX70 (ST70) | 69- | 420 | 88L | C2101PR | 15 | 12-18 | A2104 | 38 | 32-48 | B2104 |
| 70 | XR70R | 00-03 | 420 | 86L | C2102 | 15 | 13-15 | 特注製作※P85参照 | 36 | 歯数変更可 | X |
| 70 | スーパーカブ70(C70) | 68- | 420 | 96/98L | C2101PR | 14 | 12-18 | 特注製作※P85参照 | 36 | 歯数変更可 | B2108 |
| 80 | CR80R | 80-85 | 420 | | C2101PR | 14 | 12-18 | 特注製作※P85参照 | | 歯数変更可 | X |
| 80 | CR80R | 85-95 | 420 | 114L | C2102 | 15 | 13-15 | A2103 | 49 | 42-49/50-57 | B2103R |
| 80 | CR80R | 96 | 420 | 116L | C2102 | 15 | 13-15 | A2103 | 49 | 42-49/50-57 | B2103R |
| 80 | CR80R | 97-02 | 420 | 118L | C2102 | 15 | 13-15 | A2103 | 49 | 42-49/50-57 | B2103R |
| 80 | CR80R SUPER BIKERS | 85-02 | 420 | - | C2102 | 15 | 13-15 | A2103 | - | 42-49/50-57 | B2103R |
| 80 | CR80R II (LARGE WHEEL) | 96 | 420 | 124L | C2102 | 15 | 13-15 | A2103 | 55 | 42-49/50-57 | B2103R |
| 80 | CR80R II (LARGE WHEEL) | 97-02 | 420 | 126L | C2102 | 15 | 13-15 | A2103 | 55 | 42-49/50-57 | B2103R |
| 80 | CRF80F | 04- | 420 | 110L | C2101PR | 14 | 12-18 | 特注製作※P85参照 | 46 | 歯数変更可 | X |
| 80 | CRM80 | 88-97 | 420 | 116L | C2101PR | 15 | 12-18 | A2103 | 46 | 42-49/50-57 | B2103R |
| 80 | (NAUTY)DAX(CY80) | 79 | 420 | 92L | C2101PR | 15 | 12-18 | A2104 | | 32-48 | B2104 |
| 80 | MBX80 | 82- | 420 | 116L | C2101PR | 15 | 12-18 | 特注製作※P85参照 | 36 | 歯数変更可 | X |
| 80 | MTX80 | 83-86 | 420 | 122L | C2101PR | 15 | 12-18 | 特注製作※P85参照 | 42 | 歯数変更可 | X |
| 80 | NSR80 | 87/88 | 420 | 104L | C2101PR | 15 | 12-18 | A2101 | 37 | 25-48 | X |
| 80 | NSR80 | 89-99 | 420 | 104L | C2101PR | 16 | 12-18 | A2101 | 35 | 25-48 | X |
| 80 | NSR80 (415con) | | 415 | | C1101PR | | 13-18 | A1101 | | 25-42 | X |
| 80 | XLR80 | -95 | 420 | 104L | C2101PR | 15 | 12-18 | 特注製作※P85参照 | 34 | 歯数変更可 | X |
| 80 | XR80R | 85- | 420 | 110L | C2101PR | 15 | 12-18 | 特注製作※P85参照 | 46 | 歯数変更可 | X |
| 85 | CR85R | 03/04 | 420 | 116L | C2102 | 15 | 13-15 | A2103 | 50 | 42-49/50-57 | B2103R |
| 85 | CR85R | 05-07 | 420 | 116L | C2102 | 15 | 13-15 | A2103 | 49 | 42-49/50-57 | B2103R |
| 85 | CR85R II (LARGE WHEEL) | 03/04 | 420 | 124L | C2102 | 15 | 13-15 | A2103 | 56 | 42-49/50-57 | B2103R |
| 85 | CR85R II (LARGE WHEEL) | 05-07 | 420 | 124L | C2102 | 15 | 13-15 | A2103 | 55 | 42-49/50-57 | B2103R |
| 90 | (MIGHTY)DAX90 (ST90) | 72- | 420 | | | | | | | | |
| 90 | CB90 | | 428 | | C3212P | 15 | 12-17 | | | | |
| 90 | CD90 BENLY (HA03) | 96- | 420 | 96L | C2101PR | 14 | 12-18 | 特注製作※P85参照 | 35 | 歯数変更可 | X |
| 90 | CS-90 BENLY | 64- | | | | | | | | | |
| 90 | EZ-9 | 90- | 428 | 100L | C3108P/C3108 | 14 | 13/14-17 | A3109 | 35 | 35-40/43-46 | B3909 |
| 90 | Fourtrax 90 | | 428 | | | | | | | | |
| 90 | TRAIL90 CT200 | 65 | 428 | | | | | | 40&68 | | |
| 90 | スーパーカブ90(C90) | 68- | 420 | 98/100L | C2101PR | 15 | 12-18 | 特注製作※P85参照 | 39 | 歯数変更可 | B2108 |
| 90 | スーパーカブ90(HA02) | 80-08 | 420 | 98L | C2101PR | 15 | 12-18 | 特注製作※P85参照 | 39 | 歯数変更可 | B2108 |
| 90 | 郵政カブ90（MD90） | | 428 | 98L | C3901 | 14 | 14 | | 38 | 歯数変更可 | B3108 |
| 100 | APE100/DX (HC07) | 02-08 | 420 | 104L | C2101PR | 15 | 12-18 | A2104 | 33 | 32-48 | B2104 |
| 100 | APE100 TYPE D (HC13) | 09-17 | 420 | 104L | C2101PR | 15 | 12-18 | A2101 | 33 | 25-48 | X |
| 100 | CB100(海外向け) | 76/77 | 428 | 102L | C3212P | 14 | 12-17 | 特注製作※P85参照 | 37 | 歯数変更可 | B3109 |
| 100 | CB100NA(海外向け) | 78-86 | 428 | 100L | C3212P | 14 | 12-17 | 特注製作※P85参照 | 37 | 歯数変更可 | B3109 |
| 100 | CRF100 | 04-11 | 428 | 118L | C3101P | 14 | 13-16 | 特注製作※P85参照 | 50 | 歯数変更可 | X |
| 100 | NSF100 | 06- | 420 | 100L | C2101PR | 15 | 12-18 | A2101 | 28 | 25-48 | X |
| 100 | NSF100 (415con) | 06- | 415 | - | C1101PR | - | 13-18 | A1101 | - | 25-42 | X |

※価格表はP75～P84をご参照ください

# ザム・ジャパンスプロケット適合表

各RANGE（丁数）はSTD外の装着を保証するものではありません。必ず現車でご確認下さい。
予告なく仕様変更を行う場合がございます。あらかじめご了承下さい。

XAMリアスプロケット部番（置換え）　スチールは丁数に限定あります
クラシック（ゴールド）　A○○○○—
プレミアム（ハードタイプ）　A○○○○X/R
スチールクラシック（シルバー）　B○○○○—
スチールタフライト（レインボー）　B○○○○R

| MODEL | | | Chain | | Front Sprocket | | | Rear Sprocket | | | |
|---|---|---|---|---|---|---|---|---|---|---|---|
| C/C | MODEL | YEAR | PITCH | LINKS | XAM PARTS NO. | STD | RANGE | XAM PARTS NO. | STD | RANGE | Steel |
| 100 | XR100 MOTARD | 05- | 420 | 110L | C2101PR | 15 | 12-18 | A2101 | 33 | 25-48 | X |
| 100 | XR100 MOTARD (415con) | 05- | 415 | - | C1101PR | 15 | 13-18 | A1101 | 33 | 25-42 | X |
| 100 | XR100R | 91- | 428 | 120L | C3101P | 15 | 13-16 | 特注製作※P85参照 | 52 | 歯数変更可 | X |
| 100 | カブ100 EX | 88- | 428 | 108L | | 15 | | 特注製作※P85参照 | 37 | 歯数変更可 | X |
| 100 | スーパーカブ100(HA05) | 88-92 | 428 | 98L | | 15 | | 特注製作※P85参照 | 37 | 歯数変更可 | X |
| 100 | スーパーカブ100(HA06) | 93-95 | 428 | 102L | | 15 | | 特注製作※P85参照 | 37 | 歯数変更可 | X |
| 110 | CB110 | 13- | 428 | | | | | | 42 | | |
| 110 | CRF110/F | 13-23 | 420 | 86L | C2101PR | 14 | 12-18 | 特注製作※P85参照 | 38 | 歯数変更可 | X |
| 110 | CROSS CUB110(JA10) | 13-17 | 420 | 102L | C2101PR | 14 | 12-18 | A2109 | 37 | 30-40/43-46 | B2110 |
| 110 | CROSS CUB110(JA45) | 18-21 | 428 | 102L | C3101P | 14 | 13-16 | A3109 | 37 | 35-40/43-46 | B3909 |
| 110 | CROSS CUB110(JA60) | 22- | 428 | 102L | C3101P | 14 | 13-16 | A3109 | 37 | 35-40/43-46 | B3909 |
| 110 | CT110 HUNTER CUB | | 428 | 104L | C3212P(注)下記参照 | 15 | 12-17 | A3101 | 38 | 41 | |
| 110 | CT110 HUNTER CUB | 81- | 428 | 104L | C3212P(注)下記参照 | 15 | 12-17 | 特注製作※P85参照 | | 歯数変更可 | X |
| 110 | CT110 HUNTER CUB(足付き) | | 428 | 104L | C3212P(注)下記参照 | 15 | 12-17 | 特注製作※P85参照 | | 歯数変更可 | X |
| | (注)CT110 HUNTER CUBはフロント副減速機付きには対応できません。 | | | | | | | | | | |
| 110 | WAVE110/i | 22 | 420 | 104L | C2101PR | 14/15 | 12-18 | A2109 | 36/37 | 30-40/43-46 | B2110 |
| 110 | スーパーカブ110(JA07) | 09-11 | 420 | 98L | C2101PR | 14 | 12-18 | A2109 | 34 | 30-40/43-46 | B2110 |
| 110 | スーパーカブ110(JA10) | 12-17 | 420 | 100L | C2101PR | 14 | 12-18 | A2109 | 35 | 30-40/43-46 | B2110 |
| 110 | スーパーカブ110(JA44) | 18-21 | 428 | 100L | C3101P | 14 | 13-16 | A3109 | 35 | 30-40/43-46 | B3909 |
| 110 | スーパーカブ110(JA59) | 22- | 428 | 100L | C3101P | 14 | 13-16 | A3109 | 35 | 30-40/43-46 | B3909 |
| 110 | スーパーカブ110(韓国) | | 420 | | C2101PR | 14 | 12-18 | 特注製作※P85参照 | 37 | 歯数変更可 | X |
| 110 | スーパーカブ110 PRO(JA10) | 09-17 | 420 | 96/98L | C2101PR | 14 | 12-18 | A2109 | 30 | 30-40/43-46 | B2110 |
| 110 | スーパーカブ110 PRO(JA42) | 18-21 | 428 | 98L | C3101P | 14 | 13-16 | 特注製作※P85参照 | 30 | 歯数変更可 | (B3108) |
| 110 | スーパーカブ110 PRO(JA61) | 22- | 428 | 98L | C3101P | 14 | 13-16 | 特注製作※P85参照 | 30 | 歯数変更可 | (B3108) |
| 110 | 郵政カブ110 PRO(MD110) | 09- | 420 | 96L | C2101PR | 14 | 12-18 | A2109 | 30 | 30-40/43-46 | B2110 |
| 125 | C90 BENLY | 58 | 428 | | C3212P | 14 | 12-17 | | | | X |
| 125 | CB125(K1-K6) BENLY | 67-72 | 428 | | | | | | | | |
| 125 | CB125J | 83-86 | 428 | 108L | C3103P/C3103 | 15 | 12,13/11,14-17 | 特注製作※P85参照 | 37 | 歯数変更可 | B3109 |
| 125 | CB125JX BENLY | 72-81 | 428 | 118L | C3108/P/C3104 | 15 | 13/14-17/14-18 | 特注製作※P85参照 | 47 | 歯数変更可 | X |
| 125 | CB125R(JC79) | 18-20 | 428 | 134L | C3108/P/C3104 | 15 | 13/14-17/14-18 | A3110 | 47 | 45/47/49 | X |
| 125 | CB125R(JC91) | 21- | 428 | 134L | C3108/P/C3104 | 15 | 13/14-17/14-18 | A3110 | 48 | 45/47/49 | X |
| 125 | CB125T BENLY | 77/78 | 428 | 112L | C3103P/C3103 | 15 | 12,13/11,14-17 | 特注製作※P85参照 | 39 | 歯数変更可 | B3109 |
| 125 | CB125T BENLY | 79-81 | 428 | 112L | C3103P/C3103 | 14 | 12,13/11,14-17 | 特注製作※P85参照 | 39 | 歯数変更可 | B3109 |
| 125 | CB125T(JC06) | 82-03 | 428 | 122L | C3103P/C3103 | 15 | 12,13/11,14-17 | 特注製作※P85参照 | 42 | 歯数変更可 | B3109 |
| 125 | CB92 BENLY | 59- | 428 | | C3212P | 14 | 12-17 | | | | |
| 125 | CB93/CB125 BENLY | 64- | 428 | | C3212P | 14 | 12-17 | | | | |
| 125 | CBF125/T(新太州本田) | 09-13 | 428 | 118L | C3108/P/C3104 | 16 | 13/14-17/14-18 | | 42 | | X |
| 125 | CBR125R（タイホンダ） | 04-10 | 428 | 124L | C3108/P/C3104 | 15 | 13/14-17/14-18 | A3107 | 42 | 41-45 | X |
| 125 | CBR125R（タイホンダ）(420con) | 04-10 | 420 | | C2104PR | - | 14-16 | A2107 | - | 41-45 | X |
| 125 | CBR125R（タイホンダ）(415con) | 04-10 | 415 | | C1103PR | - | 13-16 | | - | | X |
| 125 | CBR125R（タイホンダ） | 11- | 428 | 128L | C3108/P/C3104 | 15 | 13/14-17/14-18 | A3109 | 44 | 35-40/43-46 | X |
| 125 | CBR125R（タイホンダ）(420con) | 11- | 420 | | C2104PR | - | 14-16 | A2109 | - | 30-40/43-46 | X |
| 125 | CBR125R（タイホンダ）(415con) | 11- | 415 | | C1103PR | - | 13-16 | A1109X | - | 33-40/43-46<br>47-49/50-52 | X |
| 125 | CBX125 | | 428 | 122L | C3103P/C3103 | 15 | 12,13/11,14-17 | 特注製作※P85参照 | 45 | 歯数変更可 | B3109 |
| 125 | CBX125 | | 520 | | C4108 | 13 | 12-15 | 特注製作※P85参照 | 35 | 歯数変更可 | X |
| 125 | CD125 | | 428 | | | | | 特注製作※P85参照 | | 歯数変更可 | X |
| 125 | CD125 BENLY | 66- | 428 | | | | | 特注製作※P85参照 | 44 | 歯数変更可 | X |
| 125 | CD125T | 77/78 | 428 | 116L | C3103P/C3103 | 15 | 12,13/11,14-17 | 特注製作※P85参照 | 43 | 歯数変更可 | B3109 |
| 125 | CD125T | 79-86 | 428 | 118L | C3103P/C3103 | 15 | 12,13/11,14-17 | 特注製作※P85参照 | 44 | 歯数変更可 | B3109 |
| 125 | CD125T | 87-00 | 428 | 118L | C3103P/C3103 | 15 | 12,13/11,14-17 | 特注製作※P85参照 | 45 | 歯数変更可 | B3109 |
| 125 | CD125T (JA03) | 01-03 | 428 | 118L | C3103P/C3103 | 15 | 12,13/11,14-17 | 特注製作※P85参照 | 44 | 歯数変更可 | B3109 |



※価格表はP75～P84をご参照ください

ザム・ジャパンスプロケット適合表
各RANGE（丁数）はSTD外の装着を保証するものではありません。必ず現車でご確認下さい。
予告なく仕様変更を行う場合がございます。あらかじめご了承下さい。
XAMリアスプロケット部番（置換え）　スチールは丁数に限定あります
クラシック（ゴールド）　A○○○○—
プレミアム（ハードタイプ）　A○○○○X/R
スチールクラシック（シルバー）　B○○○○—
スチールタフライト（レインボー）　B○○○○R

| MODEL | | | Chain | | Front Sprocket | | | Rear Sprocket | | | |
|---|---|---|---|---|---|---|---|---|---|---|---|
| C/C | MODEL | YEAR | PITCH | LINKS | XAM PARTS NO. | STD | RANGE | XAM PARTS NO. | STD | RANGE | Steel |
| 125 | CG125 | | | | | | | 特注製作※P85参照 | | 歯数変更可 | B3109 |
| 125 | CL125 | 66-73 | 428 | 104L | C3103P/C3103 | 15 | 12,13/11,14-17 | 特注製作※P85参照 | 42 | 歯数変更可 | B3109 |
| 125 | CM125T | 78- | 428 | | C3103P/C3103 | 15 | 12,13/11,14-17 | 特注製作※P85参照 | 39 | 歯数変更可 | B3104/3109 |
| 125 | CR125 | 79-82 | 520 | 110L | C4101 | 13 | 12-14 | | 51 | | |
| 125 | CR125 | 83/84 | 520 | 112L | C4101 | 13 | 12-14 | A4111/A4102R | 51 | 38-48/47-53 | B4111/4102R |
| 125 | CR125 | 84-96 | 520 | 114L | C4103 | 13 | 12-14 | A4111/A4102R | 51 | 38-48/47-53 | B4111/4102R |
| 125 | CR125 | 97 | 520 | 112L | C4103 | 12 | 12-14 | A4111/A4102R | 49 | 38-48/47-53 | B4111/4102R |
| 125 | CR125 | 98/99 | 520 | 114L | C4103 | 13 | 12-14 | A4111/A4102R | 51 | 38-48/47-53 | B4111/4102R |
| 125 | CR125 | 00/01 | 520 | 116L | C4103 | 13 | 12-14 | A4111/A4102R | 52 | 38-48/47-53 | B4111/4102R |
| 125 | CR125 | 02 | 520 | 114L | C4103 | 13 | 12-14 | A4111/A4102R | 51 | 38-48/47-53 | B4111/4102R |
| 125 | CR125 | 03 | 520 | 116L | C4103 | 13 | 12-14 | A4111/A4102R | 52 | 38-48/47-53 | B4111/4102R |
| 125 | CR125R | 04 | 520 | 116L | C4104 | 13 | 12-14 | A4111/A4102R | 53 | 38-48/47-53 | B4111/4102R |
| 125 | CR125R | 05-07 | 520 | 116L | C4104 | 13 | 12-14 | A4111/A4102R | 52 | 38-48/47-53 | B4111/4102R |
| 125 | CRF125F | 13-23 | 428 | 118L | C3101P | 13 | 13-16 | 特注製作※P85参照 | 49 | 歯数変更可 | X |
| 125 | CRM125R | 90-94 | 520 | 108L | | 14 | | 特注製作※P85参照 | | 歯数変更可 | ○ |
| 125 | CT125 (JA55) | 20-23 | 428 | 108L | C3101P | 14 | 13-16 | A3109 | 39 | 35-40/43-46 | B3909 |
| 125 | CT125 (JA65) | 23- | 428 | 108L | C3101P | 14 | 13-16 | A3109 | 38 | 35-40/43-46 | B3909 |
| 125 | DAX125(JB04) | 22- | 420 | 106L | C2101PR | 15 | 12-18 | A2109 | 34 | 30-40/43-46 | B2110 |
| 125 | GROM(MSX)125(JC61/75) | 13-20 | 420 | 106L | C2101PR | 15 | 12-18 | A2109 | 34 | 30-40/43-46 | B2110 |
| 125 | GROM(MSX)125(JC92) | 21-24 | 420 | 108L | C2101PR | 15 | 12-18 | A2109 | 38 | 30-40/43-46 | |
| 125 | GROM(MSX)125 (415con) | 13-24 | 415 | 106L | C1101PR | 15 | 13-18 | A1109X | | 33-40/43-46<br>47-49/50-52 | |
| 125 | LY125Fi (五羊本田) | | 428 | 118L | | 15 | | | 38 | | |
| 125 | MBX125 | | 520 | 102L | C4102 | 13 | 12-14 | 特注製作※P85参照 | 39 | 歯数変更可 | 注意 |
| 125 | MONKEY 125/ABS (JB02) | 18-20 | 420 | 98L | C2101PR | 15 | 12-18 | A2109 | 34 | 30-40/43-46 | B2110 |
| 125 | MONKEY 125ABS (JB03) | 21- | 420 | 98L | C2101PR | 14 | 12-18 | A2109 | 37 | 30-40/43-46 | B2110 |
| 125 | MT125エルシノア | 74-76 | 428 | | C3108P/C3108 | 15 | 13/14-17 | 特注製作※P85参照 | 44 | 歯数変更可 | B3109 |
| 125 | MTX125 | 82-86 | 428 | 130L | C3103P/C3103 | 15 | 12,13/11,14-17 | 特注製作※P85参照 | 53 | 歯数変更可 | B3107 |
| 125 | NS125F/R ITALIA | 85-88 | 520 | 106L | C4102 | 13 | 12-14 | 特注製作※P85参照 | 33 | 歯数変更可 | X |
| 125 | NSR125 ITALIA | 89-93 | 520 | 106L | C4108 | 13 | 12-15 | 特注製作※P85参照 | 35 | 歯数変更可 | X |
| 125 | NSR125 ITALIA | 94- | 520 | 106L | C4108 | 14 | 12-15 | 特注製作※P85参照 | 35 | 歯数変更可 | X |
| 125 | NX125 | 88 | 428 | 130L | C3103P/C3103 | 15 | 12,13/11,14-17 | 特注製作※P85参照 | 56 | 歯数変更可 | X |
| 125 | NX125 | 89-90 | 428 | 126L | C3103P/C3103 | 15 | 12,13/11,14-17 | 特注製作※P85参照 | 48 | 歯数変更可 | X |
| 125 | RS125 | 87- | 415 | - | C1102 | - | 13-18 | A1102X | - | 歯数変更可 | X |
| 125 | SL125 | | 428 | | C3103P/C3103 | 15 | 12,13/11,14-17 | 特注製作※P85参照 | | 歯数変更可 | B3109 |
| 125 | SL90 BENLY | | 428 | 106L | | | | 特注製作※P85参照 | 46 | 歯数変更可 | |
| 125 | SONIC125 (タイホンダ) | | 428 | 116L | | | | A3107 | | 41-45 | X |
| 125 | SP125 (インド) | | 420 | 110L | | 14 | | | 41 | | X |
| 125 | TL125(58Φ) | 83-88 | 428 | 120L | C3103P/C3103 | 15 | 12,13/11,14-17 | 特注製作※P85参照 | | 歯数変更可 | B3109 |
| 125 | TL125(51Φ) | 89- | 428 | 120L | C3103P/C3103 | 15 | 12,13/11,14-17 | | | 歯数変更可 | X |
| 125 | WAVE125/i | 22 | 420 | 104L | C2101PR | 14/15 | 12-18 | A2109 | 36/37 | 30-40/43-46 | B2110 |
| 125 | XL125J | 88 | 428 | 128L | C3103P/C3103 | 16 | 12,13/11,14-17 | 特注製作※P85参照 | 47 | 歯数変更可 | B3109 |
| 125 | XL125K2-K3 | 78-79 | 428 | 118L | C3103P/C3103 | 15 | 12,13/11,14-17 | 特注製作※P85参照 | 43 | 歯数変更可 | B3109 |
| 125 | XL125R PROLINK | 82-87 | 428 | 128L | C3103P/C3103 | 15 | 12,13/11,14-17 | | 53 | 歯数変更可 | B3106 |
| 125 | XL125S | 80-82 | 428 | 118L | C3103P/C3103 | 15 | 12,13/11,14-17 | 特注製作※P85参照 | 47 | 歯数変更可 | B3109 |
| 125 | XL125V Varadero | 01-07 | 520 | | C4108 | 14 | 12-15 | A4124 | 44 | 40-46 | X |
| 125 | XLR125 | 93-97 | 428 | 130-132L | C3108P/C3108 | 17 | 13/14-17 | 特注製作※P85参照 | 51 | 歯数変更可 | (B3107/B3105) |
| 125 | XLR125R (JD16) | 93- | 428 | 130-132L | C3108P/C3108 | 17 | 13/14-17 | 特注製作※P85参照 | 51 | 歯数変更可 | X |
| 125 | XR125 | 03- | 428 | 132L | C3104 | 17 | 14-18 | 特注製作※P85参照 | 54 | 歯数変更可 | X |
| 125 | スーパーカブC125(JA48) | 18-20 | 420 | 106L | C2101PR | 14 | 12-18 | A2109 | 36 | 30-40/43-46 | B2110 |
| 125 | スーパーカブC125(JA58) | 21- | 420 | 108L | C2101PR | 14 | 12-18 | | 35 | | |
| 135 | CB135 BENLY | 70- | | | | | | | | | |

※価格表はP75～P84をご参照ください

## ザム・ジャパンスプロケット適合表

各RANGE（丁数）はSTD外の装着を保証するものではありません。必ず現車でご確認下さい。
予告なく仕様変更を行う場合がございます。あらかじめご了承下さい。

XAMリアスプロケット部番（置換え）　スチールは丁数に限定あります
クラシック（ゴールド）　A○○○○—
プレミアム（ハードタイプ）　A○○○○○X/R
スチールクラシック（シルバー）　B○○○○—
スチールタフライト（レインボー）　B○○○○○R

| | MODEL | | Chain | | Front Sprocket | | | Rear Sprocket | | | |
|---|---|---|---|---|---|---|---|---|---|---|---|
| C/C | MODEL | YEAR | PITCH | LINKS | XAM PARTS NO. | STD | RANGE | XAM PARTS NO. | STD | RANGE | Steel |
| 150 | CB150/R (インドネシア) | 17- | 428 | | C3108/P/C3104 | 15 | 13/14-17/14-18 | A3110 | 47 | 45/47/49 | X |
| 150 | CB150X (インドネシア) | 21- | 428 | | | | | | | | |
| 150 | CBR150R (タイホンダ) | 04-15 | 428 | | C3108P/C3108 | 15 | 13/14-17 | A3109 | 44 | 35-40/43-46 | X |
| 150 | CBR150R (420con) | 04-15 | 420 | | C2104PR | - | 14-16 | A2109 | - | 30-40/43-46 | X |
| 150 | CBR150R (415con) | 04-15 | 415 | | C1103PR | - | 13-16 | A1109X | - | 33-40/43-46<br>47-49/50-52 | X |
| 150 | CBR150R (インド製) | | | | | | | | | | X |
| 150 | CBR150R (インドネシア製) | 16- | 428 | 128L | C3108P/C3108 | 15 | 13/14-17 | A3110 | 45 | 45/47/49 | X |
| 150 | CRF150F | 03-05 | 520 | 112L | C4108 | 13 | 12-15 | A4111/A4102R | 48 | 38-48/47-53 | B4111/4102R |
| 150 | CRF150F | 06- | 520 | 104L | C4108 | 13 | 12-15 | A4111/A4102R | 47 | 38-48/47-53 | B4111/4102R |
| 150 | CRF150R | 07-22 | 420 | 120L | C2103 | 15 | 14-16 | A2103 | 50 | 42-49/50-57 | B2103R |
| 150 | CRF150R II (LARGE WHEEL) | 07-22 | 420 | 126L | C2103 | 15 | 14-16 | A2103 | 56 | 42-49/50-57 | B2103R |
| 150 | NSR150 (タイホンダ) | | 520 | 108L | 製作不可 | | | 製作不可 | | | X |
| 150 | WINNER X 150 | | 428 | | C3108/P/C3104 | 15 | 13/14-17/14-18 | A3109 | 44 | 35-40/43-46 | X |
| 160 | CB160 BENLY | 64- | | | | | | | | | |
| 160 | CB160 Hornet | | 428 | | | | | 特注製作※P85参照 | 47 | 歯数変更可 | X |
| 175 | CL175 | 70- | | | | | | | | | |
| 185 | ATC185 | | 520 | | | | | 特注製作※P85参照 | | 歯数変更可 | X |
| 185 | ATC185S | | 520 | | | | | 特注製作※P85参照 | | 歯数変更可 | X |
| 190 | CB190R/SS/X(五羊本田) | 16- | 428 | | C3108/P/C3104 | 14 | 13/14-17/14-18 | 特注製作※P85参照 | 45 | 歯数変更可 | X |
| 190 | CBF190R/TR/X(新太州本田) | 16- | 428 | | C3108/P/C3104 | 14 | 13/14-17/14-18 | 特注製作※P85参照 | 45 | 歯数変更可 | X |
| 200 | ATC200 | | 520 | | | 11 | 18-20-6山-幅4 | 特注製作※P85参照 | | 歯数変更可 | X |
| 200 | ATC200X | 86-87 | 520 | 86L | C4114 | 13 | 12/13 | 特注製作※P85参照 | 38 | 歯数変更可 | X |
| 200 | CB200 | 73-79 | 520 | 104L | C4106 | 15 | 15 | 特注製作※P85参照 | 35 | 歯数変更可 | X |
| 200 | CB200X (インド) | 21- | 428 | | | 14 | | | 45 | | |
| 200 | CT200 | 82-89 | 428 | 120L | C3103P/C3103 | 14 | 12,13/11,14-17 | 特注製作※P85参照 | 56 | 歯数変更可 | |
| 200 | CTX200 | | 520 | | | | | 特注製作※P85参照 | | 歯数変更可 | X |
| 200 | HORNET2.0 (インド) | 20- | 428 | 132L | | 14 | | | 45 | | |
| 200 | MTX200 | 83-86 | 520 | 104L | C4101 | | 12-14 | A4101 | 42 | （在限） | B4101 |
| 200 | TLM200R | 85-87 | 520 | 92L | C4105 | 13 | 9-11 | A4103 | 37 | 37-44 | |
| 200 | TLR200 | 86-87 | 520 | 96L | C4105 | 13 | 9-11 | 特注製作※P85参照 | 44 | 歯数変更可 | X |
| 200 | XL200 PARIS DAKAR | 84-90 | 520 | 108L | C4101 | 13 | 12-14 | 製作不可 | 41 | | X |
| 200 | XL200R(欧州) | 83- | 520 | 104L | C4101 | 13 | 12-14 | 特注製作※P85参照 | 43/47 | 歯数変更可 | X |
| 200 | XL200R(豪州) | 83- | 520 | 104L | C4101 | 13 | 12-14 | 特注製作※P85参照 | 45 | 歯数変更可 | X |
| 200 | XLR200R (MD29) | 93- | 520 | 106L | C4108 | 13 | 12-15 | A4104/A4203R | 42 | 38-53/47-53 | B4104/4203R |
| 200 | XR200 | 80/81 | 520 | 102L | C4101 | 13 | 12-14 | A4406<br>※取付穴8.5mm必要 | 48 | 38-48 | X |
| 200 | XR200 | 81-83 | 520 | 106L | C4101 | 13 | 12-14 | 特注製作※P85参照 | 50 | 歯数変更可 | X |
| 200 | XR200 | 84/85 | 520 | 108L | C4101 | 13 | 12-14 | A4104 | 50 | 38-47/48-53 | B4104/R |
| 200 | XR200 | 86- | 520 | 108L | C4101 | 13 | 12-14 | A4104 | 47 | 38-47/48-53 | B4104/R |
| 220 | TLM220R | 88-93 | 520 | 102L | C4105 | 13 | 9-11 | A4103 | 31 | 37-44 | |
| 223 | CB223S | 08-13 | 520 | 110L | C4122 | 13 | 12-14 | A4105 | 42 | 36-46 | B4105 |
| 223 | FTR223 | 00-16 | 520 | 110L | C4122 | 13 | 12-14 | A4105 | 42 | 36-46 | B4105 |
| 230 | CRF230F | 03- | 520 | 112L | C4108 | 13 | 12-15 | A4111/A4102R | 50 | 38-48/47-53 | B4111/4102R |
| 230 | CRF230L | 08- | 520 | 100L | C4109 | 13 | 13-15 | A4111/A4102R | 39 | 38-48/47-53 | B4111/4102R |
| 230 | CRF230M | 09- | 520 | 100L | C4109 | 13 | 13-15 | A4111/A4102R | 38 | 38-48/47-53 | B4111/4102R |
| 230 | FTR230 | 00 | 520 | 106L | C4108 | 13 | 12-15 | A4108 | 42 | 37-46 | B4108 |
| 230 | SL230 | 97-00 | 520 | 100L | C4122 | 13 | 12-14 | A4111/A4102R | 40 | 38-48/47-53 | B4111/4102R |
| 230 | SL230 | 01-04 | 520 | 100L | C4122 | 13 | 12-14 | A4111/A4102R | 39 | 38-48/47-53 | B4111/4102R |
| 230 | XL230/R | 02/03 | 520 | 96L | C4108 | 13 | 12-15 | A4105NH | 40 | 36-46 | X |
| 230 | XR230 | 05-11 | 520 | 100L | C4122 | 13 | 12-14 | A4111/A4102R | 39 | 38-48/47-53 | B4111/4102R |
| 240 | TLM240 | | 520 | 96L | C4105 | | 9-11 | A4103 | | 37-44 | |
| 250 | ATC250R | -85 | 520 | | | | | 特注製作※P85参照 | | 歯数変更可 | X |

※価格表はP75～P84をご参照ください





## ザム・ジャパンスプロケット適合表

各RANGE（丁数）はSTD外の装着を保証するものではありません。必ず現車でご確認下さい。
予告なく仕様変更を行う場合がございます。あらかじめご了承下さい。

XAMリアスプロケット部番（置換え）　スチールは丁数に限定あります
クラシック（ゴールド）　A○○○○—
プレミアム（ハードタイプ）　A○○○○○X/R
スチールクラシック（シルバー）　B○○○○—
スチールタフライト（レインボー）　B○○○○○R

| | MODEL | | Chain | | Front Sprocket | | | Rear Sprocket | | | |
|---|---|---|---|---|---|---|---|---|---|---|---|
| C/C | MODEL | YEAR | PITCH | LINKS | XAM PARTS NO. | STD | RANGE | XAM PARTS NO. | STD | RANGE | Steel |
| 250 | ATC250R | 86- | 520 | 96L | C4111 | 13 | 12-15 | A4112 | 39 | 38/39(在限) | X |
| 250 | AX-1 | 87-94 | 520 | 102L | C4138(C4121) | 13 | 13 | 特注製作※P85参照 | 41 | 歯数変更可 | B4132 |
| 250 | CB250F(MC43) | 14-17 | 520 | 108L | C4121 | 14 | 12-16 | A4125 | 36 | 34-41 | X |
| 250 | CB250R(MC52) | 18-21 | 520 | 108L | C4121 | 14 | 12-16 | A4131 | 36 | 34/36/38 | X |
| 250 | CB250R(MC52) | 22- | 520 | 108L | C4121 | 14 | 12-16 | A4125 | 36 | 34-41 | X |
| 250 | CB250RS/RS-Z | 81-84 | 520 | 98L | C4124 | 14 | 13-16 | A4104 | 44 | 38-47/48-53 | B4104/R |
| 250 | CB250RS-A | 80-83 | 520 | 98L | C4124 | 14 | 13-16 | 特注製作※P85参照 | 44 | 歯数変更可 | X |
| 250 | CB250T(ドリーム) | 73-76 | 530 | | C6101 | 15 | 15-17 | A6101 | 38 | 35-42 | B6101 |
| 250 | CB250T(ホーク)/N | 77/78 | 530 | 102L | C6101 | 15 | 15-17 | A6102 | 41 | 36-42 | B6102 |
| 250 | CB250ナイトホーク(MC26) | -97 | 520 | 104L | C4109 | 14 | 13-15 | A4124 | 31 | 40-46 | X |
| 250 | CBF250 | 04/05 | 520 | 106L | C4121 | 13 | 12-16 | 特注製作※P85参照 | 37 | 歯数変更可 | X |
| 250 | CBR250F (MC14) | 86 | 520 | 108L | C4119P | 14 | 15 | A4104 | 43 | 38-47/48-53 | B4104/R |
| 250 | CBR250RH (MC17) | 87 | 520 | 108L | C4119P | 14 | 15 | A4104 | 44 | 38-47/48-53 | B4104/R |
| 250 | CBR250RJ/K (MC19) | 88/89 | 428 | 136L | C3105 | 17 | 16/17 | A3103 | 54 | 50-56 | X |
| 250 | CBR250RJ/K (520con) | 88/89 | 520 | 110L | C4123/R | 14 | 13-16/17 | A4104 | 45 | 38-47/48-53 | B4104/R |
| 250 | CBR250R (MC41) | 11-13 | 520 | 108L | C4121 | 14 | 12-16 | A4125 | 38 | 34-41 | X |
| 250 | CBR250R | 14-17 | 520 | 108L | C4121 | 14 | 12-16 | A4125 | 36 | 34-41 | X |
| 250 | CBR250R (415con) | 11- | 415 | | C1104R | - | 18-20 | A1906X | - | 42-47 | X |
| 250 | CBR250RR（MC22) | 90-00 | 428 | 134L | C3105 | 17 | 16/17 | A3103 | 52 | 50-56 | X |
| 250 | CBR250RR (MC51) | 17- | 520 | 112L | C4140R | 14 | 13-16 | A4127 | 41 | 38-43 | B4127R |
| 250 | CBR250RR (415con) | 17- | 415 | 140L | C1105R | 17 | 16-19 | A1907X | 50 | 47-49/50-53 | X |
| 250 | CD250 | 88-94 | 520 | 98L | C4109 | 14 | 13-15 | A4124 | 32 | 40-46 | X |
| 250 | CL250 (MC57) | 23- | 520 | 110L | C4121 | 14 | 12-16 | | 37 | | |
| 250 | CL250 (ドリーム) | | 530 | | | | | A6101 | | 35-42 | B6101 |
| 250 | CL72/CB72 | | 520/530 | | | 15 | | | 32/40 | | X |
| 250 | CL77 | | 520/530 | | | 15 | | | 30/37 | | X |
| 250 | CM250T (MC04) | 80- | 520 | 104L | | 15 | | | 40 | | X |
| 250 | CR250 | 88/89 | 520 | 116L | C4112 | 14 | 12-15 | A4111/A4102R | 51 | 38-48/47-53 | B4111/4102R |
| 250 | CR250 | 90/91 | 520 | 116L | C4112 | 14 | 12-15 | A4111/A4102R | 53 | 38-48/47-53 | B4111/4102R |
| 250 | CR250 | 92-96 | 520 | 114L | C4112 | 13 | 12-15 | A4111/A4102R | 49 | 38-48/47-53 | B4111/4102R |
| 250 | CR250R | 97-01 | 520 | 114L | C4112 | 13 | 12-15 | A4111/A4102R | 50 | 38-48/47-53 | B4111/4102R |
| 250 | CR250R | 02/03 | 520 | 114L | C4112 | 13 | 12-15 | A4111/A4102R | 48 | 38-48/47-53 | B4111/4102R |
| 250 | CR250R | 04 | 520 | 114L | C4112 | 13 | 12-15 | A4111/A4102R | 50 | 38-48/47-53 | B4111/4102R |
| 250 | CR250R | 05 | 520 | 114L | C4112 | 13 | 12-15 | A4111/A4102R | 48 | 38-48/47-53 | B4111/4102R |
| 250 | CR250R | 06/07 | 520 | 114L | C4112 | 13 | 12-15 | A4111/A4102R | 49 | 38-48/47-53 | B4111/4102R |
| 250 | CRF250 RALLY /LD/ABS | 17-20 | 520 | 106L | C4121 | 14 | 12-16 | A4111/A4102M | 40 | 38-48/47-53 | B4111 |
| 250 | CRF250 RALLY/S/LD/ABS | 21- | 520 | 106L | C4121 | 14 | 12-16 | A4111/A4102R<br>※8mm皿ボルト必要 | 40 | 38-48/47-53 | B4111/4102R |
| 250 | CRF250F (海外モデル) | 19- | 520 | 120L | C4121 | 13 | 12-16 | A4111/A4102R | 50 | 38-48/47-53 | B4111/4102R |
| 250 | CRF250L (MD38/44) | 12-20 | 520 | 106L | C4121 | 14 | 12-16 | A4111/A4102M | 40 | 38-48/47-53 | B4111 |
| 250 | CRF250L (MD47) | 21- | 520 | 106L | C4121 | 14 | 12-16 | A4111/A4102R<br>※8mm皿ボルト必要 | 40 | 38-48/47-53 | B4111/4102R |
| 250 | CRF250M | 13- | 520 | 106L | C4121 | 14 | 12-16 | A4111/A4102M | 39 | 38-48/47-53 | B4111 |
| 250 | CRF250R | 04-09 | 520 | 114L | C4104 | 13 | 12-14 | A4111/A4102R | 51 | 38-48/47-53 | B4111/4102R |
| 250 | CRF250R | 10 | 520 | 116L | C4104 | 13 | 12-14 | A4111/A4102R | 48 | 38-48/47-53 | B4111/4102R |
| 250 | CRF250R | 11-17 | 520 | 116L | C4104 | 13 | 12-14 | A4111/A4102R | 49 | 38-48/47-53 | B4111/4102R |
| 250 | CRF250R | 18 | 520 | 116L | C4141 | 13 | 12/13 | A4111/A4102R | 48 | 38-48/47-53 | B4111/4102R |
| 250 | CRF250R/RX | 19- | 520 | 120L | C4141 | 13 | 12/13 | A4111/A4102R | 48 | 38-48/47-53 | B4111/4102R |
| 250 | CRF250R/RX | 22- | 520 | 120L | C4141 | 13 | 12/13 | A4111/A4102R | 50 | 38-48/47-53 | B4111/4102R |
| 250 | CRF250X | 04 | 520 | | C4104 | 13 | 12-14 | A4111/A4102R | 49 | 38-48/47-53 | B4111/4102R |
| 250 | CRF250X | 05-17 | 520 | 116L | C4104 | 14 | 12-14 | A4111/A4102R | 53 | 38-48/47-53 | B4111/4102R |
| 250 | CRM250RK(MD24) | 88-90 | 520 | 108L | C4113 | 14 | 13/14 | A4111/A4102M | 40 | 38-48/47-53 | B4111 |
| 250 | CRM250RM/RP/RR(MD24) | 91-96 | 520 | 110L | C4115 | 14 | 13-16 | A4111/A4102M | 42 | 38-48/47-53 | B4111 |

※価格表はP75～P84をご参照ください

## ザム・ジャパンスプロケット適合表

各RANGE（丁数）はSTD外の装着を保証するものではありません。必ず現車でご確認下さい。
予告なく仕様変更を行う場合がございます。あらかじめご了承下さい。

XAMリアスプロケット部番（置換え）　スチールは丁数に限定あります
クラシック（ゴールド）　A○○○○—
プレミアム（ハードタイプ）　A○○○○X/R
スチールクラシック（シルバー）　B○○○○—
スチールタフライト（レインボー）　B○○○○R

| | MODEL | | Chain | | Front Sprocket | | | Rear Sprocket | | | |
|---|---|---|---|---|---|---|---|---|---|---|---|
| C/C | MODEL | YEAR | PITCH | LINKS | XAM PARTS NO. | STD | RANGE | XAM PARTS NO. | STD | RANGE | Steel |
| 250 | CRM250AR(MD32) | 97-99 | 520 | 110L | C4115 | 14 | 13-16 | A4111/A4102R | 42 | 38-48/47-53 | B4111/4102R |
| 250 | CT250S SILKROAD | 81 | 520 | | C4124 | 14 | 13-16 | A4104 | 51 | 38-47/48-53 | B4104/R |
| 250 | DEGREE(XL250) | 91-98 | 520 | 102L | C4121 | 13 | 12-16 | A4104 | 44 | 38-47/48-53 | B4104/R |
| 250 | FTR250 ※フロントスプライン部4mm確認要 | 86/00- | 520 | 106L | C4101 | 13 | 12-14 | A4108 | 42 | 37-46 | B4108 |
| 250 | FTR250 ※フロントスプライン部5mm確認要 | 86/00- | 520 | 106L | C4108 | 13 | 12-15 | A4108 | 42 | 37-46 | B4108 |
| 250 | GB250(CLUB MAN) ※フロントスプライン部5mm確認要 | 85- | 520 | 102L | C4108 | 14 | 12-15 | A4105 | 38 | 36-46 | B4105 |
| 250 | GB250(CLUB MAN) ※フロントスプライン部4mm確認要 | 85- | 520 | 102L | C4109 | 14 | 13-15 | A4105 | 38 | 36-46 | B4105 |
| 250 | HORNET250 | 96-07 | 520 | 110L | C4123/R | 14 | 13-16/17 | A4104 | 45 | 38-47/48-53 | B4104/R |
| 250 | JADE250 | 91-95 | 520 | 112L | C4123/R | 14 | 13-16/17 | A4104 | 42 | 38-47/48-53 | B4104/R |
| 250 | LAカスタム（250） | | 520 | | | | | A4124 | 30 | 40-46 | X |
| 250 | MAGNA250 | 94-07 | 520 | 110L | C4123/R | 14 | 13-16/17 | A4118 | 38 | 35-48 | B4118 |
| 250 | MT250エルシノア | 74-76 | 520 | | | 14/15 | | A4406 ※取付穴8.5mm必要 | 47 | 38-48 | X |
| 250 | MVX250 | 83 | 520 | 104L | C4119P | 15 | 15 | A4104 | 40 | 38-47/48-53 | B4104/R |
| 250 | NS250F/R | 84-86 | 520 | 108L | C4116 | 15 | 14-16 | A4104 | 42 | 38-47/48-53 | B4104/R |
| 250 | NSF250R | 11- | 415 | - | C1102 | - | 13-18 | A1103X | - | 32-42 | B1103 |
| 250 | NSR250R(MC16) | 86/87 | 520 | 108L | C4116 | 15 | 14-16 | A4104 | 42 | 38-47/48-53 | B4104/R |
| 250 | NSR250R/SP(MC18) | 88/89 | 520 | 108L | C4116 | 15 | 14-16 | A4110 | 42 | 38-48 | B4110 |
| 250 | NSR250R/SE/SP(MC21) | 90-93 | 520 | 108L | C4116 | 15 | 14-16 | A4110A | 40 | 38-48 | B4110A |
| 250 | NSR250R/SE/SP(MC28) | 94-99 | 520 | 110L | C4116 | 15 | 14-16 | A4120 | 44 | 34-48 | X |
| 250 | REBEL250 (CMX250) | 88- | 520 | 108L | C4109 | 14 | 13-15 | 特注製作※P85参照 | 33 | 歯数変更可 | X |
| 250 | REBEL250/ABS (MC49) | 17- | 520 | 110L | C4121 | 14 | 12-16 | A4130 | 36 | 36/38/40/42/44 | B4130R |
| 250 | RS250 | 90-92 | 520 | - | C4117 | | 15 | A4109 | - | 39-42 | X |
| 250 | RS250 | 93-00 | 520 | - | C4120R | - | 15-18 | 特注製作※P85参照 | - | 歯数変更可 | X |
| 250 | RS250 | 01- | 520 | | C4120R | - | 15-18 | 特注製作※P85参照 | - | 歯数変更可 | X |
| 250 | RTL250/S | | 520 | | C4105 | | 9-11 | A4103 | | 37-44 | |
| 250 | RTL250F | 05- | 520 | | C4534 | 10 | 10 | A4103 | 41 | 37-44 | |
| 250 | RTL250R (MONTESA) | | 520 | | | | | A4536 | | 在庫限り 廃番 | X |
| 250 | SL250S | 72-76 | 520 | 100L | C4107 | 15 | 14/15 | A4406 ※取付穴8.5mm必要 | 48 | 38-48 | X |
| 250 | SPADA250(VT250J)MC20 | 89- | 428 | 132L | C3105 | 17 | 16/17 | A3103 | 54 | 50-56 | X |
| 250 | SPADA250 (520con) | 89- | 520 | 106L | C4123/R | 14 | 13-16/17 | A4104 | 44 | 38-47/48-53 | B4104/R |
| 250 | TLR250R | 86 | 520 | 98L | 特注製作※P85参照 | 14 | 歯数変更可 | A4124 | 43 | 40-46 | X |
| 250 | TRX250R | 86-89 | 520 | 96L | C4111 | 13 | 12-15 | A4112 | 39 | 38/39(在限) | X |
| 250 | TRX250X | 87-92 | 520 | 86L | C4114 | 13 | 12/13 | A4112 | 38 | 38/39(在限) | X |
| 250 | VT250F/Z (MC08/15) | 82-87 | 520 | 104L | C4116 | 14 | 14-16 | A4104 | 45 | 38-47/48-53 | B4104/R |
| 250 | VTZ250 (MC15) | 87-89 | 520 | 104L | C4116orC4123 | 14 | 14-16/13-16 | A4104 | 45 | 38-47/48-53 | B4104/R |
| 250 | VTR250(VTR-F/LD) (MC33) | 97-17 | 520 | 104L | C4123/R | 14 | 13-16/17 | A4104 | 41 | 38-47/48-53 | B4104/R |
| 250 | XELVIS250(VT250FN)MC25 | 91-97 | 520 | 108L | C4123/R | 14 | 13-16/17 | A4104 | 43 | 38-47/48-53 | B4104/R |
| 250 | XL250 DEGREE | 91- | 520 | 102L | C4121 | 13 | 12-16 | A4104/A4203R | 44 | 38-53/47-53 | B4104/4203R |
| 250 | XL250K3/4 | 76/77 | 520 | 100L | C4107 | 15 | 14/15 | A4406 ※取付穴8.5mm必要 | 45 | 38-48 | X |
| 250 | XL250SZ/SA/SB | 78-81 | 520 | 102L | C4124 | 14 | 13-16 | A4104/A4203R | 53 | 38-53/47-53 | B4104/4203R |
| 250 | XL250R PARIS DAKAR | 82 | 520 | | | | | | | | |
| 250 | XL250RC/RD PRO LINK | 82/83 | 520 | 102L | C4124 | 14 | 13-16 | A4104/A4203R | 44 | 38-53/47-53 | B4104/4203R |
| 250 | XLR250R (MD16/20) | 85- | 520 | 102L | C4101/C4108 | 13 | 12-14/12-15 | A4108 | 40 | 37-46 | B4108 |
| 250 | XLR250R/BAJA (MD22) | 89-/88- | 428 | 130L | C3108P/C3108 | 16 | 13/14-17 | A3102 | 50 | 48-51(-55) | X |
| 250 | XLR250R/BAJA (520con) | 89-/88- | 520 | 104L | C4108 | 13 | 12-15 | A4108 | 41 | 37-46 | B4108 |
| 250 | XLX250RC/RD PROLINK | 82/83 | 520 | 102L | C4101 | 14 | 12-14 | A4104/A4203R | 40 | 38-53/47-53 | B4104/4203R |
| 250 | XLX250 | 84 | 520 | 104L | C4124 | 14 | 13-16 | A4104/A4203R | 40 | 38-53/47-53 | B4104/4203R |
| 250 | XLX250RE/RF/RH | 84-87 | 520 | 104L | C4109 | 14 | 13-15 | A4104/A4203R | 40 | 38-53/47-53 | B4104/4203R |
| 250 | XR250 | 79 | 520 | 102L | C4124 | 14 | 13-16 | A4104 | 53 | 38-47/48-53 | B4104/R |
| 250 | XR250 MOTARD | 03-07 | 520 | 104L | C4121 | 13 | 12-16 | A4111/A4102R | 39 | 38-48/47-53 | B4111/4102R |
| 250 | XR250/BAJA | 95/96 | 520 | 102L | C4121 | 13 | 12-16 | A4111/A4102R | 39 | 38-48/47-53 | B4111/4102R |

※価格表はP75～P84をご参照ください



## ザム・ジャパンスプロケット適合表

各RANGE（丁数）はSTD外の装着を保証するものではありません。必ず現車でご確認下さい。
予告なく仕様変更を行う場合がございます。あらかじめご了承下さい。

XAMリアスプロケット部番（置換え）　スチールは丁数に限定あります
クラシック（ゴールド）　A○○○○—
プレミアム（ハードタイプ）　A○○○○X/R
スチールクラシック（シルバー）　B○○○○—
スチールタフライト（レインボー）　B○○○○R

| | MODEL | | Chain | | Front Sprocket | | | Rear Sprocket | | | |
|---|---|---|---|---|---|---|---|---|---|---|---|
| C/C | MODEL | YEAR | PITCH | LINKS | XAM PARTS NO. | STD | RANGE | XAM PARTS NO. | STD | RANGE | Steel |
| 250 | XR250/BAJA | 97-07 | 520 | 104L | C4121 | 13 | 12-16 | A4111/A4102R | 40 | 38-48/47-53 | B4111/4102R |
| 250 | XR250R B/C/D | 81-83 | 520 | 106L | C4124 | 14 | 13-16 | A4104 | 53 | 38-47/48-53 | B4104/R |
| 250 | XR250R E | 84 | 520 | 110L | C4101 | 13 | 12-14 | A4104 | 51 | 38-47/48-53 | B4104/R |
| 250 | XR250R G/H | 86/87 | 520 | 108L | C4101 | 13 | 12-14 | A4104 | 48 | 38-47/48-53 | B4104/R |
| 250 | XR250R J/K | 88/89 | 520 | 108L | C4108 | 13 | 12-15 | A4104 | 48 | 38-47/48-53 | B4104/R |
| 250 | XR250R | 90-94 | 520 | 112L | C4122 | 13 | 12-14 | A4111/A4102M | 48 | 38-48/47-53 | B4111 |
| 250 | XR250R/RR | 95- | 520 | 106L | C4121 | 13 | 12-16 | A4111/A4102M | 48 | 38-48/47-53 | B4111 |
| 260 | RTL260F | 08- | 520 | | C4534 | 10 | 10 | A4103 | 41 | 37-44 | |
| 260 | TLM260 | | 520 | | C4105 | | 9-11 | A4103 | | 37-44 | |
| 300 | CB/CBR300R | 18- | 520 | 108L | C4121 | 14 | 12-16 | A4131 | 36 | 34/36/38 | X |
| 300 | CL300 | | | | | | | | | | |
| 300 | Fourtrax 300EX | | | | | | | | | | |
| 300 | REBEL300/ABS (MC49) | 17- | 520 | 110L | C4121 | 14 | 12-16 | A4130 | 36 | 36/38/40/42/44 | B4130R |
| 300 | RTL300R | | 520 | | C4534 | | 10 | A4103 | | 37-44 | |
| 300 | TRX300EX | 93- | 520 | 89L | C4114 | 13 | 12/13 | A4112 | 38 | 38/39(在限) | X |
| 350 | CB350Four | 72-76 | 530 | 96L | C6101 | 17 | 15-17 | A6101 | 38 | 35-42 | B6101 |
| 350 | CB350K | | 530 | 96L | C6101 | 16 | 15-17 | A6101 | 36 | 35-42 | B6101 |
| 350 | CB350RS(インド) | | 520 | | | | 14/15 | A4130 | | 36/38/40/42/44 | B4130R |
| 350 | GB350/S (NC59) | 21- | 520 | 104L | C4143 | 14 | 14/15 | A4130 | 35 | 36/38/40/42/44 | B4130R |
| 350 | SL350 | 70- | | | | | | | | | |
| 350 | XR350R | 83/84 | 520 | 104L | C4109 | 14 | 13-15 | A4104 | 42 | 38-47/48-53 | B4104/R |
| 350 | XR350R | 85-87 | 520 | 106L | 特注製作※P85参照 | 14 | 歯数変更可 | A4104 | 42 | 38-47/48-53 | B4104/R |
| 360 | CB360T(ドリーム) | 73-76 | 530 | | C6101 | 15 | 15-17 | A6101 | 34 | 35-42 | B6101 |
| 400 | 400X/ABS (NC47) | 13-19 | 520 | 114L | C4123/R | 15 | 13-16/17 | A4119 | 45 | 38-46 | B4119R |
| 400 | 400X(NC56) | 19-22 | 520 | 114L | C4123/R | 15 | 13-16/17 | A4130 | 45 | 36/38/40/42/44 | B4130R |
| 400 | BROS400(NTV400) | 87-93 | 525 | 112L | C5104 | 16 | 14-17 | A5103 | 44 | 43-45 | X |
| 400 | BROS400(NTV400) | 94- | 525 | 114L | C5104 | 15 | 14-17 | A5103 | 45 | 43-45 | X |
| 400 | CB-1 | 89/90 | 525 | 104L | C5102 | 15 | 14-16 | A5105 | 39 | 35-48 | B5105/R |
| 400 | CB-1TypeII | 91/92 | 525 | 104L | C5102 | 15 | 14-16 | A5105 | 37 | 35-48 | B5105/R |
| 400 | CB400Four | 75-80 | 530 | 96L | C6101 | 17 | 15-17 | A6101 | 38 | 35-42 | B6101 |
| 400 | CB400Four | 97-01 | 525 | 110L | C5102 | 15 | 14-16 | A5105 | 42 | 35-48 | B5105/R |
| 400 | CB400F/ABS (NC47) | 13- | 520 | 114L | C4123/R | 15 | 13-16/17 | A4119 | 45 | 38-46 | B4119R |
| 400 | CB400N(スーパーホークⅢ)/CM400T | 81-83 | 520 | 100L | C4135 | 16 | 15/16 | 特注製作※P85参照 | 36 | 歯数変更可 | X |
| 400 | CB400SF (NC31) | 92-01 | 525 | 110L | C5102 | 15 | 14-16 | A5105 | 42 | 35-48 | B5105/R |
| 400 | CB400SF (520con) | 92- | 520 | - | C4123/R | - | 13-16/17 | A4118 | - | 35-48 | B4118 |
| 400 | CB400SF VERSION S/ R | 95-98 | 525 | 112L | C5102 | 15 | 14-16 | A5105 | 45 | 35-48 | B5105/R |
| 400 | CB400SF V-TECH (NC39) | 99-01 | 525 | 108L | C5102 | 15 | 14-16 | A5105 | 44 | 35-48 | B5105/R |
| 400 | CB400SF V-TECH SPEC II | 02/03 | 525 | 108L | C5102 | 15 | 14-16 | A5105 | 45 | 35-48 | B5105/R |
| 400 | CB400SF V-TECH SPEC III/BOLD'OR | 04-08 | 525 | 108L | C5102 | 15 | 14-16 | A5105 | 44 | 35-48 | B5105/R |
| 400 | CB400SF V-TECH Revo/ABS (NC42) | 07-22 | 525 | 108L | C5102 | 15 | 14-16 | A5105 | 44 | 35-48 | B5105/R |
| 400 | CB400SS | 02- | 520 | 104L | C4115 | 15 | 13-16 | A4118 | 35 | 35-48 | B4118 |
| 400 | CB400T(ホークII)/N(ホークIII)/CM400T | 78-81 | 530 | 100L | C6101 | 17 | 15-17 | A6102 | 36/37 | 36-42 | B6102 |
| 400 | CBR400F/ENDURANCE(NC17)FE | 83- | 525 | 106L | C5101 | 14 | 15/16 | A5105 | 44 | 35-48 | B5105/R |
| 400 | CBR400F/ENDURANCE(NC17)FF | -85 | 525 | 108L | C5101 | 15 | 15/16 | A5105 | 47 | 35-48 | B5105/R |
| 400 | CBR400R AERO | 86/87 | 525 | 108L | C5101 | 15 | 15/16 | A5105 | 44 | 35-48 | B5105/R |
| 400 | CBR400R/ABS (NC47) | 13-18 | 520 | 114L | C4123/R | 15 | 13-16/17 | A4119 | 45 | 38-46 | B4119R |
| 400 | CBR400R/ABS (NC56) | 19-21 | 520 | 114L | C4123/R | 15 | 13-16/17 | A4119 | 45 | 38-46 | B4119R |
| 400 | CBR400R/ABS (NC56) | 21- | 520 | 114L | C4123/R | 15 | 13-16/17 | A4130 | 45 | 36/38/40/42/44 | B4130R |
| 400 | CBR400RR (NC23) | 88/89 | 525 | 106L | C5102 | 15 | 14-16 | 特注製作※P85参照 | 42 | 歯数変更可 | X |
| 400 | CBR400RR (520con) | 88/89 | 520 | 106L | C4123/R | 15 | 13-16/17 | A4110 | 42 | 38-48 | |
| 400 | CBR400RR (NC29) | 90-00 | 525 | 102L | C5102 | 15 | 14-16 | A5102 | 39 | 39 | X |

※価格表はP75～P84をご参照ください

## ザム・ジャパンスプロケット適合表

各RANGE（丁数）はSTD外の装着を保証するものではありません。必ず現車でご確認下さい。
予告なく仕様変更を行う場合がございます。あらかじめご了承下さい。

XAMリアスプロケット部番（置換え）　スチールは丁数に限定あります
クラシック（ゴールド）　A○○○○—
プレミアム（ハードタイプ）　A○○○○X/R
スチールクラシック（シルバー）　B○○○○—
スチールタフライト（レインボー）　B○○○○R

| | MODEL | | Chain | | Front Sprocket | | | Rear Sprocket | | | |
|---|---|---|---|---|---|---|---|---|---|---|---|
| C/C | MODEL | YEAR | PITCH | LINKS | XAM PARTS NO. | STD | RANGE | XAM PARTS NO. | STD | RANGE | Steel |
| 400 | CBR400RR (520con) | 90-00 | 520 | 102L | C4123/R | 15 | 13-16/17 | A4116 | 39 | 在庫限り 廃番 | X |
| 400 | CBX400F | 81-84 | 520 | 104L | C4119P | 15 | 15 | A4118 | 45 | 35-48 | B4118 |
| 400 | CBX400F/F2（国外） | 82/83 | 530 | 104L | C6101 | 15 | 15-17 | A6105 | 45 | 38-46 | B6105 |
| 400 | CL400 | 98-08 | 520 | 104L | C4115 | 14 | 13-16 | A4118 | 36 | 35-48 | B4118 |
| 400 | CM400T /CB400T | 79- | 530 | | | | | | | | |
| 400 | FT400 | 82-84 | 530 | 102L | C6105 | 15 | 15 | A6105 | 46 | 38-46 | B6105 |
| 400 | FT400 (520) | | 520 | | C4124 | | 13-16 | A4118 | | 35-48 | B4118 |
| 400 | GB400 T.T (NC20) | 85- | 525 | 108L | C5116P | 14 | 14/15 | A5105 | 39 | 35-48 | B5105/R |
| 400 | GB400 T.T/SE(23801-Mk4-690) | 87- | 525 | 108L | C5105P | 14 | 14/15 | A5105 | 39 | 35-48 | B5105/R |
| 400 | NS400F/R | 85 | 530 | 108L | C6102 | 16 | 16 | 特注製作※P85参照 | 40 | 歯数変更可 | X |
| 400 | RVF400 (NC35) | 94-00 | 525 | 102L | C5102 | 15 | 14-16 | A5106 | 38 | 38-43 | B5106 |
| 400 | RVF400 (520con) | 94- | 520 | 102L | C4123/R | 15 | 13-16/17 | A4120 | 38 | 34-48 | X |
| 400 | SHADOW400 | 97-99 | 525 | 124L | C5104 | 16 | 14-17 | A5108 | 43 | 39-47 | B5108/R |
| 400 | SHADOW400/SLASHER | 00-08 | 520 | 124L | C4137 | 16 | 13-16 | A4119 | 44 | 38-46 | B4119R |
| 400 | SHADOW400 Classic/Custom | 08-16 | - | - | | - | - | | - | - | - |
| 400 | STEED400 (NC26) | 88-97 | 525 | 120L | C5104 | 16 | 14-17 | A5105 | 45 | 35-48 | B5105/R |
| 400 | STEED400 | 98- | 525 | 120L | C5104 | 16 | 14-17 | A5105 | 44 | 35-48 | B5105/R |
| 400 | STEED400VLX | 98- | 520 | 120L | C4137 | 16 | 13-16 | A4118 | 44 | 35-48 | B4118 |
| 400 | VF400F/INTEGRA | 82-85 | 525 | 108L | C5101 | 15 | 15/16 | A5105 | 45 | 35-48 | B5105/R |
| 400 | VFR400R (NC30) | 89-93 | 525 | 104L | C5102 | 15 | 14-16 | A5106 | 40 | 38-43 | B5106 |
| 400 | VFR400R (520con) | 89-93 | 520 | 104L | C4123/R | 15 | 13-16/17 | A4120 | 40 | 34-48 | X |
| 400 | VFR400R/F/Z/K (NC21) | 86 | 525 | 106L | C5101 | 16 | 15/16 | A5105 | 39/40 | 35-48 | B5105/R |
| 400 | VFR400R/F/Z/K (NC21) | 86- | 525 | 106L | C5105P | 15 | 14/15 | A5105 | 45 | 35-48 | B5105/R |
| 400 | VFR400R PRO ARM (NC24) | 87/88 | 525 | 106L | C5105P | 15 | 14/15 | A5101 | 45 | 45 | X |
| 400 | VRX400 | 95-99 | 525 | 114L | C5104 | 16 | 14-17 | A5105 | 44 | 35-48 | B5105/R |
| 400 | VT400S(NC46) | 10-14 | 520 | 114L | | 16 | C5112の520サイズ | A4119 | 42 | 38-46 | B4119R |
| 400 | XL400V TRANSALP (ND06) | 91- | 525 | 116L | C5104 | 15 | 14-17 | A5202/A5104 | 43 | 40-47/46-49 | X |
| 400 | XR400 MOTARD | 05-08 | 520 | 106L | C4115 | 15 | 13-16 | A4108 | 37 | 37-46 | B4108 |
| 400 | XR400R | 96-05 | 520 | 108L | C4115 | 15 | 13-16 | A4111/A4102R | 45 | 38-48/47-53 | B4111/4102R |
| 450 | CB450(K) | | 530 | | | | | A6201 | | 38-41 | - |
| 450 | CB450N | | 530 | | | | | A6109 | | 45/48 | B6109 |
| 450 | CRF450L | 18- | 520 | 116L | 製作不可 | 13 | | A4111/A4102R | 51 | 38-48/47-53 | B4111/4102R |
| 450 | CRF450R | 02/03 | 520 | 114L | C4112 | 13 | 12-15 | A4111/A4102R | 50 | 38-48/47-53 | B4111/4102R |
| 450 | CRF450R | 04-08 | 520 | 114L | C4112 | 13 | 12-15 | A4111/A4102R | 48 | 38-48/47-53 | B4111/4102R |
| 450 | CRF450R | 09-16 | 520 | 116L | C4112 | 13 | 12-15 | A4111/A4102R | 48 | 38-48/47-53 | B4111/4102R |
| 450 | CRF450R | 17- | 520 | 114L | C4112 | 13 | 12-15 | A4111/A4102R | 49 | 38-48/47-53 | B4111/4102R |
| 450 | CRF450RX | 17- | 520 | 114L | C4112 | 13 | 12-15 | A4111/A4102R | 50 | 38-48/47-53 | B4111/4102R |
| 450 | CRF450X | 05-18 | 520 | 114L | C4112 | 13 | 12-15 | A4111/A4102R | 51 | 38-48/47-53 | B4111/4102R |
| 450 | TRX450 | 04/05 | 520 | 94L | C4112 | 14 | 12-15 | A4112 | 38 | 38/39(在限) | X |
| 471 | CB500 HORNET | 24- | | | | | | | | | |
| 500 | CB500/S | 98-03 | 525 | 108L | C5102 | 15 | 14-16 | A5105 | 40 | 35-48 | B5105/R |
| 500 | CB500Four K1-K3 | 72-74 | 530 | 100L | C6104 | 17 | 17/18 | 特注製作※P85参照 | 34 | 歯数変更可 | B6106 |
| 500 | CB500F | 13- | 520 | 112L | C4123/R | 15 | 13-16/17 | A4119 | 41 | 38-46 | B4119R |
| 500 | CB500T | 75-77 | 530 | 98L | C6101 | 15 | 15-17 | A6201 | 33 | 38-41 | X |
| 500 | CB500X | 13-18 | 520 | 112L | C4123/R | 15 | 13-16/17 | A4119 | 41 | 38-46 | B4119R |
| 500 | CB500X | 19- | 520 | 112L | C4123/R | 15 | 13-16/17 | A4130 | 41 | 36/38/40/42/44 | B4130R |
| 500 | CBF500/ABS | 04-08 | 525 | 116L | C5102 | 15 | 14-16 | A5108 | 41 | 39-47 | B5108/R |
| 500 | CBR500R (PC44) | 13- | 520 | 112L | C4123/R | 15 | 13-16/17 | A4119 | 41 | 38-46 | B4119R |
| 500 | CL500 | | | | | | | | | | |
| 500 | CR500 | 88-91 | 520 | 116L | C4112 | 14 | 12-15 | A4111/A4102R | 51 | 38-48/47-53 | B4111/4102R |
| 500 | CR500R | 92-99 | 520 | 114L | C4112 | 14 | 12-15 | A4111/A4102R | 49 | 38-48/47-53 | B4111/4102R |

※価格表はP75～P84をご参照ください



## ザム・ジャパンスプロケット適合表

各RANGE（丁数）はSTD外の装着を保証するものではありません。必ず現車でご確認下さい。
予告なく仕様変更を行う場合がございます。あらかじめご了承下さい。

XAMリアスプロケット部番（置換え）　スチールは丁数に限定あります
クラシック（ゴールド）　A○○○○—
プレミアム（ハードタイプ）　A○○○○X/R
スチールクラシック（シルバー）　B○○○○—
スチールタフライト（レインボー）　B○○○○R

| | MODEL | | Chain | | Front Sprocket | | | Rear Sprocket | | | |
|---|---|---|---|---|---|---|---|---|---|---|---|
| C/C | MODEL | YEAR | PITCH | LINKS | XAM PARTS NO. | STD | RANGE | XAM PARTS NO. | STD | RANGE | Steel |
| 500 | CR500R | 00 | 520 | 114L | C4112 | 14 | 12-15 | A4111/A4102R | 50 | 38-48/47-53 | B4111/4102R |
| 500 | CR500R | 01 | 520 | 114L | C4112 | 14 | 12-15 | A4111/A4102R | 49 | 38-48/47-53 | B4111/4102R |
| 500 | FT500 | 82-84 | 530 | 100L | C6105 | 15 | 15 | A6105 | 40 | 38-46 | B6105 |
| 500 | GB500 T.T (PC16) | 85- | 525 | 108L | C5116P | 15 | 14/15 | A5105 | 37 | 35-48 | B5105/R |
| 500 | NSR500V | | 520 | | | | | | | | X |
| 500 | REBEL500 (PC60) | 17- | 520 | 112L | C4123/R | 15 | 13-16/17 | A4130 | 40 | 36/38/40/42/44 | B4130R |
| 500 | VF500 | 85-87 | 530 | 108L | C6103P | 15 | 15 | A6105 | 41 | 38-46 | B6105 |
| 500 | XL500 | 79-81 | 520 | 98 L | C4124 | 14 | 13-16 | A4104/A4203R | 39 | 38-53/47-53 | B4104/4203R |
| 500 | XL500 | 82- | 520 | 100 L | C4124 | 15 | 13-16 | A4104/A4203R | 41 | 38-53/47-53 | B4104/4203R |
| 500 | XR500 | | 520 | 104L | C4124 | 14 | 13-16 | A4104/A4203R | 48 | 38-53/47-53 | B4104/4203R |
| 550 | CB550Four K1-K3 | 74/75 | 530 | 102L | C6104 | 17 | 17/18 | 特注製作※P85参照 | 37 | 歯数変更可 | B6106 |
| 550 | CBX550F/F2 C | 81/82 | 530 | 106L | C6102 | 16 | 16 | A6105 | 45 | 38-46 | B6105 |
| 550 | CBX550F/F2 D | 83 | 530 | 104L | C6102 | 16 | 16 | A6105 | 43 | 38-46 | B6105 |
| 600 | CB600F/S/HORNET600(国外)PC34/36 | 98-06 | 525 | 110L | C5106 | 15 | 14/15 | A5108 | 42 | 39-47 | B5108/R |
| 600 | CB600F/HORNET600(国外)PC41 | 07-13 | 525 | 118L | C5111/R-GP | 16 | 14-16/14-17 | A5108 | 43 | 39-47 | B5108/R |
| 600 | CBF600N/S/ABS (PC38) | 04-07 | 525 | 116L | C5106 | 15 | 14/15 | A5108 | 43 | 39-47 | B5108/R |
| 600 | CBF600N/NA/S/ABS (PC43) | 08-13 | 525 | 124L | C5111/R-GP | 16 | 14-16/14-17 | A5108 | 42 | 39-47 | B5108/R |
| 600 | CBR600F-1/2 (国外)(PC19/23/25) | 87-96 | 530 | 110L | C6106 | 15 | 14-16 | A6104 | 43/44 | 37-49 | B6104/R |
| 600 | CBR600F (520con) | 87-96 | 520 | 110L | C4128R | 15 | 13-16 | A4119 | 44 | 38-46 | B4119R |
| 600 | CBR600F-3(国外)(PC31) | 97/98 | 525 | 108L | C5106 | 15 | 14/15 | A5108 | 43 | 39-47 | B5108/R |
| 600 | CBR600F-3 (520con) | 97/98 | 520 | 108L | C4130R | 15 | 13-16 | A4119 | 43 | 38-46 | B4119R |
| 600 | CBR600F-4 (PC35) | 99/00 | 525 | 108L | C5111/R-GP | 15 | 14-16/14-17 | A5108 | 44 | 39-47 | B5108/R |
| 600 | CBR600F-4 (520con) | 99/00 | 520 | 108L | C4134R(C4132R)(GP) | 15 | 13-17/14-17 | A4119 | 44 | 38-46 | B4119R |
| 600 | CBR600F4i (国内) | 01-03 | 525 | 106L | C5111/R-GP | 16 | 14-16/14-17 | A5110 | 43 | 39-48 | B5110 |
| 600 | CBR600F4i (520con) | 01-03 | 520 | 106L | C4134R(C4132R)(GP) | 16 | 13-17/14-17 | A4122X | 43 | 39-48 | B4122R |
| 600 | CBR600F (国外) | 01-07 | 525 | 108L | C5111/R-GP | 16 | 14-16/14-17 | A5110 | 45 | 39-48 | B5110 |
| 600 | CBR600FS （国外） | 01-03 | 525 | 108L | C5111/R-GP | 16 | 14-16/14-17 | A5110 | 46 | 39-48 | B5110 |
| 600 | CBR600F(PC41) | 11- | 525 | 118L | C5111/R-GP | 16 | 14-16/14-17 | A5108 | 43 | 39-47 | B5108/R |
| 600 | CBR600RR（国外） | 03-06 | 525 | 112L | C5111/R-GP | 16 | 14-16/14-17 | A5110 | 42 | 39-48 | B5110 |
| 600 | CBR600RR（国内）(PC37) ※チェーン交換必要 | 03-06 | 530 | 112L | C6109 | 16 | 15-17 | A6107 | 41 | 39-45 | X |
| 600 | CBR600RR（国外） | 07-16 | 525 | 112L | C5111/R-GP | 16 | 14-16/14-17 | A5110 | 41 | 39-48 | B5110 |
| 600 | CBR600RR（国内）(PC40) | 07-19 | 530 | 112L | C6109 | 16 | 15-17 | A6107 | 40 | 39-45 | B6107 |
| 600 | CBR600RR（国内）(PC40) | 20-24 | 525 | 112L | C5111/R-GP | 16 | 14-16/14-17 | A5110 | 41 | 39-48 | X |
| 600 | CBR600RR (530>520con) | | 520 | | C4134R(C4132R)(GP) | - | 13-17/14-17 | A4122X | - | 39-48 | B4122R |
| 600 | CBR600RR (525>520con) | | 520 | | C4907R-GP | - | 14-17 | A4122X | - | 39-48 | B4122R |
| 600 | CBR600RR (525>428con) | | 428 | | C3907R-GP | | 18-21 | A3905X | - | 50-56 | X |
| 600 | HORNET600 (国内) (PC34) | 98-02 | 525 | 110L | C5106 | 15 | 14/15 | A5108 | 40 | 39-47 | B5108/R |
| 600 | SHADOW600 | 86 | 525 | 120L | C5103P | 16 | 14-16 | A5105 | 44 | 35-48 | B5105/R |
| 600 | SHADOW600 | 87-07 | 525 | 120L | C5104 | 16 | 14-17 | A5105 | 44 | 35-48 | B5105/R |
| 600 | STEED600 (PC21) | 88-98 | 525 | 120L | C5104 | 16 | 14-17 | A5105 | 45 | 35-48 | B5105/R |
| 600 | XL600R | 83-89 | 520 | 106L | C4124 | 15 | 13-16 | A4104/A4203R | 40/41 | 38-53/47-53 | B4104/4203R |
| 600 | XL600V TRANSALP (PD06) | -87 | 525 | 118L | C5103P | 15 | 14-16 | A5202/A5104 | 47 | 40-47/46-49 | X |
| 600 | XL600V TRANSALP (PD06/10) | 88- | 525 | 118L | C5104 | 15 | 14-17 | A5202/A5104 | 47 | 40-47/46-49 | X |
| 600 | XR600R F, G, H | 85-87 | 520 | 112L | C4124 | 14 | 13-16 | A4104/A4203R | 48 | 38-53/47-53 | B4104/4203R |
| 600 | XR600R J, L, K | 88-90 | 520 | 112L | C4124 | 14 | 13-16 | A4117(A4104) ※A4104は取付穴拡大要 | 50 | 46/47(38-53) | B4117 |
| 600 | XR600R M- Y | 91- | 520 | 112L | C4127 | 14 | 13-15 | A4111/A4102M | 48 | 38-48/47-53 | B4111 |
| 650 | BROS650 (RC31) | 88-92 | 525 | 112L | C5104 | 16 | 14-17 | A5103 | 43 | 43-45 | X |
| 650 | CB650 | 79-81 | 530 | 102L | C6107 | 16 | 16/17 | 特注製作※P85参照 | 40 | 歯数変更可 | B6109 |
| 650 | CB650 CUSTOM | 80/81 | 530 | 102L | C6107 | 16 | 16/17 | 特注製作※P85参照 | 39 | 歯数変更可 | B6109 |
| 650 | CB650 CUSTOM | 81/82 | 530 | 104L | C6107 | 16 | 16/17 | 特注製作※P85参照 | 40 | 歯数変更可 | B6109 |
| 650 | CB650F (RC83) | 14-18 | 525 | 118L | C5111/R-GP | 15 | 14-16/14-17 | A5108 | 42 | 39-47 | B5108/R |

※価格表はP75～P84をご参照ください

## ザム・ジャパンスプロケット適合表

各RANGE（丁数）はSTD外の装着を保証するものではありません。必ず現車でご確認下さい。
予告なく仕様変更を行う場合がございます。あらかじめご了承下さい。

XAMリアスプロケット部番（置換え）　スチールは丁数に限定あります
クラシック（ゴールド）　A○○○○—
プレミアム（ハードタイプ）　A○○○○X/R
スチールクラシック（シルバー）　B○○○○—
スチールタフライト（レインボー）　B○○○○R

| | MODEL | | Chain | | Front Sprocket | | | Rear Sprocket | | | |
|---|---|---|---|---|---|---|---|---|---|---|---|
| C/C | MODEL | YEAR | PITCH | LINKS | XAM PARTS NO. | STD | RANGE | XAM PARTS NO. | STD | RANGE | Steel |
| 650 | CB650R (RH03) | 19- | 525 | 118L | C5111/R-GP | 15 | 14-16/14-17 | A5108 | 42 | 39-47 | B5108/R |
| 650 | CB650ナイトホーク | 80/81 | 530 | 106L | C6107 | 16 | 16/17 | 特注製作※P85参照 | 39 | 歯数変更可 | B6109 |
| 650 | CBR650F/FA (RC83) | 14-18 | 525 | 118L | C5111/R-GP | 15 | 14-16/14-17 | A5108 | 42 | 39-47 | B5108/R |
| 650 | CBR650R (RH03) | 19- | 525 | 118L | C5111/R-GP | 15 | 14-16/14-17 | A5108 | 42 | 39-47 | B5108/R |
| 650 | FMX650 | 05-08 | 520 | 110L | C4126 | 14 | 14-16 | A4104 ※取付穴10.5mm拡大要 | 42 | 38-47/48-53 | |
| 650 | NX650 DOMINATOR | 88 | 520 | 108L | 特注製作※P85参照 | 15 | 歯数変更可 | A4117（A4104）※A4104は取付穴拡大要 | 45 | 46/47(38-53) | B4117 |
| 650 | NX650 DOMINATOR | 89/90 | 520 | 108L | C4126 | 15 | 14-16 | A4117（A4104）※A4104は取付穴拡大要 | 45 | 46/47(38-53) | B4117 |
| 650 | NX650 DOMINATOR | 91-94 | 520 | 110L | C4126 | 15 | 14-16 | A4117（A4104）※A4104は取付穴拡大要 | 47 | 46/47(38-53) | B4117 |
| 650 | NX650 DOMINATOR | 95-03 | 520 | 110L | C4126 | 15 | 14-16 | A4117（A4104）※A4104は取付穴拡大要 | 46 | 46/47(38-53) | B4117 |
| 650 | SLR650 (VIGOR650) | 97/98(-03) | 520 | 110L | C4126 | 14 | 14-16 | A4117（A4104）※A4104は取付穴拡大要 | 43 | 46/47(38-53) | B4117 |
| 650 | XL650V TRANSALP (RD10/11) | 00-06 | 525 | 118L | C5104 | 15 | 14-17 | A5202/A5104 | 48 | 40-47/46-49 | X |
| 650 | XR650L | 93-20 | 520 | 110L | C4127 | 15 | 13-15 | A4111/A4102R | 45 | 38-48/47-53 | B4111/4102R |
| 650 | XR650R | 00-07 | 520 | 110L | C4137 | 14 | 13-16 | A4111/A4102R | 48 | 38-48/47-53 | B4111/4102R |
| 650 | XRV650 AFRICA TWIN (RD03) | 88/89 | 525 | 124L | C5104 | 16 | 14-17 | A5202/A5104 | 49 | 40-47/46-49 | |
| 680 | XL700V(TRANSALP)(RD15/16) | 08-12 | 525 | 118L | C5104 | 15 | 14-17 | A5202/A5104 | 47 | 40-47/46-49 | X |
| 700 | CTX700/N | 13-16 | 520 | 114L | C4123/R | 16 | 13-16/17 | A4119 | 43 | 38-46 | B4119R |
| 700 | CTX700/N DCT | 13-16 | 520 | 112L | C4123/R | 16 | 13-16/17 | A4119 | 39 | 38-46 | B4119R |
| 700 | INTEGRA (525) DCT (RC62)NC700D | 12- | 525 | 112L | C5115 | 17 | 16/17 | A5108 | 39 | 39-47 | B5108/R |
| 700 | NC700S/X (525) (RC61/RC63) | 12- | 525 | 114L | C5115 | 16 | 16/17 | A5108 | 43 | 39-47 | B5108/R |
| 700 | NC700S/X (520) (RC61/RC63) | 12- | 520 | 114L | C4123/R | 16 | 13-16/17 | A4119 | 43 | 38-46 | B4119R |
| 700 | NC700S/X(DCT) 520 (RC61/RC63) | 12- | 520 | 112L | C4123/R | 16 | 13-16/17 | A4119 | 39 | 38-46 | B4119R |
| 750 | CB750 FOUR K0 | 69- | 530 | 100L | C6104 | 18 | 17/18 | A6109 | 45 | 45/48 | B6109 |
| 750 | CB750 FOUR K1-K6 | -78 | 530 | 102L | C6104 | 18 | 17/18 | A6109 | 48 | 45/48 | B6109 |
| 750 | CB750 FOUR K7 | 77 | 630 | 88L | C8101 | 15 | 在庫限り | 特注製作※P85参照 | 41 | 歯数変更可 | X |
| 750 | CB750 FOUR K7 (530con) | 77 | 530 | 104L | C6107 | 17 | 16/17 | A6109 | 46/47 | 45/48 | B6109 |
| 750 | CB750(RC42) | 92-94 | 525 | 112L | C5114 | 15 | 15 | A5105 | 40 | 35-48 | B5105/R |
| 750 | CB750(RC42) | 95-08 | 525 | 112L | C5109R | 15 | 14-17 | A5105 | 39 | 35-48 | B5105/R |
| 750 | CB750FA/B/C (国外) | 80-82 | 530 | 108L | C6108 | 18 | 15-17/18(19) | A6105 | 46 | 38-46 | B6105 |
| 750 | CB750FZ | 79 | 630 | 90L | | 15 | | 特注製作※P85参照 | 38 | 歯数変更可 | |
| 750 | CB750FZ (530con) | 79 | 530 | 116L | C6108 | 18 | 15-17/18(19) | A6105 | 46 | 38-46 | B6105 |
| 750 | CB750FZ/A/B/C (国内) | 79-82 | 530 | 106L | C6108 | 18 | 15-17/18(19) | A6105 | 43 | 38-46 | B6105 |
| 750 | CB750KZ/KA(RC01) | 78-80 | 530 | 106L | C6108 | 18 | 15-17/18(19) | A6109 | 43 | 45/48 | B6109 |
| 750 | CBR750(RC27) AERO | 87/88 | 530 | 116L | C6108 | 16 | 15-17/18(19) | A6109 | 45 | 45/48 | B6109 |
| 750 | CBR750 | 89- | 530 | 116L | C6108 | | 15-17/18(19) | A6105 | | 38-46 | B6105 |
| 750 | CBX750F/HORIZON | 84-86 | 530 | 114L | C6108 | 16 | 15-17/18(19) | A6105 | 45 | 38-46 | B6105 |
| 750 | INTEGRA (525) DCT (RC71)NC700D | 14- | 525 | 112L | C5115 | 17 | 16/17 | A5108 | 39 | 39-47 | B5108/R |
| 750 | INTEGRA (520) DCT (RC89)NC700D | 16- | 520 | 112L | C4123/R | 17 | 13-16/17 | A4119 | 39 | 38-46 | B4119R |
| 750 | MAGNA750 (RC43) | 93-04 | 530 | 118L | C6109 | 16 | 15-17 | A6105 | 40 | 38-46 | B6105 |
| 750 | NC750L (RC67) 教習車 | 13-21 | 525 | 114L | C5115 | 15 | 16/17 | A5108 | 44 | 39-47 | B5108/R |
| 750 | NC750L AT (RH14) 教習車 | 22- | 525 | 114L | C5115 | 15 | 16/17 | A5108 | 44 | 39-47 | B5108/R |
| 750 | NC750L MT (RH14) 教習車 | 22- | 525 | | C5115 | | 16/17 | A5108 | | 39-47 | B5108/R |
| 750 | NC750L (520) | | 520 | 114L | C4123/R | | 13-16/17 | A4119 | | 38-46 | B4119R |
| 750 | NC750S/X(DCT) 525 (RC70/72) | 14- | 525 | 112L | C5115 | 17 | 16/17 | A5108 | 39 | 39-47 | B5108/R |
| 750 | NC750S/X(DCT) 520 (RC70/72) | 14- | 520 | 112L | C4123/R | 17 | 13-16/17 | A4119 | 39 | 38-46 | B4119R |
| 750 | NC750S/X(L/LD) 525 (RC70/72) | 14- | 525 | 114L | C5115 | 17 | 16/17 | A5108 | 43 | 39-47 | B5108/R |
| 750 | NC750S/X(L/LD) 520 (RC70/72) | 14- | 520 | 114L | C4123/R | 17 | 13-16/17 | A4119 | 43 | 38-46 | B4119R |
| 750 | NC750S/X(L/LD) 520 (RC88/90) | 16- | 520 | 112L | C4123/R | 17 | 13-16/17 | A4119 | 43 | 38-46 | B4119R |
| 750 | NC750X 520 (RH09) | 21- | 520 | 112L | C4123/R | 16 | 13-16/17 | A4119 | 43 | 38-46 | B4119R |
| 750 | NC750X DCT 520 (RH09) | 21- | 520 | 112L | C4123/R | 17 | 13-16/17 | A4119 | 41 | 38-46 | B4119R |
| 750 | NM4-01/02 DCT (RC82) | 14- | 520 | 112L | C4123/R | 17 | 13-16/17 | A4119 | 39 | 38-46 | B4119R |
| 750 | NR750 | 92 | 525 | 108L | C5111/R-GP | 16 | 14-16/14-17 | A5106 | 40 | 38-43 | B5106 |

※価格表はP75～P84をご参照ください



## ザム・ジャパンスプロケット適合表

各RANGE（丁数）はSTD外の装着を保証するものではありません。必ず現車でご確認下さい。
予告なく仕様変更を行う場合がございます。あらかじめご了承下さい。

XAMリアスプロケット部番（置換え）　スチールは丁数に限定あります
クラシック（ゴールド）　A○○○○—
プレミアム（ハードタイプ）　A○○○○X/R
スチールクラシック（シルバー）　B○○○○—
スチールタフライト（レインボー）　B○○○○R

| | MODEL | | Chain | | Front Sprocket | | | Rear Sprocket | | | |
|---|---|---|---|---|---|---|---|---|---|---|---|
| C/C | MODEL | YEAR | PITCH | LINKS | XAM PARTS NO. | STD | RANGE | XAM PARTS NO. | STD | RANGE | Steel |
| 750 | RVF750(RC45) | 94 | 525 | 108L | C5109R | 17 | 14-17 | A5106 | 40 | 38-43 | B5106 |
| 750 | RVF750 (520con) | 94 | 520 | 108L | C4133R | 17 | 14-17 | A4120 | 40 | 34-48 | X |
| 750 | SHADOW SLASHER 750 | 00 | 525 | 124L | C5112 | 17 | 17 | A5108 | 41 | 39-47 | B5108/R |
| 750 | SHADOW750 (RC44) | 97-01 | 525 | 122L | C5112 | 17 | 17 | A5108 | 41 | 39-47 | B5108/R |
| 750 | SHADOW750(RC50)(シャフトドライブ) | 04-12 | | | | | | | | | |
| 750 | VF750F (RC15) | 83-85 | 530 | 110L | C6108 | 17 | 15-17/18(19) | A6105 | 44 | 38-46 | B6105 |
| 750 | VFR750F(RC24) | 86-89 | 530 | 110L | C6108/C6109 | 16 | 15-17/18(19) | A6105 | 45 | 38-46 | B6105 |
| 750 | VFR750F(RC36) PRO-ARM | 90-98 | 525 | 112L | C5111/R-GP | 16 | 14-16/14-17 | 特注製作※P85参照 | 43 | 歯数変更可 | X |
| 750 | VFR750F(RC36) PRO-ARM (国外) | 90-98 | 530 | 112L | C6109 | 16 | 15-17 | A6108 | 43 | 43/44 | B6108 |
| 750 | VFR750R (RC30) | 87 | 525 | 106L | C5107R | 16 | 14-17 | A5106 | 40 | 38-43 | B5106 |
| 750 | VFR750R (520con) | 87 | 520 | 106L | C4131R | 16 | 14-17 | A4120 | 40 | 34-48 | X |
| 750 | VT750S(SHADOW RS) | 10- | 525 | 112L | C5112 | 17 | 17 | A5108 | 38 | 39-47 | B5108/R |
| 750 | X-ADV (750) (RC95) | 17-20 | 520 | 118L | C4123/R | 17 | 13-16/17 | A4119 | 38 | 38-46 | B4119R |
| 750 | X-ADV (750) (RH10) | 21- | 520 | 118L | C4123/R | 17 | 13-16/17 | A4119 | 38 | 38-46 | B4119R |
| 750 | XRV750 AFRICA TWIN (L,M,N)(RD04) | 90-92 | 525 | 124L | C5108 | 16 | 15-17 | A5105 | 46 | 35-48 | B5105/R |
| 750 | XRV750 AFRICA TWIN (P-Y)(RD07) | 93-03 | 525 | 124L | C5108 | 16 | 15-17 | A5105 | 45 | 35-48 | B5105/R |
| 750 | XRV750 AFRICA TWIN (国内)(RD07) | 93- | 525 | 122L | C5108 | 16 | 15-17 | A5105 | 43 | 35-48 | B5105/R |
| 755 | CB750 HORNET | 23- | 520 | 114L | | 16 | | | 45 | | |
| 755 | XL750TRANSALP | 23- | 520 | 126L | | 16 | | A4130 | 45 | 36/38/40/42/44 | B4130R |
| 800 | VFR800 (RC46) (国外) | 98-01 | 530 | 108L | C6108 | 17 | 15-17/18(19) | A6106 | 43 | 42-45 | - |
| 800 | VFR800 (RC46) (国内) | 98-01 | 525 | 108L | C5109R | 17 | 14-17 | 特注製作※P85参照 | 43 | 歯数変更可 | X |
| 800 | VFR800 V-TECH/X (RC46) (国外/国内) | 02-13 | 530 | 110L | C6108 | 16 | 15-17/18(19) | A6108 | 43 | 43/44 | B6108 |
| 800 | VFR800 F/X (RC79) | 14- | 525 | 110L | C5109R | 16 | 14-17 | A5111 | 43 | 43/44 | X |
| 900 | CB900F/BOLD'OR(SC01/SC09) | 79-83 | 530 | 106L | C6108 | 17 | 15-17/18(19) | A6105 | 44 | 38-46 | B6105 |
| 900 | CB900F/HORNET900 (国外) SC48 | 02-06 | 530 | 114L | C6109 | 16 | 15-17 | A6104 | 43 | 37-49 | B6104/R |
| 900 | CBR900RR FIREBLADE | 92-95 | 530 | 108L | C6109 | 16 | 15-17 | A6104 | 42 | 37-49 | B6104/R |
| 900 | CBR900RR FIREBLADE | 96-99 | 525 | 108L | C5111/R-GP | 16 | 14-16/14-17 | A5108 | 42 | 39-47 | B5108/R |
| 900 | CBR900RR (520con) | 92-99 | 520 | 108L | C4132R(C4134R)(GP) | 16 | 14-17/13-17 | A4119 | 42 | 38-46 | B4119R |
| 900 | HORNET900 (国内) (SC48) | 02-04 | 525 | 112L | C5111/R-GP | 16 | 14-16/14-17 | A5108 | 40 | 39-47 | B5108/R |
| 929 | CBR929RR FIREBLADE (SC44) | 00/01 | 530 | 108L | C6109 | 16 | 15-17 | A6107 | 42 | 39-45 | B6107 |
| 929 | CBR929RR FIREBLADE(SC50)(ｶﾀﾞ仕様) | 00/01 | 530 | 110L | C6109 | 16 | 15-17 | A6107 | 43 | 39-45 | B6107 |
| 929 | CBR929 (525con) | 00- | 525 | | C5113R(C5111) | - | 15-17/14-16 | A5110 | - | 39-48 | B5110 |
| 929 | CBR929 (520con) | 00- | 520 | | C4132R(C4134R)(GP) | - | 14-17/13-17 | A4122X | - | 39-48 | B4122R |
| 954 | CBR954RR FIREBLADE(SC50)(国外) | 02/03 | 530 | 108L | C6109 | 16 | 15-17 | A6107 | 42 | 39-45 | B6107 |
| 954 | CBR954RR FIREBLADE(SC50)(国内) | 02/03 | 530 | 108L | C6109 | 16 | 15-17 | A6107 | 41 | 39-45 | B6107 |
| 954 | CBR954 (525con) | 00- | 525 | | C5113R(C5111) | - | 15-17/14-16 | A5110 | - | 39-48 | B5110 |
| 954 | CBR954 (520con) | 00- | 520 | | C4132R(C4134R)(GP) | - | 14-17/13-17 | A4122X | - | 39-48 | B4122R |
| 999 | CB1000 HORNET | 24- | | | | | | | | | |
| 1000 | CB1000R/RA/RA-C/ABS (ITA)(SC60) | 08-17 | 530 | 116L | C6109 | 16 | 15-17 | A6108 | 44 | 43/44 | B6108 |
| 1000 | CB1000R (SC80) | 18- | 525 | 116L | C5109R | 15 | 14-17 | A5111 | 44 | 43/44 | X |
| 1000 | CB1000SF (SC30) (BIG1) | 92/93 | 525 | 116L | C5109R | 17 | 14-17 | A5105 | 42 | 35-48 | B5105/R |
| 1000 | CB1000SF (SC30)/T2 | 94-00 | 525 | 116L | C5109R | 17 | 14-17 | A5105 | 43 | 35-48 | B5105/R |
| 1000 | CBF1000/ABS | 06-10 | 530 | 120L | C6109 | 16 | 15-17 | A6104 | 43 | 37-49 | B6104/R |
| 1000 | CBF1000/ABS | 11-15 | 530 | 114L | C6109 | 16 | 15-17 | A6104 | 41 | 37-49 | B6104/R |
| 1000 | CBR1000F | 87/88 | 530 | 114L | C6108 | 17 | 15-17/18(19) | A6105 | 43 | 38-46 | B6105 |
| 1000 | CBR1000F | 89-92 | 530 | 114L | C6108 | 17 | 15-17/18(19) | A6105 | 42 | 38-46 | B6105 |
| 1000 | CBR1000F | 93/94 | 525 | 114L | C5109R | 17 | 14-17 | A5105 | 41 | 35-48 | B5105/R |
| 1000 | CBR1000F | 95-00 | 530 | 114L | C6108 | 17 | 15-17/18(19) | A6105 | 41 | 38-46 | B6105 |
| 1000 | CBR1000RR (SC57) | 04/05 | 530 | 114L | C6109 | 16 | 15-17 | A6107 | 40 | 39-45 | B6107 |
| 1000 | CBR1000RR (SC57) | 06/07 | 530 | 114L | C6109 | 16 | 15-17 | A6107 | 42 | 39-45 | B6107 |
| 1000 | CBR1000RR (SC59) | 08-16 | 530 | 116L | C6109 | 16 | 15-17 | A6107 | 42 | 39-45 | B6107 |

※価格表はP75～P84をご参照ください

## ザム・ジャパンスプロケット適合表

各RANGE（丁数）はSTD外の装着を保証するものではありません。必ず現車でご確認下さい。
予告なく仕様変更を行う場合がございます。あらかじめご了承下さい。

XAMリアスプロケット部番（置換え）　スチールは丁数に限定あります
クラシック（ゴールド）　A○○○○—
プレミアム（ハードタイプ）　A○○○○X/R
スチールクラシック（シルバー）　B○○○○—
スチールタフライト（レインボー）　B○○○○R

| MODEL | | Chain | | | Front Sprocket | | | Rear Sprocket | | | |
|---|---|---|---|---|---|---|---|---|---|---|---|
| C/C | MODEL | YEAR | PITCH | LINKS | XAM PARTS NO. | STD | RANGE | XAM PARTS NO. | STD | RANGE | Steel |
| 1000 | CBR1000RR (SC59)（国内モデル） | 08-16 | 530 | 116L | C6109 | 16 | 15-17 | A6107 | 41 | 39-45 | B6107 |
| 1000 | CBR1000RR SP2 (SC77) | 18-20 | 525 | 116L | C5111/R-GP | 16 | 14-16/14-17 | A5512X | 43 | 38-48 | B5910R |
| 1000 | CBR1000RR/SP (SC77) | 17-19 | 525 | 116L | C5111/R-GP | 16 | 14-16/14-17 | A5110 | 43 | 39-48 | B5110 |
| 1000 | CBR1000RR-R (SC82) | 20/21 | 525 | 118L | C5111/R-GP | 16 | 14-16/14-17 | A5110 | 40 | 39-48 | B5110 |
| 1000 | CBR1000RR-R (SC82) | 22- | 525 | 118L | C5111/R-GP | 16 | 14-16/14-17 | A5110 | 43 | 39-48 | B5110 |
| 1000 | CBR1000RR/-R (520con) | 17- | 520 | | C4907R-GP | - | 14-17 | A4122X | - | 39-48 | B4122R |
| 1000 | CBX1000 | 78/79 | 630 | 86L | 特注製作※P85参照 | 15 | 歯数変更可 | 特注製作※P85参照 | 35 | 歯数変更可 | - |
| 1000 | CBX1000 (530con) | 78/79 | 530 | 104L | C6110 | 18 | 18 | A6105 | 42 | 38-46 | B6105 |
| 1000 | CBX1000 PRO LINK | 80-82 | 530 | 108L | C6110 | 18 | 18 | A6105 | 42 | 38-46 | B6105 |
| 1000 | CRF1000L Africa Twin/ABS/DCT | 16- | 525 | 124L | C5111/R-GP | 16 | 14-16/14-17 | A5105 | 42 | 35-48 | B5105/R |
| 1000 | VF1000FE | 84 | 530 | 110L | C6108 | 17 | 15-17/18(19) | A6105 | 43 | 38-46 | B6105 |
| 1000 | VF1000FF/F2F | 84/85 | 530 | 114L | C6108 | 17 | 15-17/18(19) | A6105 | 43 | 38-46 | B6105 |
| 1000 | VF1000R(欧) | 84-86 | 530 | 110L | C6108 | 17 | 15-17/18(19) | A6105 | 43 | 38-46 | B6105 |
| 1000 | VF1000R(米) | 84-86 | 530 | 110L | C6108 | 17 | 15-17/18(19) | A6105 | 44 | 38-46 | B6105 |
| 1000 | VTR1000 SP-1 | 00/01 | 530 | 104L | C6109 | 16 | 15-17 | A6107 | 40 | 39-45 | B6107 |
| 1000 | VTR1000 SP-2/3 /RVT1000R | 02-06 | 530 | 106L | C6109 | 16 | 15-17 | A6107 | 40 | 39-45 | B6107 |
| 1000 | VTR1000 SP-1-3 (525con) | 00-06 | 525 | - | C5113R(C5111) | 16 | 15-17/14-16 | A5110 | 40 | 39-48 | B5110 |
| 1000 | VTR1000 SP-1-3 (520con) | 00-06 | 520 | - | C4132R(C4134R)(GP) | 16 | 14-17/13-17 | A4122X | 40 | 39-48 | B4122R |
| 1000 | VTR1000F(国外) | 97-04 | 530 | 102L | C6109 | 16 | 15-17 | A6104 | 41 | 37-49 | B6104/R |
| 1000 | VTR1000F(国外) (520con) | 97-04 | 520 | 102L | C4132R(C4134R)(GP) | 16 | 14-17/13-17 | A4119 | 41 | 38-46 | B4119R |
| 1000 | VTR1000F(国内) | 97-03 | 525 | 102L | C5111/R-GP | 16 | 14-16/14-17 | A5108 | 41 | 39-47 | B5108/R |
| 1000 | VTR1000F(国内) (520con) | 97-03 | 520 | 102L | C4132R(C4134R)(GP) | 16 | 13-17/14-17 | A4119 | 41 | 38-46 | B4119R |
| 1000 | XL1000V(VARADERO) | 99-13 | 525 | 112L | C5111/R-GP | 16 | 14-16/14-17 | A5108 | 47 | 39-47 | B5108/R |
| 1100 | CB1100 TYPE1/2 (SC65) | 10-13 | 530 | 110L | C6108 | 18 | 15-17/18(19) | A6104 | 39 | 37-49 | B6104/R |
| 1100 | CB1100/EX1/2/RS | 14- | 530 | 110L | C6111 | 18 | 18 | A6104 | 40 | 37-49 | B6104/R |
| 1100 | CB1100F (SC11) | 83 | 530 | 106L | C6108 | 17 | 15-17/18(19) | A6105 | 41 | 38-46 | B6105 |
| 1100 | CB1100F (SC11) USA | 83 | 530 | 106L | C6108 | 17 | 15-17/18(19) | A6105 | 42 | 38-46 | B6105 |
| 1100 | CB1100R (SC05) | 81 | 530 | 104L | C6108 | 17 | 15-17/18(19) | A6105 | 40 | 38-46 | B6105 |
| 1100 | CB1100R (SC08) | 82/83 | 530 | 104L | C6108 | 17 | 15-17/18(19) | A6105 | 39 | 38-46 | B6105 |
| 1100 | CBR1100XX Blackbird/Super | 97- | 530 | 110L | C6108 | 17 | 15-17/18(19) | A6104 | 44 | 37-49 | B6104/R |
| 1100 | CRF1100L AfricaTwin/ABS/DCT(SD10) | 20- | 525 | 124L | C5111/R-GP | 16 | 14-16/14-17 | A5105 | 42 | 35-48 | B5105/R |
| 1100 | Hawk11 (SC85) | 22- | 525 | 130L | C5111/R-GP | 17 | 14-16/14-17 | A5110 | 42 | 39-48 | B5110 |
| 1100 | NT1100/DCT (SC84) | 22- | 525 | 122L | | 16 | | | 40 | | |
| 1100 | REBEL1100/T | 21- | 525 | 120L | C5111/R-GP | 16 | 14-16/14-17 | A5108 | 42 | 39-47 | B5108/R |
| 1100 | X11 (SC42)(国外) | 99- | 530 | 110L | C6108 | 17 | 15-17/18(19) | A6104 | 43 | 37-49 | B6104/R |
| 1100 | X11 (SC42)(国内) | 00- | 530 | 110L | C6108 | 17 | 15-17/18(19) | A6104 | 42 | 37-49 | B6104/R |
| 1300 | CB1300SF | 98-02 | 530 | 116L | C6108 | 18 | 15-17/18(19) | A6104 | 41 | 37-49 | B6104/R |
| 1300 | CB1300SF/BOLD'OR/TOURING | 03-13 | 530 | 114L | C6108 | 18 | 15-17/18(19) | A6104 | 39 | 37-49 | B6104/R |
| 1300 | CB1300SF/BOLD'OR/TOURING | 14- | 530 | 116L | C6108 | 18 | 15-17/18(19) | A6104 | 40 | 37-49 | B6104/R |
| 1300 | X4/Type LD (SC38) | 97-04 | 530 | 122L | C6108 | 18 | 15-17/18(19) | A6104 | 41 | 37-49 | B6104/R |



※価格表はP75～P84をご参照ください

## ザム・ジャパンスプロケット適合表

各RANGE（丁数）はSTD外の装着を保証するものではありません。必ず現車でご確認下さい。
予告なく仕様変更を行う場合がございます。あらかじめご了承下さい。

XAMリアスプロケット部番（置換え）　スチールは丁数に限定あります
クラシック（ゴールド）　A○○○○—
プレミアム（ハードタイプ）　A○○○○X/R
スチールクラシック（シルバー）　B○○○○—
スチールタフライト（レインボー）　B○○○○R

| MODEL | | Chain | | | Front Sprocket | | | Rear Sprocket | | | |
|---|---|---|---|---|---|---|---|---|---|---|---|
| C/C | MODEL | YEAR | PITCH | LINKS | XAM PARTS NO. | STD | RANGE | XAM PARTS NO. | STD | RANGE | Steel |
| **YAMAHA** | | | | | | | | | | | |
| 50 | CHAPPY50 (LB50)) | 75-79 | 420 | 94L | C2403 | 14 | 11-16 | A2201 | 32 | 37/44/48 | B2201 |
| 50 | CHAPPY50 | 80/81 | 420 | 94L | C2403 | 15 | 11-16 | A2201 | 30 | 37/44/48 | B2201 |
| 50 | CHAPPY50 | 82-86 | 420 | 94L | C2403 | 14 | 11-16 | A2201 | 32 | 37/44/48 | B2201 |
| 50 | CHAPPY50 | 88-94 | 420 | 94L | C2403 | 14 | 11-16 | 特注製作※P85参照 | 32 | 35-48 | X |
| 50 | DT50 (17W) | 84- | 420 | 108L | C2403 | 12 | 11-16 | A2201 | 48 | 37/44/48 | B2201 |
| 50 | DT50R(EURO) | 97-02 | 420 | 128L | C2504 | 12 | 11-14 | A2201 | | 37/44/48 | B2201 |
| 50 | DT50R/SM(EURO) | 03-06 | 420 | 126L | C2504 | 11 | 11-14 | 特注製作※P85参照 | | 歯数変更可 | X |
| 50 | FT-1/FT-50 | 70-71 | 420 | | C2201/C2301 | | 9-17/12-16 | A2201 | | 37/44/48 | B2201 |
| 50 | GR50 | 76-79 | 420 | | C2201/C2301 | | 9-17/12-16 | A2201 | | 37/44/48 | B2201 |
| 50 | GT50/MX（ミニトレ） | 72-80 | 420 | | C2201/C2301 | 12 | 9-17/12-16 | A2201 | 39 | 37/44/48 | B2201 |
| 50 | POKKE (QA50) | 80 | 420 | 74 L | C2201/C2301 | 15 | 9-17/12-16 | 特注製作※P85参照 | 29 | 歯数変更可 | X |
| 50 | RX50 (4U5) | 80-82? | 420 | 110L | C2403 | 12 | 11-16 | A2201 | 47 | 37/44/48 | B2201 |
| 50 | RX50 | 83/84 | 420 | 110L | C2301 | 12 | 12-16 | A2201 | 47 | 37/44/48 | B2201 |
| 50 | RZ50 (1HK) | 81-89 | 420 | 106L | C2403 | 12 | 11-16 | 特注製作※P85参照 | 48 | | X |
| 50 | RZ50 | 98-06 | 428 | 110L | C3212P | 12 | 12-17 | A3205 | 49 | 49/54 | X |
| 50 | TDR50 | 88- | 428 | 106L | C3212P | 14 | 12-17 | A3202 | 46 | 45-54 | X |
| 50 | TTR50 | 06- | 420 | 80L | C2403 | 13 | 11-16 | 特注製作※P85参照 | 37 | 35-48 | X |
| 50 | TZ50 | | 428 | 126L | C3212P | 12 | 12-17 | A3202 | | 45-54 | X |
| 50 | TZM50 | 94- | 420 | 108L | C2403 | 13 | 11-16 | 特注製作※P85参照 | 45 | 35-48 | X |
| 50 | TZR50 | 90-94 | 428 | 120L | C3212P | 12 | 12-17 | A3202 | 47 | 45-54 | X |
| 50 | TZR50 | 95- | 428 | 126L | C3212P | 12 | 12-17 | A3202 | 49 | 45-54 | X |
| 50 | TZR50(EURO) | 97-12 | 420 | | C2504 | | 11-14 | 特注製作※P85参照 | | 歯数変更可 | X |
| 50 | V50/D メイト | 91- | 420 | 100/102L | | | | 特注製作※P85参照 | | 歯数変更可 | X |
| 50 | V50N ニュースメイト | 91- | 428 | 100/102L | | | | 特注製作※P85参照 | | 歯数変更可 | X |
| 50 | YB-1(2cycle) | 96-01 | 420 | 96L | C2201/C2301 | 11 | 9-17/12-16 | 特注製作※P85参照 | 39 | 35-48 | X |
| 50 | YB-1Four(4cycle) | 00-06 | 420 | 98L | C2403 | 11 | 11-16 | 特注製作※P85参照 | 39 | 35-48 | X |
| 50 | YSR50 | 86- | 420 | 100L | C2201/C2301 | 12 | 9-17/12-16 | A2201 | 44 | 37/44/48 | B2201 |
| 65 | YZ65 | 18- | 420 | 114L | | 14 | | | 47 | | X |
| 80 | CHAPPY80 (LB80) | | 420 | | | | | | | | X |
| 80 | GR80 | 76-79 | 420 | | C2201/C2301 | | 9-17/12-16 | A2201 | | 37/44/48 | B2201 |
| 80 | GT80/MX | 72-80 | 420 | | C2201/C2301 | | 9-17/12-16 | A2201 | | 37/44/48 | B2201 |
| 80 | PW80 | 00- | 420 | 84L | C2403 | 15 | 11-16 | 特注製作※P85参照 | 32 | 35-48 | X |
| 80 | TDR80 | 88- | 428 | 102L | C3212P | 16 | 12-17 | A3202 | 38 | 45-54 | X |
| 80 | YSR80 | 86- | 420 | 98L | C2201/C2301 | 14 | 9-17/12-16 | A2201 | 37 | 37/44/48 | B2201 |
| 80 | YZ80 | | 428 | | | | | 特注製作※P85参照 | 51 | 歯数変更可 | X |
| 80 | YZ80 | 80-83 | 428 | | C3212P | | 12-17 | 特注製作※P85参照 | | 歯数変更可 | X |
| 80 | YZ80 | 84/85 | 428 | | C3212P | 14 | 12-17 | 特注製作※P85参照 | | 歯数変更可 | X |
| 80 | YZ80 | 86-92 | 428 | 114L | C3212P | 14 | 12-17 | 特注製作※P85参照 | 46 | 歯数変更可 | X |
| 80 | YZ80 | 93-01 | 428 | 114L | C3212P | 13 | 12-17 | A3301 | 47 | 46-54(42-) | X |
| 80 | YZ80(LARGE WHEEL) | 93-01 | 428 | 120L | C3212P | 13 | 12-17 | A3301 | 47 | 46-54(42-) | X |
| 85 | YZ85 | 02-18 | 428 | 118L | C3203 | 14 | 13-20 | A3301 | 47 | 46-54(42-) | X |
| 85 | YZ85(LARGE WHEEL) | 02-18 | 428 | 124L | C3203 | 14 | 13-20 | A3301 | 52 | 46-54(42-) | X |
| 85 | YZ85 | 19 | 428 | 118 L | C3203 | 14 | 13-20 | A3301 | 46 | 46-54(42-) | X |
| 85 | YZ85(LARGE WHEEL) | 19 | 428 | 124L | C3203 | 14 | 13-20 | A3301 | 51 | 46-54(42-) | X |
| 90 | T90 タウンメイト(郵政メイト) | | 428 | | C3903 | 15 | | 特注製作※P85参照 | 35 | 歯数変更可 | B3208 |
| 90 | TTR90 | 00- | 420 | 86L | C2403 | 14 | 11-16 | 特注製作※P85参照 | 35 | 35-48 | X |
| 110 | TTR110 | 08 | 420 | 90L | C2403 | 14 | 11-16 | 特注製作※P85参照 | 35 | 35-48 | X |
| 123 | AT-1 | 69- | 428 | | | | | | 37 | | B3203 |
| 125 | DT125 (17F)(2NO) | | 428 | | C3212P | | 16/12-17 | | 45/48 | | X |
| 125 | DT125/R | 85-87 | 428 | 116L | C3212P | 16 | 12-17 | A3202 | 53 | 45-54 | X |

※価格表はP75～P84をご参照ください

## ザム・ジャパンスプロケット適合表

各RANGE（丁数）はSTD外の装着を保証するものではありません。必ず現車でご確認下さい。
予告なく仕様変更を行う場合がございます。あらかじめご了承下さい。

XAMリアスプロケット部番（置換え）　スチールは丁数に限定あります
クラシック（ゴールド）　A○○○○—
プレミアム（ハードタイプ）　A○○○○X/R
スチールクラシック（シルバー）　B○○○○—
スチールタフライト（レインボー）　B○○○○R

| | MODEL | | Chain | | Front Sprocket | | | Rear Sprocket | | | |
|---|---|---|---|---|---|---|---|---|---|---|---|
| C/C | MODEL | YEAR | PITCH | LINKS | XAM PARTS NO. | STD | RANGE | XAM PARTS NO. | STD | RANGE | Steel |
| 125 | DT125/R (520con) | 85-87 | 520 | | | | | 特注製作※P85参照 | 42 | 歯数変更可 | X |
| 125 | DT125R (3FW)(3MB) | 88- | 428 | 134L | C3203 | 17 | 13-20 | A3204 | 53 | 52-57 | B3204 |
| 125 | DT125R (520con) | 88- | 520 | 108L | C4201 | 14 | 10-14 | A4207 | 44 | 42-46 | B4224 |
| 125 | MT-125 | 15- | 428 | 132L | C3212P | 14 | 12-17 | A3210 | 48 | 40-48/50/52 | X |
| 125 | RD125 | 74-76 | 428 | 114L | C3212P | 14,15 | 12-17 | 特注製作※P85参照 | 38,39 | 歯数変更可 | B3208 |
| 125 | RD125 DX | 75-81 | 428 | 112L | C3212P | 15 | 12-17 | 特注製作※P85参照 | 39 | 歯数変更可 | X |
| 125 | RD125 | 82-87 | 428 | 118L | C3212P | 16 | 12-17 | A3201 | 45,46 | 44-49 | X |
| 125 | RZ125 (13W) | 82-86 | 428 | 118L | C3212P | 16 | 12-17 | A3201 | 46 | 44-49 | X |
| 125 | SR125 (4WP) | 95- | 428 | 120L | C3212P | 14 | 12-17 | A3201 | 49 | 44-49 | X |
| 125 | TDR125 Belgarda | 89/90 | 428 | 132L | C3203 | 16 | 13-20 | A3204 | 53 | 52-57 | B3204 |
| 125 | TDR125R Belgarda | 91/92 | 428 | 130L | C3203 | 16 | 13-20 | A3206S | 57 | 46-58 | B3206+S |
| 125 | TDR125R Bergarda | 93- | 428 | 136L | C3203 | 16 | 13-20 | A3204 | 53 | 52-57 | B3204 |
| 125 | TTR125/LARGE WHEEL | 00/01 | 428 | 112/116L | C3212P | 13 | 12-17 | A3205 | 49/54 | 49/54 | X |
| 125 | TTR125/LARGE WHEEL | 02- | 428 | 112/116L | C3212P | 13 | 12-17 | A3202 | 49/54 | 45-54 | X |
| 125 | TT-R125LWE | 23- | 428 | | C3212P | 13 | 12-17 | A3202 | 54 | 45-54 | X |
| 125 | TW125 | 98-01 | 428 | 122L | C3206 | 14 | 14/15 | A3203 | 50 | 43-50 | B3203 |
| 125 | TW125 | 02-06 | 428 | 126L | C3206 | 14 | 14/15 | A3203 | 51 | 43-50 | B3203 |
| 125 | TY125 | 76-89 | 428 | 120L | C3212P | 13 | 12-17 | A3203 | 52 | 43-50 | B3203 |
| 125 | TZ125 | 93-96 | 415 | - | C1201 | | | A1201X | | | X |
| 125 | TZ125 | 97- | 415 | - | C1201 | | | A1202X | | | X |
| 125 | TZR125/R (2RM/3TY)(国内) | 87-94 | 428 | 130L | C3212P | 16 | 12-17 | A3201 | 44/46 | 44-49 | X |
| 125 | TZR125R Belgarda (4FL/HX/HX/JB) | 93-96 | 428 | 140L | C3203 | 16 | 13-20 | A3403 ※8.5/10.5Wホール確認 | 46 | 44-60 | X |
| 125 | TZR125R Belgarda (520con) | 93-96 | 520 | 114L | C4201 | 14 | 10-14 | A4406 ※8.5/10.5Wホール確認 | 40 | 38-48 | X |
| 125 | TZR125RR Belgarda (4DL) | 96-00 | 428 | 130L | C3203 | 18(20) | 13-20 | A3206 | 51 | 43-58 | B3206/R |
| 125 | TZR125RR Belgarda (520con) | 96-00 | 520 | - | C4201 | 14 | 10-14 | A4120/A4405 | 40 | 34-48/36-48 | B4225 |
| 125 | WR125 | 98-01 | 520 | 112L | C4201 | 13 | 10-14 | A4104/A4203R | 48 | 38-53/47-53 | B4104/B4203R |
| 125 | WR125 | 02 | 520 | 112L | C4201 | 13 | 10-14 | A4104/A4203R | 49 | 38-53/47-53 | B4104/B4203R |
| 125 | WR125R/X | 09-15 | 428 | 134L | C3212P | 14 | 12-17 | A3204 | 53 | 52-57 | B3204 |
| 125 | WR125R/X (520) | 09-15 | 520 | | C4305P | | 13-15 | A4207/A4206R | | 42-46/47-53 | B4224(B4206) |
| 125 | XSR125 | 21- | 428 | 130L | C3212P | 14 | 12-17 | A3210 | 52 | 40-48/50/52 | X |
| 125 | XT125 R | 05-10 | 428 | 128L | C3212P | 14 | 12-17 | 特注製作※P85参照 | 50 | 歯数変更可 | X |
| 125 | XT125 X | 05-10 | 428 | 126L | C3212P | 14 | 12-17 | 特注製作※P85参照 | 48 | 歯数変更可 | X |
| 125 | XTZ125 | 02-04 | 428 | 122L | C3212P | 14 | 12-17 | A3202 | 48 | 45-54 | X |
| 125 | XV125 VIRAGO | 97- | 520 | 114L | C4203P/C4203 | 13 | 13,14/15-17 | A4205 | 47 | 38-48 | B4228 |
| 125 | YB125SP | 12- | 428 | 108L | C3212P | 14 | 12-17 | 特注製作※P85参照 | 43 | 歯数変更可 | B3208 |
| 125 | YBR125 | 05/06 | 428 | 118L | C3212P | 14 | 12-17 | 特注製作※P85参照 | 45 | 歯数変更可 | B3208 |
| 125 | YBR125 | 07- | 428 | 118L | C3212P | 14 | 12-17 | 特注製作※P85参照 | 45 | 歯数変更可 | B3208 |
| 125 | YD125 | | 428 | | C3212P | 15 | 12-17 | A3203 | 49 | 43-50 | B3203 |
| 125 | YS125(FAZER125) | 17- | 428 | 126L | C3206 | 14 | 14/15 | A3210 | 43 | 40-48/50/52 | X |
| 125 | YZ125 | 86 | 520 | 116L | C4417 | 12 | 12-14 | A4207/A4206R | 50 | 42-46/47-53 | B4224(B4206) |
| 125 | YZ125 | 87 | 520 | 116L | C4201 | 13 | 10-14 | A4207/A4206R | 50 | 42-46/47-53 | B4224(B4206) |
| 125 | YZ125 | 88 | 520 | 112L | C4201 | 13 | 10-14 | A4207/A4206R | 49 | 42-46/47-53 | B4224(B4206) |
| 125 | YZ125 | 89-92 | 520 | 116L | C4201 | 13 | 10-14 | A4207/A4206R | 51 | 42-46/47-53 | B4224(B4206) |
| 125 | YZ125 | 93-96 | 520 | 116L | C4201 | 13 | 10-14 | A4207/A4206R | 50 | 42-46/47-53 | B4224(B4206) |
| 125 | YZ125 | 97/98 | 520 | 116L | C4201 | 13 | 10-14 | A4207/A4206R | 48 | 42-46/47-53 | B4224(B4206) |
| 125 | YZ125 | 99-01 | 520 | 112L | C4201 | 13 | 10-14 | A4104/A4203R | 48 | 38-53/47-53 | B4104/B4203R |
| 125 | YZ125 | 02-04 | 520 | 114L | C4201 | 13 | 10-14 | A4104/A4203R | 49 | 38-53/47-53 | B4104/B4203R |
| 125 | YZ125 | 05-19 | 520 | 112L | C4207 | 13 | 12-14 | A4104/A4203R | 48 | 38-53/47-53 | B4104/B4203R |
| 125 | YZ125 | 20- | 520 | 114L | C4207 | 13 | 12-14 | A4104/A4203R | 50 | 38-53/47-53 | B4104/B4203R |
| 125 | YZ125X | 17- | 520 | | C4207 | 13 | 12-14 | A4104/A4203R | 50 | 38-53/47-53 | B4104/B4203R |
| 125 | YZF-R125（ユーロ） | 08-18 | 428 | 132L | C3212P | 14 | 12-17 | A3210 | 48 | 40-48/50/52 | X |

※価格表はP75～P84をご参照ください



## ザム・ジャパンスプロケット適合表

各RANGE（丁数）はSTD外の装着を保証するものではありません。必ず現車でご確認下さい。
予告なく仕様変更を行う場合がございます。あらかじめご了承下さい。

XAMリアスプロケット部番（置換え）　スチールは丁数に限定あります
クラシック（ゴールド）　A○○○○—
プレミアム（ハードタイプ）　A○○○○X/R
スチールクラシック（シルバー）　B○○○○—
スチールタフライト（レインボー）　B○○○○R

| | MODEL | | Chain | | Front Sprocket | | | Rear Sprocket | | | |
|---|---|---|---|---|---|---|---|---|---|---|---|
| C/C | MODEL | YEAR | PITCH | LINKS | XAM PARTS NO. | STD | RANGE | XAM PARTS NO. | STD | RANGE | Steel |
| 125 | YZF-R125（ユーロ） | 19- | 428 | 130L | C3212P | 14 | 12-17 | A3210 | 52 | 40-48/50/52 | X |
| 125 | YZF-R125 (415con) | 08-16 | 415 | | C1202PR | | 12-16 | A1203X | | 45-49/50-54 | X |
| 125 | YZF-R125 | 23- | 428 | 130L | C3212P | 14 | 12-17 | A3403 ※8.5/10.5Wホール確認 | 52 | 44-60 | X |
| 125 | YZF-R125 (415con) | 23- | 415 | | C1202PR | | 12-16 | A1902X ※8.5/10.5Wホール確認 | | 50-57 | X |
| 150 | EXCITER 150 | | 428 | | | | | A3210 | 42 | 40-48/50/52 | X |
| 150 | FZ15 | 09- | 428 | | C3212P | | 12-17 | A3210 | | 40-48/50/52 | X |
| 150 | M-SLAZ (タイ) | 16- | 428 | | C3212P | 15 | 12-17 | A3210 | 47 | 40-48/50/52 | X |
| 150 | XABRE (インドネシア) | | | | | | | | | | X |
| 150 | YZF-R15(インド) | 08-16 | 428 | 132L | C3212P | 15 | 12-17 | A3210 | 47 | 40-48/50/52 | X |
| 150 | YZF-R15 (415con) | 08-16 | 415 | | C1202PR | | 12-16 | A1203X | | 45-49/50-54 | X |
| 155 | MT-15（インド） | 19- | 428 | | C3212P | 14 | 12-17 | A3403 | 52 | 44-60 | X |
| 155 | MT-15(インドネシア) | 19- | 428 | | C3212P | | 12-17 | A3210/A3403 | | | X |
| 155 | MT-15(タイ) | 19- | 428 | | C3212P | | 12-17 | | | | X |
| 155 | MT-15 Ver.2.0 | 22- | | | | | | | | | X |
| 155 | WR155R (インドネシア) | 19- | 428 | | | | | A3103 | | 50-56 | X |
| 155 | XSR155 | 19-22 | 428 | 128L | C3212P | 14 | 12-17 | A3403 ※8.5/10.5Wホール確認 | 48 | 44-60 | X |
| 155 | YZF-R15V3～/M (インド) | 17- | 428 | 128L | C3212P | 14 | 12-17 | A3403 ※8.5/10.5Wホール確認 | 48 | 44-60 | X |
| 155 | YZF-R15V3～/M (415con) | 17- | 415 | | C1202PR | | 12-16 | A1902X ※8.5/10.5Wホール確認 | | 50-57 | X |
| 160 | FZ16 (インド) | 08- | 428 | 128L | C3212P | 14 | 12-17 | A3210 | 40 | 40-48/50/52 | X |
| 175 | TY175 | | 428 | | C3212P | 13 | 12-17 | | 51 | | X |
| 200 | DT200 | -87 | 428 | 126L | C3212P | 16 | 12-17 | A3202 | 50 | 45-54 | X |
| 200 | DT200R (37F～) | 84-87 | 520 | 100L | C4202 | 13 | 12-14 | 特注製作※P85参照 | 41 | 歯数変更可 | X |
| 200 | DT200R (3ET) | 88-90 | 428 | 132L | C3203 | 17 | 13-20 | A3204 | 53 | 52-57 | B3204 |
| 200 | DT200WR (3XP) | 91- | 520 | 110L | C4201 | 13 | 10-14 | A4207 | 42 | 42-46 | B4224 |
| 200 | SDR200 | 87- | 428 | 132L | C3213 | 16 | 16 | A3206 | 43 | 43-58 | B3206/R |
| 200 | TW200/E (2JL) | 87-01 | 428 | 120L | C3206 | 14 | 14/15 | A3203 | 45 | 43-50 | B3203 |
| 200 | XT200 | | 428 | 116L | C3212P | 15 | 12-17 | A3203 | 45 | 43-50 | B3203 |
| 200 | YFS200 BLASTER | 88-06 | 520 | 92L | C4202 | 13 | 12-14 | A4208 | 40 | 40-46 | B4226 |
| 225 | BRONCO | 97/98 | 428 | 120L | C3212P | 15 | 12-17 | A3208 | 45 | 43-50 | X |
| 225 | SEROW225 (1KH) *ドラム | 85- | 428 | 120L | C3212P | 15 | 12-17 | A3208 | 45 | 43-50 | X |
| 225 | SEROW225W/WE (4JG) *ディスク | 93-00 | 428 | 120L | C3212P | 15 | 12-17 | A3206 | 45 | 43-58 | B3206/R |
| 225 | SEROW225 WE(5MP～) | 00-05 | 428 | 120L | C3212P | 15 | 12-17 | A3206+PCY | 45 | 43-58 | B3206+PCY |
| 225 | SEROW225 WE （520con） | 00-05 | 520 | 98L | C4305P | 13 | 13-15 | A4405+PCY | 39 | 36-48 | B4225+PCY |
| 225 | TT225 | | 428 | | | | | A3208 | | 43-50 | X |
| 225 | TW225 | 02- | 428 | 120L | C3206 | 15 | 14/15 | A3203 | 45 | 43-50 | B3203 |
| 225 | XT225（SEROWを参照） | | 428 | | | | | | | | X |
| 230 | DT230 LANZA (4TP) | 97- | 428 | 132L | C3203 | 16 | 13-20 | A3204 | 55 | 52-57 | B3204 |
| 230 | DT230 LANZA (520con) | 97- | 520 | 106L | C4201 | 13 | 10-14 | A4207 | 45 | 42-46 | B4224 |
| 250 | DRAGSTAR250 | 00- | 428 | 146L | C3203 | 20 | 13-20 | A3209 | 56 | 56 | X |
| 250 | DS6 | 69 | 520 | | C4222 | 15 | 12-17 | 特注製作※P85参照 | 41 | 歯数変更可 | X |
| 250 | DT-1 | 68-70 | 520 | | C4203/P or C4222 | 15 | 13-17/12-17 | 特注製作※P85参照 | 44 | 歯数変更可 | X |
| 250 | DT250 | 71-76 | 520 | | C4203/P or C4222 | 14 | 13-17/12-17 | 特注製作※P85参照 | 44 | 歯数変更可 | X |
| 250 | DT250 (1N6) | 77- | 520 | 102L | C4418 | 15 | 10-18 | A4205 | 44 | 38-48 | B4228 |
| 250 | DX250 | | 530 | | | | | | 40 | | X |
| 250 | FZ250 PHAZER (1HX/1KG) | 85/86 | 428 | 124L | C3212P | 17 | 12-17 | A3206 | 52 | 43-58 | B3206/R |
| 250 | FZ25/FZS25/FAZER(インド) | 17- | 428 | | C3208 | 15 | 13-16 | A3403 ※8.5/10.5Wホール確認 | 46 | 44-60 | X |
| 250 | FZR250/R EXUP | 86-94 | 428 | 130L | C3202 | 17 | 17 | A3206 | 52/55/56 | 43-58 | B3206/R |
| 250 | GX250/SP (2U3) | | 530 | 106L | C6205 | 15 | 15-17 | A6201M | 43 | 38-41 | B6201F |
| 250 | IT250 | | 520 | | C4418 | | 10-18 | A4207/A4206R | | 42-46/47-53 | B4224(B4206) |
| 250 | MT-25 | 15- | 520 | 112L | C4222 | 14 | 12-17 | A4406 | 43 | 38-48 | B4406/R |
| 250 | R1-Z (3XC) | 90- | 520 | 114L | C4222 | 14 | 12-17 | A4120S | 45 | 36-48 | B4225S |

※価格表はP75～P84をご参照ください

## ザム・ジャパンスプロケット適合表

各RANGE（丁数）はSTD外の装着を保証するものではありません。必ず現車でご確認下さい。
予告なく仕様変更を行う場合がございます。あらかじめご了承下さい。

XAMリアスプロケット部番（置換え）　スチールは丁数に限定あります
クラシック（ゴールド）　A○○○○—
プレミアム（ハードタイプ）　A○○○○X/R
スチールクラシック（シルバー）　B○○○○—
スチールタフライト（レインボー）　B○○○○R

| | MODEL | | Chain | | Front Sprocket | | | Rear Sprocket | | | |
|---|---|---|---|---|---|---|---|---|---|---|---|
| C/C | MODEL | YEAR | PITCH | LINKS | XAM PARTS NO. | STD | RANGE | XAM PARTS NO. | STD | RANGE | Steel |
| 250 | RD250 A/B | 73-75 | 530 | 92L | C6304(C6403) | 15 | 13-17/18(14-17) | 特注製作※P85参照 | 39 | 歯数変更可 | B6208 |
| 250 | RD250 DX-C (1A4) | 76/77 | 530 | 96L | C6205 | 17 | 15-17 | 特注製作※P85参照 | 39 | 歯数変更可 | B6208 |
| 250 | RD250 DX-D | 77/78 | 530 | 96L | C6205 | 16 | 15-17 | 特注製作※P85参照 | 38 | 歯数変更可 | X |
| 250 | RD250 DX-E (3N4) | 78-80 | 530 | 96L | C6205 | 17 | 15-17 | A6201M | 38 | 38-41 | B6201F |
| 250 | RD250LC(4L1) | 80- | 530 | 102L | C6205 | 16 | 15-17 | A6201 | 41 | 38-41 | X |
| 250 | RENAISSA (SRV250) | 96- | 520 | 106L | C4222 | 15 | 12-17 | A4205 | 45 | 38-48 | B4228 |
| 250 | RX250 | | 530 | | | | | 特注製作※P85参照 | | 歯数変更可 | X |
| 250 | RZ250 (4L3) | 80/81 | 530 | 102L | C6205 | 16 | 15-17 | A6201 | 41 | 38-41 | X |
| 250 | RZ250 (520con) | 80/81 | 520 | 102L | C4210 | 16 | 13-16 | 特注製作※P85参照 | 41 | 歯数変更可 | X |
| 250 | RZ250 (520con)10mmO/S | 80/81 | 520 | 102L | C4813 | 16 | 16 | | | | X |
| 250 | RZ250R/RR (29L) | 84- | 520 | 108L | C4203P/C4203 | 16 | 13,14/15-17 | A4120/A4405 | 41 | 34-48/36-48 | B4225 |
| 250 | SEROW250 | 05- | 428 | 128L | C3208 | 15 | 13-16 | A3206+PCY | 48 | 43-58 | B3206+PCY |
| 250 | SEROW250 （520con） | 05- | 520 | 104L | C4208 | 13 | 11-13 | A4405+PCY | 42 | 36-48 | B4225+PCY |
| 250 | SR250 (14Y)(4J1)(4K1) | 80-84 | 520 | 102L | C4203P/C4203 | 16 | 13,14/15-17 | 特注製作※P85参照 | 45 | 歯数変更可 | B4223 |
| 250 | SR250 | 88-90 | 520 | 102L | C4203P/C4203 | 14 | 13,14/15-17 | 特注製作※P85参照 | 40 | 歯数変更可 | B4223 |
| 250 | SRV250/S | 92-95 | 520 | 106L | C4222 | 15 | 12-17 | A4205 | 45 | 38-48 | B4228 |
| 250 | SRX250/F(51Y) | 84-87 | 520 | 106L | 特注製作※P85参照 | 14 | 歯数変更可 | 特注製作※P85参照 | 43 | 歯数変更可 | X |
| 250 | SRX250(3WP) | 88- | 428 | 130L | 特注製作※P85参照 | 17 | 歯数変更可 | A3206 | 50 | 43-58 | B3206/R |
| 250 | TDR250 (2YK) | 88- | 520 | 108L | C4222 | 14 | 12-17 | A4120/A4405 | 46 | 34-48/36-48 | B4225 |
| 250 | TT250 | 86 | 520 | 100L | C4210 | 14 | 13-16 | A4207/A4206R | 50 | 42-46/47-53 | B4224(B4206) |
| 250 | TT250R | 93- | 520 | 106L | C4205 | 14 | 13/14 | A4207/A4206R | 44 | 42-46/47-53 | B4224(B4206) |
| 250 | TT250R RAID | 93- | 428 | 134L | C3211 | 18 | 18 | A3204 | 57 | 52-57 | B3204 |
| 250 | TT250 R RAID (520con) | 93- | 520 | 106L | C4205 | 14 | 13/14 | A4207/A4206R | 44 | 42-46/47-53 | B4224(B4206) |
| 250 | TTR250 | 00- | 520 | 106L | C4205 | 13 | 13/14 | A4207/A4206R | 47 | 42-46/47-53 | B4224(B4206) |
| 250 | TY250J | | 428 | | C3212P | | 12-17 | A3203 | | 43-50 | B3203 |
| 250 | TY250S （6山） | 84-92 | 520 | 100L | C4418/C4203 | 11 | 10-18/14-17 | | 42 | 36 | X |
| 250 | TY250Z/ZS/TYZ250 SCOTISH (53Y) | 93-96 | 520 | 98L | C4201 | 10 | 10-14 | 特注製作※P85参照 | 39 | 歯数変更可 | B4223 |
| 250 | TZ250 | 84-00 | 520 | - | C4204R | | 13-16 | A4202 | | 37-45 | X |
| 250 | TZ250 | 01-07 | 520 | - | C4204R | - | 13-16 | A4204X | | | X |
| 250 | TZR250(1KT) | 86-88 | 520 | 110L | C4222 | 14 | 12-17 | A4120/A4405 | 41 | 34-48/36-48 | B4225 |
| 250 | TZR250/SP(3MA) | 89/90 | 520 | 112L | C4222 | 14 | 12-17 | A4120/A4405 | 43 | 34-48/36-48 | B4225 |
| 250 | TZR250R/RS/SP(3XV) SPR(3XVC) | 91-99 | 520 | 110L | C4222 | 14 | 12-17 | A4202 | 37 | 37-45 | X |
| 250 | WR250 | 89/90 | 520 | 114L | C4418 | 14 | 10-18 | A4207/A4206R | 49 | 42-46/47-53 | B4224(B4206) |
| 250 | WR250 | 91-96 | 520 | 116L | C4418 | 14 | 10-18 | A4207/A4206R | 52 | 42-46/47-53 | B4224(B4206) |
| 250 | WR250 | 97/98 | 520 | 112L | C4418 | 14 | 10-18 | A4207/A4206R | 48 | 42-46/47-53 | B4224(B4206) |
| 250 | WR250 | 99-01 | 520 | 116L | C4222 | 14 | 12-17 | A4207/A4206R | 50 | 42-46/47-53 | B4224(B4206) |
| 250 | WR250F | 02-06 | 520 | 114L | C4207 | 13 | 12-14 | A4104/A4203R | 52 | 38-53/47-53 | B4104/B4203R |
| 250 | WR250F | 07-09 | 520 | 114L | C4207 | 13 | 12-14 | A4104/A4203R | 50 | 38-53/47-53 | B4104/B4203R |
| 250 | WR250F | 10-14 | 520 | 114L | C4207 | 14 | 12-14 | A4104/A4203R | 47 | 38-53/47-53 | B4104/B4203R |
| 250 | WR250F | 15-20 | 520 | 114L | C4207 | 13 | 12-14 | A4104/A4203R | 50 | 38-53/47-53 | B4104/B4203R |
| 250 | WR250F | 21- | 520 | 114L | C4207 | 13 | 12-14 | A4104/A4203R | 51 | 38-53/47-53 | B4104/B4203R |
| 250 | WR250R | 07-20 | 520 | 108L | C4207 | 13 | 12-14 | A4104 | 43 | 38-47/48-53 | B4104/R |
| 250 | WR250X | 08-17 | 520 | 108L | C4207 | 13 | 12-14 | A4104 | 42 | 38-47/48-53 | B4104/R |
| 250 | WR250Z | 91-96 | 520 | 116L | C4418 | 14 | 10-18 | A4207/A4206R | 52 | 42-46/47-53 | B4224(B4206) |
| 250 | WR250Z | 97/98 | 520 | 112L | C4418 | 14 | 10-18 | A4207/A4206R | 48 | 42-46/47-53 | B4224(B4206) |
| 250 | XG250 TRICKER/S (DG10/16/32J) | 04-19 | 428 | 124L | C3208 | 15 | 13-16 | A3206+PCY | 45 | 43-58 | B3206+PCY |
| 250 | XG250 TRICKER/S （520con） | 04-19 | 520 | 102L | C4208 | 13 | 11-13 | A4405+PCY | 39 | 36-48 | B4225+PCY |
| 250 | XS250 | 77-82 | 530 | 104L | C6205 | 15 | 15-17 | A6201M | 41 | 38-41 | B6201F |
| 250 | XS250/SP (17E) | 82/83 | 530 | 100L | C6201 | 15 | 15-17 | A6201M | 37 | 38-41 | B6201F |
| 250 | XS250S | 84 | 530 | 100L | C6201 | 15 | 15-17 | A6201M | 38 | 38-41 | B6201F |
| 250 | XT250 (3Y5) | 80/81 | 520 | 98L | C4203P/C4203 | 16 | 13,14/15-17 | 特注製作※P85参照 | 46 | 歯数変更可 | B4223 |



※価格表はP75～P84をご参照ください

## ザム・ジャパンスプロケット適合表

各RANGE（丁数）はSTD外の装着を保証するものではありません。必ず現車でご確認下さい。
予告なく仕様変更を行う場合がございます。あらかじめご了承下さい。

XAMリアスプロケット部番（置換え）　スチールは丁数に限定あります
クラシック（ゴールド）　A○○○○—
プレミアム（ハードタイプ）　A○○○○X/R
スチールクラシック（シルバー）　B○○○○—
スチールタフライト（レインボー）　B○○○○R

| | MODEL | | Chain | | Front Sprocket | | | Rear Sprocket | | | |
|---|---|---|---|---|---|---|---|---|---|---|---|
| C/C | MODEL | YEAR | PITCH | LINKS | XAM PARTS NO. | STD | RANGE | XAM PARTS NO. | STD | RANGE | Steel |
| 250 | XT250 (3Y5) | 82 | 520 | 98L | C4203P/C4203 | 15 | 13,14/15-17 | 特注製作※P85参照 | 46 | 歯数変更可 | B4223 |
| 250 | XT250T (30X) | 83/84 | 520 | 106L | C4210 | 15 | 13-16 | 特注製作※P85参照 | 48 | 歯数変更可 | B4223 |
| 250 | XT250T (48Y) | 85 | 520 | 106L | C4111 | 15 | 12-15 | 特注製作※P85参照 | 48 | 歯数変更可 | B4223 |
| 250 | XT250 X | 06- | 428 | 128L | C3208 | 15 | 13-16 | A3206+PCY | 46 | 43-58 | B3206+PCY |
| 250 | XT250 X （520con） | 06- | 520 | 104L | C4208 | 13 | 11-13 | A4405+PCY | 40 | 36-48 | B4225+PCY |
| 250 | XV250 VIRAGO | 89-03 | 520 | 114L | C4203P/C4203 | 16 | 13,14/15-17 | A4205 | 45 | 38-48 | B4228 |
| 250 | YBR250 | 07- | 428 | 132L | C3208 | 15 | 13-16 | A3403 ※8.5/10.5Wホール確認 | 44 | 44-60 | X |
| 250 | YD250 | 89- | 520 | 102L | C4203P/C4203 | 16 | 13,14/15-17 | 特注製作※P85参照 | 45 | 歯数変更可 | B4223 |
| 250 | YDS-1 (250S) | 59- | 520 | | C4417 | | 12-14 | | | | X |
| 250 | YZ250 | 85/86 | 520 | 114L | C4418 | 14 | 10-18 | A4207/A4206R | 50 | 42-46/47-53 | B4224(B4206) |
| 250 | YZ250 | 87-89 | 520 | 114L | C4418 | 14 | 10-18 | A4207/A4206R | 49 | 42-46/47-53 | B4224(B4206) |
| 250 | YZ250 | 90-93 | 520 | 116L | C4418 | 14 | 10-18 | A4207/A4206R | 49/51 | 42-46/47-53 | B4224(B4206) |
| 250 | YZ250 | 94 | 520 | 114L | C4418 | 13 | 10-18 | A4207/A4206R | 49 | 42-46/47-53 | B4224(B4206) |
| 250 | YZ250 | 95/96 | 520 | 114L | C4418 | 14 | 10-18 | A4207/A4206R | 49 | 42-46/47-53 | B4224(B4206) |
| 250 | YZ250 | 97/98 | 520 | 116L | C4418 | 14 | 10-18 | A4207/A4206R | 50 | 42-46/47-53 | B4224(B4206) |
| 250 | YZ250 | 99-23 | 520 | 114L | C4222 | 14 | 12-17 | A4104/A4203R | 50 | 38-53/47-53 | B4104/B4203R |
| 250 | YZ250F | 01-04 | 520 | 112L | C4207 | 13 | 12-14 | A4104/A4203R | 48 | 38-53/47-53 | B4104/B4203R |
| 250 | YZ250F | 05-09 | 520 | 112L | C4207 | 13 | 12-14 | A4104/A4203R | 49 | 38-53/47-53 | B4104/B4203R |
| 250 | YZ250F | 10-13 | 520 | 114L | C4207 | 13 | 12-14 | A4104/A4203R | 51 | 38-53/47-53 | B4104/B4203R |
| 250 | YZ250F | 14-24 | 520 | 114L | C4207 | 13 | 12-14 | A4104/A4203R | 50 | 38-53/47-53 | B4104/B4203R |
| 250 | YZ250FX | 15- | 520 | 114L | C4207 | 13 | 12-14 | A4104/A4203R | 51 | 38-53/47-53 | B4104/B4203R |
| 250 | YZ250X | 15- | 520 | 114L | C4222 | 14 | 12-17 | A4104/A4203R | 50 | 38-53/47-53 | B4104/B4203R |
| 250 | YZF-R25/ABS | 14-/15-22 | 520 | 112L | C4222 | 14 | 12-17 | A4406 | 43 | 38-48 | B4406/R |
| 250 | YZF-R25 (428con) | 14-22 | 428 | 140L | C3911R | 17 | 16-18 | A3403 | 52 | 44-60 | X |
| 250 | YZF-R25 (415con) | 14-22 | 415 | 140L | C1906R | 17 | 16-18 | A1902X | 52 | 50-57 | X |
| 250 | ZEAL(FZX)250 (3YX) | 91- | 428 | 130L | C3210 | 17 | 17 | A3206S | 57 | 46-58 | B3206+S |
| 300 | MT-03(イタリア) | 06-12 | 520 | 112L | C4126 | 15 | 14-16 | A4205 | 47 | 38-48 | B4228 |
| 300 | MT-03 | 15- | 520 | 112L | C4222 | 14 | 12-17 | A4406 | 43 | 38-48 | B4406/R |
| 300 | YZF-R3/ABS | 14-/15-22 | 520 | 112L | C4222 | 14 | 12-17 | A4406 | 43 | 38-48 | B4406/R |
| 300 | YZF-R3 (428con) | 14-22 | 428 | 140L | C3911R | 17 | 16-18 | A3403 | 52 | 44-60 | X |
| 300 | YZF-R3 (415con) | 14-22 | 415 | 140L | C1906R | 17 | 16-18 | A1902X | 52 | 50-57 | X |
| 350 | RD350 A/B | 74-76 | 530 | 92L | C6304(C6403) | 17 | 13-17/18(14-17) | 特注製作※P85参照 | 37 | 歯数変更可 | B6208 |
| 350 | RD350 LC(4L0) | 80-82 | 530 | 102L | C6205 | 16 | 15-17 | 特注製作※P85参照 | 39 | 歯数変更可 | B6208 |
| 350 | RX350 | | 525 | | | | | 特注製作※P85参照 | 40 | 歯数変更可 | X |
| 350 | RZ350 (4UD) | 81/82 | 530 | 106L | C6205 | 16 | 15-17 | 特注製作※P85参照 | 39 | 歯数変更可 | B6208 |
| 350 | RZ350R (29K)/RR | 83-85 | 520 | 106L | C4203P/C4203 | 17 | 13,14/15-17 | A4120/A4405 | 40 | 34-48/36-48 | B4225 |
| 350 | TT350 | 86 | 520 | 112L | C4210 | 14 | 13-16 | A4207/A4206R | 50 | 42-46/47-53 | B4224(B4206) |
| 350 | XT350 | | 428 | 128L | C3205 | 19 | 19 | | 52 | | X |
| 350 | YFZ350 BANSHEE | 89-06 | 520 | 104L | C4418/C4203 | 14 | 10-18/14-17 | A4208 | 41 | 40-46 | B4226 |
| 360 | RT-1 | 70- | 520 | | | 15 | | | 39 | | X |
| 400 | ARTESIA (XT400) | 92- | 520 | 110L | C4212 | 15 | 15 | A4205 | 45 | 38-48 | B4228 |
| 400 | DT400 | 75- | 520 | | | 14 | | 特注製作※P85参照 | 40 | 歯数変更可 | X |
| 400 | FZ400 | 97- | 520 | 110L | C4222 | 14 | 12-17 | A4117(A4104) ※A4104は取付穴拡大要 | 47 | 46/47(38-53) | B4117 |
| 400 | FZ400R/N/K | 84-87 | 520 | 104L | C4210 | 16 | 13-16 | A4120/A4405 | 45 | 34-48/36-48 | B4225 |
| 400 | FZR400 (1WG) | 86 | 525 | 104L | | 15 | | A5106/A5402 | 44 | 38-43/36-46 | B5402 ※取付穴8.5mm追加 |
| 400 | FZR400 (520con) | 86 | 520 | 104L | C4209R(C4220R) | 15 | 14-16(13-17) | A4120/A4405 | 44 | 34-48/36-48 | B4225 |
| 400 | FZR400RR (3TJ) | 88/89 | 428 | 130L | C3209 | 19 | 17-20 | A3206 | 55 | 43-58 | B3206/R |
| 400 | FZR400RR (520con) | 88/89 | 520 | 104L | C4209R(C4220R) | 15 | 14-16(13-17) | A4120/A4405 | 43 | 34-48/36-48 | B4225 |
| 400 | FZR400RR/SP | 90- | 428 | 128L | C3209 | 19 | 17-20 | A3206 | 52 | 43-58 | B3206/R |
| 400 | FZR400RR/SP (520con) | 90- | 520 | 102L | C4209R(C4220R) | 15 | 14-16(13-17) | A4120/A4405 | 41 | 34-48/36-48 | B4225 |
| 400 | FZR400RSP | 87 | 520 | 104L | C4209R(C4220R) | 15 | 14-16(13-17) | A4120/A4405 | 44 | 34-48/36-48 | B4225 |

※価格表はP75～P84をご参照ください

## ザム・ジャパンスプロケット適合表

各RANGE（丁数）はSTD外の装着を保証するものではありません。必ず現車でご確認下さい。
予告なく仕様変更を行う場合がございます。あらかじめご了承下さい。

XAMリアスプロケット部番（置換え）　スチールは丁数に限定あります
クラシック（ゴールド）　A○○○○—
プレミアム（ハードタイプ）　A○○○○X/R
スチールクラシック（シルバー）　B○○○○—
スチールタフライト（レインボー）　B○○○○R

| | MODEL | | Chain | | Front Sprocket | | | Rear Sprocket | | | |
|---|---|---|---|---|---|---|---|---|---|---|---|
| C/C | MODEL | YEAR | PITCH | LINKS | XAM PARTS NO. | STD | RANGE | XAM PARTS NO. | STD | RANGE | Steel |
| 400 | GX400/SP (2L0) | 77- | 530 | | C6205 | | 15-17 | A6201M | | 38-41 | B6201F |
| 400 | RD400 DX-E (1A1) | 78-80 | 530 | 96L | C6205 | 15/17 | 15-17 | A6201M | 38 | 38-41 | B6201F |
| 400 | SR400 (1JR) | 78-87 | 530 | 106L | C6304(C6403) | 16 | 13-17/18(14-17) | 特注製作※P85参照 | 47 | | B6210 |
| 400 | SR400 (520con) | 78-87 | 520 | 106L | C4415R | 16 | 13-18 | A4208 | 47 | 40-46 | B4208 |
| 400 | SR400 (3HT) | 88- | 428 | 130L | C3209 | 19 | 17-20 | A3207 | 56 | 51-59 | B3207 |
| 400 | SR400 (520con) | 88- | 520 | 104L | C4209R(C4220R) | 15 | 14-16(13-17) | A4208 | 44 | 40-46 | B4208 |
| 400 | SR400 Y'S GEARキャストホイール | | 428 | | | | | A3206 | 56 | 43-58 | B3206/R |
| 400 | SR400 Y'S GEARキャストホイール(520) | | 520 | | | | | A4120/A4405 | 44 | 34-48/36-48 | B4225 |
| 400 | SRX4 (1JL) | 85/86 | 520 | 106L | C4210 | 14 | 13-16 | A4120/A4405 | 38 | 34-48/36-48 | B4225 |
| 400 | SRX4 (1JL-2NY) | 87-89 | 428 | 132L | 特注製作※P85参照 | 17 | 歯数変更可 | A3206 | 50 | 43-58 | B3206/R |
| 400 | SRX4 (520con) | 87-89 | 520 | 108L | C4211 | 15 | 14-16 | A4120/A4405 | 44 | 34-48/36-48 | B4225 |
| 400 | SRX400 (1JL-3HU1) | 90- | 428 | 138L | 特注製作※P85参照 | 17 | 歯数変更可 | A3206 | 50 | 43-58 | B3206/R |
| 400 | SRX400 (520con) | 90- | 520 | 114L | C4212 | 15 | 15 | A4120/A4405 | 44 | 34-48/36-48 | B4225 |
| 400 | WR400F | 98 | 520 | 114L | C4222 | 14 | 12-17 | A4207/A4206R | 50 | 42-46/47-53 | B4104/B4203R |
| 400 | WR400F | 99-01 | 520 | 114L | C4222 | 14 | 12-17 | A4104/A4203R | 50 | 38-53/47-53 | B4104/B4203R |
| 400 | XJ400/D (4G0/5M8/5M9) | 80-82 | 530 | 104L | C6201 | 16 | 15-17 | A6203 | 45/46 | 45 | B6203 |
| 400 | XJ400S/L/DIVERSION400 (4BP1/2) | 91- | 520 | 108L | C4213 | 15 | 14-16 | A4205 | 46 | 38-48 | B4228 |
| 400 | XJ400Z/ZE/ZS (520con) | 84- | 520 | 104/106L | C4210 | 16 | 13-16 | A4120/A4405 | 46 | 34-48/36-48 | B4225 |
| 400 | XJ400Z/ZE/ZS (530) | 84- | 530 | 104/106L | C6201 | 16 | 15-17 | A6404 | 46 | 38-47/48-52 | B6404/R |
| 400 | XJR400/R (4HM) | 93-06 | 520 | 110L | C4213 | 15 | 14-16 | A4120/A4405 | 45 | 34-48/36-48 | B4225 |
| 400 | XS400D | 77 | 530 | 102L | C6205 | 16 | 15-17 | A6201M | 37 | 38-41 | B6201F |
| 400 | XS400E | 78- | 530 | 104L | C6205 | 16 | 15-17 | A6201M | 39 | 38-41 | B6201F |
| 400 | XT400 ARTESIA | 92- | 520 | 110L | C4212 | 15 | 15 | A4205 | 45 | 38-48 | B4228 |
| 400 | YZ400F | 98 | 520 | 114L | C4222 | 14 | 12-17 | A4207/A4206R | 49 | 42-46/47-53 | B4224(B4206) |
| 400 | YZ400F | 99 | 520 | 114L | C4222 | 14 | 12-17 | A4104/A4203R | 49 | 38-53/47-53 | B4104/B4203R |
| 426 | WR426F | 00-02 | 520 | 114L | C4222 | 14 | 12-17 | A4104/A4203R | 50 | 38-53/47-53 | B4104/B4203R |
| 426 | YZ426F | 00/01 | 520 | 114L | C4222 | 14 | 12-17 | A4104/A4203R | 49 | 38-53/47-53 | B4104/B4203R |
| 426 | YZ426F | 02 | 520 | 114L | C4222 | 14 | 12-17 | A4104/A4203R | 48 | 38-53/47-53 | B4104/B4203R |
| 450 | WR450F | 03-06 | 520 | 114L | C4222 | 14 | 12-17 | A4104/A4203R | 50 | 38-53/47-53 | B4104/B4203R |
| 450 | WR450F | 07-14 | 520 | 114L | C4222 | 13 | 12-17 | A4104/A4203R | 50 | 38-53/47-53 | B4104/B4203R |
| 450 | YZ450F | 03 | 520 | 114L | C4222 | 14 | 12-17 | A4104/A4203R | 47 | 38-53/47-53 | B4104/B4203R |
| 450 | YZ450F | 04 | 520 | 114L | C4222 | 14 | 12-17 | A4104/A4203R | 48 | 38-53/47-53 | B4104/B4203R |
| 450 | YZ450F | 05/06 | 520 | 116L | C4222 | 14 | 12-17 | A4104/A4203R | 51 | 38-53/47-53 | B4104/B4203R |
| 450 | YZ450F | 07-10 | 520 | 114L | C4222 | 13 | 12-17 | A4104/A4203R | 49 | 38-53/47-53 | B4104/B4203R |
| 450 | YZ450F | 10-13 | 520 | 114L | C4222 | 13 | 12-17 | A4104/A4203R | 48 | 38-53/47-53 | B4104/B4203R |
| 450 | YZ450F | 14-24 | 520 | 114L | C4222 | 13 | 12-17 | A4104/A4203R | 49 | 38-53/47-53 | B4104/B4203R |
| 450 | YZ450FX | 16- | 520 | 114L | C4222 | 13 | 12-17 | A4104/A4203R | 50 | 38-53/47-53 | B4104/B4203R |
| 500 | RZV500 (51X) | 84- | 530 | 102L | C6204 | 15 | 14-18 | A6404 | 38 | 38-47/48-52 | B6404/R |
| 500 | SR500 (1JN)(2J2) | 78-87 | 530 | 104L | C6304(C6403) | 16 | 13-17/18(14-17) | 特注製作※P85参照 | 42 | | B6210 |
| 500 | SR500 (520con) | 78-87 | 520 | 104L | C4415R | 16 | 13-18 | A4208 | 42 | 40-46 | B4208 |
| 500 | SR500 (3GW) | 88- | 428 | 130L | C3209 | 20 | 17-20 | A3207 | 55 | 51-59 | B3207 |
| 500 | SR500 (520con) | 88- | 520 | 104L | C4209R(C4220R) | 16 | 14-16(13-17) | A4208 | 44 | 40-46 | B4208 |
| 500 | T-MAX 500 | | 525 | | | | | | | | X |
| 500 | TX500 | | 530 | 106L | C6304(C6403) | 17 | 13-17/18(14-17) | 特注製作※P85参照 | 42 | 歯数変更可 | B6211 |
| 500 | XS500 | 76/77 | 530 | 108L | C6202 | 16 | 17 | A6201M | 43 | 38-41 | B6201F |
| 500 | XT500 | 77-89 | 520 | 100L | C4222 | 16 | 12-17 | | 42 | 40-46 | B4226 |
| 500 | XT500 (530con) | 77-89 | 530 | 100L | | 16 | | | 42 | 40-47 | X |
| 530 | T-MAX 530 | | 525 | | | | | | | | X |
| 550 | XJ550 (海外) | 81-85 | 530 | 104L | C6201 | 16 | 15-17 | A6203 | 45 | 45 | B6203 |
| 600 | FZ600S FAZER | 98-03 | 530 | 110L | C6304(C6403) | 15 | 13-17/18(14-17) | A6206 | 48 | 38-47 | B6206 |
| 600 | FZ6/S/S2 | 04- | 530 | 118L | C6203 | 16 | 15-17 | A6207 | 46 | 36-49 | B6207/R |



※価格表はP75～P84をご参照ください

## ザム・ジャパンスプロケット適合表

各RANGE（丁数）はSTD外の装着を保証するものではありません。必ず現車でご確認下さい。
予告なく仕様変更を行う場合がございます。あらかじめご了承下さい。

XAMリアスプロケット部番（置換え）　スチールは丁数に限定あります
クラシック（ゴールド）　A○○○○—
プレミアム（ハードタイプ）　A○○○○X/R
スチールクラシック（シルバー）　B○○○○—
スチールタフライト（レインボー）　B○○○○R

| | MODEL | | Chain | | Front Sprocket | | | Rear Sprocket | | | |
|---|---|---|---|---|---|---|---|---|---|---|---|
| C/C | MODEL | YEAR | PITCH | LINKS | XAM PARTS NO. | STD | RANGE | XAM PARTS NO. | STD | RANGE | Steel |
| 600 | FZR600 | 89/90 | 530 | 106L | C6304(C6403) | 15 | 13-17/18(14-17) | 特注製作※P85参照 | 46 | 歯数変更可 | X |
| 600 | FZR600 | 91-93 | 530 | 106L | C6304(C6403) | 15 | 13-17/18(14-17) | 特注製作※P85参照 | 45 | 歯数変更可 | X |
| 600 | FZR600 | 94/95 | 530 | 108L | C6304(C6403) | 15 | 13-17/18(14-17) | A6206 | 47 | 38-47 | B6206 |
| 600 | SRX6 (1JK) | 85/86 | 520 | 104L | C4210 | 15 | 13-16 | A4120/A4405 | 37 | 34-48/36-48 | B4225 |
| 600 | SRX6 (2NX) | 87-89 | 428 | 132L | 特注製作※P85参照 | 19 | 歯数変更可 | A3206 | 47 | 43-58 | B3206/R |
| 600 | SRX6 (520con) | 87-89 | 520 | 106L | C4213/C4211 | 15 | 14-16 | A4120/A4405 | 37 | 34-48/36-48 | B4225 |
| 600 | SRX600 (3SX)(3XF)(3GV1) | 90- | 428 | 138L | 特注製作※P85参照 | 19 | 歯数変更可 | A3206 | 47 | 43-58 | B3206/R |
| 600 | SRX600 (520con) | 90- | 520 | 110L | C4212 | 15 | 15 | A4120/A4405 | 37 | 34-48/36-48 | B4225 |
| 600 | TT600 | 83-92 | 520 | 112L | C4210 | 14 | 13-16 | A4207/A4206R | 50 | 42-46/47-53 | B4224(B4206) |
| 600 | TT600E | 93-00 | 520 | 110L | C4213 | 15 | 14-16 | A4205 | 47 | 38-48 | B4228 |
| 600 | TT600R | 94-03 | 520 | 110L | C4211 | 15 | 14-16 | A4207/A4206R | 44 | 42-46/47-53 | B4224(B4206) |
| 600 | XJ600 | 83 | 530 | 106L | C6201 | 16 | 15-17 | 特注製作※P85参照 | 44 | 歯数変更可 | X |
| 600 | XJ600/DIVERSION600 | 92-03 | 520 | 110L | C4213 | 16 | 14-16 | A4205 | 48 | 38-48 | B4228 |
| 600 | XJ6/N/ABS/Diversion | 09-15 | 520 | 118L | C4218R | 16 | 14-16 | A4117(A4104)※A4104は取付穴拡大要 | 46 | 46/47(38-53) | B4117 |
| 600 | XT600 43F | 84-86 | 520 | 104L | C4210 | 15 | 13-16 | A4205 | 40 | 38-48 | B4228 |
| 600 | XT600 2KF/3TBK | 87-94 | 520 | 104L | C4211 | 15 | 14-16 | A4205 | 39 | 38-48 | B4228 |
| 600 | XT600 TENERE | 83/84 | 520 | 102L | C4210 | 15 | 13-16 | A4205 | 39 | 38-48 | B4228 |
| 600 | XT600 TENERE | 85 | 520 | 102L | C4210 | 15 | 13-16 | A4205 | 40 | 38-48 | B4228 |
| 600 | XT600 TENERE | 86 | 520 | 104L | C4210 | 15 | 13-16 | A4205 | 40 | 38-48 | B4228 |
| 600 | XT600 TENERE | 87/88 | 520 | 104L | C4211 | 15 | 13-16 | A4205 | 40 | 38-48 | B4228 |
| 600 | XT600E | 90-01 | 520 | 106L | C4211 | 15 | 14-16 | A4205 | 45 | 38-48 | B4228 |
| 600 | XT600Z TENERE | 89-95 | 520 | 106L | C4211 | 15 | 14-16 | A4205 | 45 | 38-48 | B4228 |
| 600 | YZF600 Thundercat | 94-03 | 530 | 108L | C6304(C6403) | 15 | 13-17/18(14-17) | A6206 | 47 | 38-47 | B6206 |
| 600 | YZF600R6 | 99-02 | 532 | 116L | C7201 | 16 | 廃盤 | 特注製作※P85参照 | 48 | 歯数変更可 | X |
| 600 | YZF600R6 (530con) | 99-02 | 530 | 116L | C6203 | | 15-17 | A6104 | | 37-49 | B6104/R |
| 600 | YZF600R6 (525con) | 99-02 | 525 | 116L | C5201 | | 15-17 | A5108 | | 39-47 | B5108/R |
| 600 | YZF600R6 (520con) | 99-02 | 520 | 116L | C4220R | | 13-17 | A4119 | | 38-46 | B4119R |
| 600 | YZF600R6 | 03-05 | 532 | 116L | C7201 | 16 | 廃盤 | 特注製作※P85参照 | 48 | 歯数変更可 | X |
| 600 | YZF600R6 (530con) | 03-05 | 530 | 116L | C6203 | | 15-17 | A6207 | | 36-49 | B6207/R |
| 600 | YZF600R6 (525con) | 03-05 | 525 | 116L | C5201 | | 15-17 | A5203 | | 42-47 | B5203/R |
| 600 | YZF600R6 (520con) | 03-05 | 520 | 116L | C4220R | | 13-17 | A4406 | | 38-48 | B4406/R |
| 600 | YZF600R6 | 06-20 | 525 | 114L | C5201 | 16 | 15-17 | A5203 | 45 | 42-47 | B5203/R |
| 600 | YZF600R6 (520con) | 06-20 | 520 | 114L | C4218R | 16 | 14-16 | A4406 | 45 | 38-48 | B4406/R |
| 650 | TX650 | | 530 | | | | | 特注製作※P85参照 | | 歯数変更可 | B6211 |
| 650 | XS650 | 75-81 | 530 | 104L | C6202 | 17 | 17 | 特注製作※P85参照 | 33 | 歯数変更可 | B6211 |
| 660 | SZR660 | 96- | 520 | 110L | C4211 | 15 | 14-16 | A4120/A4405 | 39 | 34-48/36-48 | B4225 |
| 660 | XT660R/X | 04-14 | 520 | 110L | C4126 | 15 | 14-16 | A4205 | 45 | 38-48 | B4228 |
| 660 | XTZ660 TENERE | 91-95 | 520 | 110L | C4211 | 15 | 14-16 | A4205 | 45 | 38-48 | B4228 |
| 660 | XTZ660 TENERE | 96-00 | 520 | 110L | C4211 | 15 | 14-16 | A4205 | 46 | 38-48 | B4228 |
| 660 | XTZ660Z TENERE | 08-10 | 520 | 110L | C4126 | 15 | 14-16 | A4205 | 45 | 38-48 | B4228 |
| 660 | YFM660R RAPTOR | 01-05 | 520 | 92L | C4222 | 13 | 12-17 | A4208 | 40 | 40-46 | B4226 |
| 690 | XTZ690(TENERE700) (BAU4) | 20- | 525 | 122L | C5204R | 15 | 15-17 | A5203 | 46 | 42-47 | B5203/R |
| 690 | YZF700R7 | 21- | 525 | 108L | C5204R | 16 | 15-17 | A5203 | 42 | 42-47 | B5203/R |
| 700 | FZ-07 | 15- | 525 | 108L | C5203R | 16 | 15-17 | A5203 | 43 | 42-47 | B5203/R |
| 700 | MT-07/ABS | 14-22 | 525 | 108L | C5204R | 16 | 15-17 | A5203 | 43 | 42-47 | B5203/R |
| 700 | XSR700 | 16-22 | 525 | 108L | C5204R | 16 | 15-17 | A5203 | 43 | 42-47 | B5203/R |
| 750 | FZ750 (1FM) | 85-87 | 530 | 110L | C6203 | 16 | 15-17 | 特注製作※P85参照 | 44 | 歯数変更可 | X |
| 750 | FZR750 | 87-92 | 530 | 112L | C6203 | 17 | 15-17 | A6206 | 42 | 38-47 | B6206 |
| 750 | FZR750/RR 520con | 87-92 | 520 | - | C4220R | | 13-17 | A4117(A4104)※A4104は取付穴拡大要 | | 46/47(38-53) | B4117 |
| 750 | FZR750RR(OW01) | 89 | 532 | 108L | C7201 | 16 | | A7201 | 46 | | X |
| 750 | FZR750RR(OW01)(530con) | 89 | 530 | 108L | C6203 | 16 | 15-17 | A6206 | 46 | 38-47 | B6206 |

※価格表はP75～P84をご参照ください

# ザム・ジャパンスプロケット適合表

各RANGE（丁数）はSTD外の装着を保証するものではありません。必ず現車でご確認下さい。
予告なく仕様変更を行う場合がございます。あらかじめご了承下さい。

XAMリアスプロケット部番（置換え）　スチールは丁数に限定あります

| | |
|---|---|
| クラシック（ゴールド） | A○○○○— |
| プレミアム（ハードタイプ） | A○○○○X/R |
| スチールクラシック（シルバー） | B○○○○— |
| スチールタフライト（レインボー） | B○○○○R |

| | MODEL | | Chain | | Front Sprocket | | | Rear Sprocket | | | |
|---|---|---|---|---|---|---|---|---|---|---|---|
| C/C | MODEL | YEAR | PITCH | LINKS | XAM PARTS NO. | STD | RANGE | XAM PARTS NO. | STD | RANGE | Steel |
| 750 | FZX750 (2AK) | 86-89 | 530 | 106L | C6203 | 17 | 15-17 | 特注製作※P85参照 | 39 | 歯数変更可 | X |
| 750 | FZX750 (3XF) | 90-98 | 530 | 108L | C6203 | 17 | 15-17 | 特注製作※P85参照 | 43 | 歯数変更可 | X |
| 750 | TR1(XV750) | | 630 | | C8201 | | | 特注製作※P85参照 | | 歯数変更可 | X |
| 750 | TX750 | | 530 | | | | | 特注製作※P85参照 | | 歯数変更可 | B6211 |
| 750 | XTZ750 SUPER TENERE | 90- | 520 | 112L | C4219(C4412R) | 16 | 15-17(14-16) | A4205 | 46 | 38-48 | B4228 |
| 750 | XV750E (TR1国内) | 82 | 630 | | C8201 | | | 特注製作※P85参照 | | 歯数変更可 | X |
| 750 | YZF750 | 93-98 | 532 | 106L | C7201 | 16 | | A7201 | 43 | | X |
| 750 | YZF750 (530con) | 93-98 | 530 | 106L | C6203 | 16 | 15-17 | A6206 | 43 | 38-47 | B6206 |
| 750 | YZF750/SP (520con) | 93-98 | 520 | 106L | C4220R | | 13-17 | A4117(A4104) ※A4104は取付穴拡大要 | | 46/47(38-53) | B4117 |
| 750 | YZF750R-7 | 99-03 | 530 | 118L | C6203 | 16 | 15-17 | A6207 | 43 | 36-49 | B6207/R |
| 750 | YZF750R-7 (520con) | 99-03 | 520 | 118L | C4220R | 16 | 13-17 | A4406 | 43 | 38-48 | B4406/R |
| 750 | YZF750SP | 93-98 | 532 | 106L | C7201 | 17 | | A7201 | 39 | | X |
| 750 | YZF750SP (530con) | 93-98 | 530 | 106L | C6203 | 17 | 15-17 | A6206 | 39 | 38-47 | B6206 |
| 800 | FZ8/S/800 FAZER | 10- | 525 | 122L | C5204R | 16 | 15-17 | A5202 | 46 | 40-47 | B5202 |
| 850 | MT-09 (FZ-09)/ABS/TRACER | 14-20 | 525 | 110L | C5204R | 16 | 15-17 | A5203 | 45 | 42-47 | B5203/R |
| 850 | NIKEN | 18- | 525 | 114L | C5204R | 16 | 15-17 | A5108 | 47 | 39-47 | B5108/R |
| 850 | TDM850 3VD 4EP国内(92-) | 91-96 | 525 | 114L | C5405/R | 16 | 14-17/17 | A5201 | 44 | 42-44 | B5201 |
| 850 | TDM850 4TXL 5GG国内(98-) | 97/98 | 525 | 114L | C5201 | 17 | 15-17 | A5201 | 42 | 42-44 | B5201 |
| 850 | TDM850 4TX | 99-01 | 525 | 114L | C5405/R | 16 | 14-17/17 | A5201 | 43 | 42-44 | B5201 |
| 850 | TRACER 900/GT | 18- | 525 | 118L | C5204R | 16 | 15-17 | A5203 | 45 | 42-47 | B5203/R |
| 850 | TRX850 (4NX) | 95- | 525 | 110L | C5201 | 17 | 15-17 | A5202 | 41 | 40-47 | B5202 |
| 850 | TRX850 (520con) | 95- | 520 | 110L | C4209R(C4220R) | 17 | 14-16(13-17) | A4117(A4104) ※A4104は取付穴拡大要 | 41 | 46/47(38-53) | B4117 |
| 850 | XSR900 | 16-21 | 525 | 110L | C5204R | 16 | 15-17 | A5203 | 45 | 42-47 | B5203/R |
| 850 | XSR900 | 22- | 525 | 118L | C5204R | 16 | 15-17 | A5108 | 45 | 39-47 | B5108/R |
| 888 | MT-09/SP | 21- | 525 | 110L | C5204R | 16 | 15-17 | A5108 | 45 | 39-47 | B5108/R |
| 888 | TRACER 9/GT | 21- | 525 | 118L | C5204R | 16 | 15-17 | A5108 | 45 | 39-47 | B5108/R |
| 900 | FZ-09 | 14- | 525 | 110L | C5204R | 16 | 15-17 | A5203 | 45 | 42-47 | B5203/R |
| 900 | TDM900/ABS | 02-13 | 525 | 118L | C5203R | 16 | 15-17 | A5202 | 42 | 40-47 | B5202 |
| 900 | YZF900R-9 | | | | | | | | | | X |
| 1000 | FZ1-N/S/ABS FAZER 国内(08-) | 06-15 | 530 | 122L | C6204 | 17 | 14-18 | A6207 | 45 | 36-49 | B6207/R |
| 1000 | FZR1000 | 87/88 | 532 | 110L | C7201 | 16 | | A7201 | 46 | | X |
| 1000 | FZR1000 (530con) | 87/88 | 530 | 110L | C6203 | 16 | 15-17 | A6206 | 46 | 38-47 | B6206 |
| 1000 | FZR1000 | 89-97 | 532 | 110L | C7201 | 17 | | A7201 | 47 | | X |
| 1000 | FZR1000 (530con) | 89-97 | 530 | 110L | C6203 | 17 | 15-17 | A6206 | 47 | 38-47 | B6206 |
| 1000 | FZR1000 (520con) | 87-97 | 520 | 110L | C4220R | | 13-17 | A4117(A4104) ※A4104は取付穴拡大要 | | 46/47(38-53) | B4117 |
| 1000 | FZS1000 FAZER FZ1 | 01-06 | 530 | 116L | C6204 | 16 | 14-18 | A6207 | 44 | 36-49 | B6207/R |
| 1000 | GTS1000 | 93- | 532 | 118L | C7201 | 17 | | A7201 | 47 | | X |
| 1000 | GTS1000 (530con) | 93- | 530 | 118L | C6203 | 17 | 15-17 | A6206 | 47 | 38-47 | B6206 |
| 1000 | MT-10 | 16-21 | 525 | 114L | C5204R | 16 | 15-17 | A5203 | 43 | 42-47 | B5203/R |
| 1000 | MT-10 | 22- | 525 | 114L | C5204R | 16 | 15-17 | A5203 | 42 | 42-47 | B5203/R |
| 1000 | TR1(XV1000E) | | 630 | | C8201 | | | 特注製作※P85参照 | | 歯数変更可 | X |
| 1000 | XV1000E (TR1国外) | 81-85 | 630 | 90L | C8201 | 16 | | 特注製作※P85参照 | 35 | 歯数変更可 | X |
| 1000 | YZF1000 THUNDER ACE | 96/97 | 532 | 110L | C7201 | 17 | | A7201 | 46 | | X |
| 1000 | YZF1000 THUNDER ACE (530con) | 96/97 | 530 | 110L | C6203 | 17 | 15-17 | A6206 | 46 | 38-47 | B6206 |
| 1000 | YZF1000R-1 | 98-03 | 530 | 114L | C6204 | 16 | 14-18 | A6207 | 43 | 36-49 | B6207/R |
| 1000 | YZF1000R-1 | 04/05 | 530 | 116L | C6204 | 17 | 14-18 | A6207 | 45 | 36-49 | B6207/R |
| 1000 | YZF1000R-1 | 06/07 | 530 | 118L | C6204 | 17 | 14-18 | A6207 | 45 | 36-49 | B6207/R |
| 1000 | YZF1000R-1 | 08-14 | 530 | 120L | C6204 | 17 | 14-18 | A6207 | 47 | 36-49 | B6207/R |
| 1000 | YZF1000R-1 (525con) | 98-14 | 525 | - | C5203R | | 15-17 | A5203 | | 42-47 | B5203/R |
| 1000 | YZF1000R-1 (520con) | 98-14 | 520 | - | C4221R | | 14-17 | A4406 | | 38-48 | B4406/R |
| 1000 | YZF1000R-1 SP | 06 | 530 | 118L | C6204 | 17 | 14-18 | A6510 | 45 | 38-48 | B6910R |

※価格表はP75～P84をご参照ください





ザム・ジャパンスプロケット適合表

各RANGE（丁数）はSTD外の装着を保証するものではありません。必ず現車でご確認下さい。
予告なく仕様変更を行う場合がございます。あらかじめご了承下さい。

XAMリアスプロケット部番（置換え）　スチールは丁数に限定あります

| | |
|---|---|
| クラシック（ゴールド） | A○○○○— |
| プレミアム（ハードタイプ） | A○○○○X/R |
| スチールクラシック（シルバー） | B○○○○— |
| スチールタフライト（レインボー） | B○○○○R |

| | MODEL | | Chain | | Front Sprocket | | | Rear Sprocket | | | |
|---|---|---|---|---|---|---|---|---|---|---|---|
| C/C | MODEL | YEAR | PITCH | LINKS | XAM PARTS NO. | STD | RANGE | XAM PARTS NO. | STD | RANGE | Steel |
| 1000 | YZF1000R-1/M | 15- | 525 | 114L | C5204R | 16 | 15-17 | A5108 | 41 | 39-47 | B5108/R |
| 1000 | YZF1000R-1/M (520con) | 15- | 520 | 114L | C4223R(GP) | 16 | 14-17 | A4119 | 41 | 38-46 | B4119R |
| 1000 | YZF1000R-1S | 16-22 | 525 | 114L | C5204R | 16 | 15-17 | A5203 | 41 | 42-47 | B5203/R |
| 1100 | FJ1100 | 84- | 530 | 110L | C6204 | 17 | 14-18 | A6206 | 41 | 38-47 | B6206 |
| 1200 | FJ1200 | 86-90 | 530 | 110L | C6204 | 17 | 14-18 | A6206 | 40 | 38-47 | B6206 |
| 1200 | FJ1200/ABS(国外) | 91-95 | 530 | 110L | C6204 | 17 | 14-18 | A6206 | 39 | 38-47 | B6206 |
| 1200 | FJ1200/ABS(国内) | 91- | 530 | 110L | C6204 | 17 | 14-18 | A6206 | 38 | 38-47 | B6206 |
| 1200 | XJR1200/R (4KG) | 94-97 | 532 | 110L | C7202 | 17 | | A7201 | 38 | | X |
| 1200 | XJR1200 (530con) | 94- | 530 | 110L | C6204 | 17 | 14-18 | A6206 | 38 | 38-47 | B6206 |
| 1300 | XJR1300 | 98-02 | 530 | 110L | C6204 | 17 | 14-18 | A6206 | 38 | 38-47 | B6206 |
| 1300 | XJR1300/SP | 03-15 | 530 | 110L | C6204 | 17 | 14-18 | A6207 | 38 | 36-49 | B6207/R |
| 1700 | MT-01 | 05- | 530 | 114L | C6204 | 17 | 14-18 | A6207 | 39 | 36-49 | B6207/R |

※価格表はP75～P84をご参照ください

## ザム・ジャパンスプロケット適合表

各RANGE（丁数）はSTD外の装着を保証するものではありません。必ず現車でご確認下さい。
予告なく仕様変更を行う場合がございます。あらかじめご了承下さい。

XAMリアスプロケット部番（置換え）　スチールは丁数に限定あります
クラシック（ゴールド）　A○○○○—
プレミアム（ハードタイプ）　A○○○○X/R
スチールクラシック（シルバー）　B○○○○—
スチールタフライト（レインボー）　B○○○○R

| | MODEL | | Chain | | Front Sprocket | | | Rear Sprocket | | | |
|---|---|---|---|---|---|---|---|---|---|---|---|
| C/C | MODEL | YEAR | PITCH | LINKS | XAM PARTS NO. | STD | RANGE | XAM PARTS NO. | STD | RANGE | Steel |
| **SUZUKI** | | | | | | | | | | | |
| 50 | CM50 miniCRO | | 420 | | | | | A2401 | | 30-50 | B2401 |
| 50 | DRZ50 | | 428 | | C3301 | 12 | 14 | 特注製作※P85参照 | 34 | 歯数変更可 | B3208 |
| 50 | DRZ50 (420con) | | 420 | | C2301※厚み確認要 | | 12-16 | 特注製作※P85参照 | 39 | 35-48 | X |
| 50 | EPO (PV50) | 94- | 420 | 88L | C2301 | 14 | 12-16 | A2401 | 35 | 30-50 | B2401 |
| 50 | FR50 Birdie(2ST) | 73- | | | | | | | | | X |
| 50 | FB50 Birdie(4ST) | 83- | 420 | | C2301 | | 12-16 | A2401 | | 30-50 | B2401 |
| 50 | GAG50 | 86 | 420 | 100L | C2301 | 14 | 12-16 | A2401 | 37 | 30-50 | B2401 |
| 50 | GS50 | 05/06 | 420 | | C2301 | 13 | 12-16 | A2401 | 41 | 30-50 | B2401 |
| 50 | GT50 | | 420 | | C2301 | | 12-16 | A2401 | | 30-50 | B2401 |
| 50 | RC50 バーディー(2ST) | 90- | 428 | | C3301 | 14 | 14 | | | | X |
| 50 | RG50 | 83 | 420 | | C2301 | 13 | 12-16 | A2401 | 46 | 30-50 | B2401 |
| 50 | RG50WOLF | 91 | 420 | | C2302 | 12 | 12-14 | A2401 | 43 | 30-50 | B2401 |
| 50 | RG50Γ | -98 | 420 | 130L | C2403/C2302 | 12 | 11-16/12-14 | A2401 | 43 | 30-50 | B2401 |
| 50 | RV50(バンバン50) | 73- | 420 | 96L | C2301 | 15 | 12-16 | A2401 | 32 | 30-50 | B2401 |
| 50 | SMX50(RMX50)スペイン | 96-02 | 420 | 128L | C2302 | 12 | 12-14 | 特注製作※P85参照 | 50 | 歯数変更可 | X |
| 50 | TS50 | 80-83 | 420 | 114L | C2301 | 12 | 12-16 | A2401 | 49 | 30-50 | B2401 |
| 50 | TS50 | 83- | 420 | 124L | C2403/C2302 | 12 | 11-16/12-14 | A2401 | 46 | 30-50 | B2401 |
| 50 | TS50 | | 428 | | C3301 | | 14 | | | | X |
| 50 | WOLF(TV)50 | | 420 | | C2403/C2302 | 13 | 11-16/12-14 | A2401 | | 30-50 | B2401 |
| 50 | コレダ50スポーツ K50 | | 420 | 106L | C2301 | | 12-16 | A2401 | | 30-50 | B2401 |
| 50 | チョイノリ | 03 | 415 | 68L | 特注製作※P85参照 | | 歯数変更可 | 特注製作※P85参照 | 36 | 歯数変更可 | X |
| 50 | マメタン　50 | | 420 | | | | | A2401 | | 30-50 | B2401 |
| 60 | RM60 | | 420 | | | 13 | | | 44 | | X |
| 65 | RM65 | 03-06 | 420 | 110L | C2403 | 13 | 11-16 | A2103 | 47 | 42-49/50-57 | B2103R |
| 70 | DRZ70 | 08- | 428 | 78L | C3301 | 13 | 14 | 特注製作※P85参照 | 33 | 歯数変更可 | B3208 |
| 70 | DRZ70 (420con) | | 420 | | C2301※厚み確認要 | | 12-16 | 特注製作※P85参照 | 39 | 35-48 | X |
| 70 | FR/FB70 Birdie | | 428 | 94L | C3301 | 13 | 14 | | 33 | | X |
| 75 | RV75(バンバン75) | 73- | 428 | | C3301 | 15 | 14 | 特注製作※P85参照 | 32 | 歯数変更可 | X |
| 75 | RV75(バンバン75) (420con) | 73- | 420 | | C2301 | 15 | 12-16 | A2401 | 32 | 30-50 | B2401 |
| 80 | FR/FB80 Birdie | | 428 | 94L | C3301 | 13 | 14 | | 33 | | X |
| 80 | GN80E | | | | C2301 | | 12-16 | A2401 | | 30-50 | B2401 |
| 80 | GT80 | 81/82 | 428 | 110L | C3301 | 14 | 14 | 特注製作※P85参照 | 40 | 歯数変更可 | X |
| 80 | LT80 | 89-06 | 520 | 36L | | 10 | | 特注製作※P85参照 | 22 | 歯数変更可 | B4310 |
| 80 | RM80 | 79-81 | 428 | 110L | C3301 | 13 | 14 | 特注製作※P85参照 | 48 | 歯数変更可 | X |
| 80 | RM80 | 89-01 | 428 | 122L | C3212P | 14 | 12-17 | A3301 | 48 | 46-54(42-) | X |
| 85 | RM85 | 02- | 428 | 120L | C3212P | 14 | 12-17 | A3301 | 47 | 46-54(42-) | X |
| 85 | RM85L | 02- | 428 | 120L | C3212P | 13 | 12-17 | A3301 | 47 | 46-54(42-) | X |
| 90 | FB90 郵政バーディー | | 428 | | C3904 | 14 | 14 | 特注製作※P85参照 | | 歯数変更可 | B3304 |
| 90 | LT-Z90 | 07- | 520 | | | 11 | | | 24 | | X |
| 90 | RV90(バンバン90) | 71- | 428 | 108L | C3212P | 14 | 12-17 | 特注製作※P85参照 | 46 | 歯数変更可 | X |
| 90 | RV90(バンバン90) (420con) | 71- | 420 | 108L | | 14 | | A2401 | 46 | 30-50 | B2401 |
| 90 | TS90 | 71/72 | 428 | | C3212P | 14 | 12-17 | | 51 | | X |
| 90 | コレダ90 K90 | | 428 | | C3212P | 13 | 12-17 | 特注製作※P85参照 | 36 | 歯数変更可 | B3304 |
| 100 | RM100 | 76/77 | 428 | 132L | C3302 | 14 | 13-17 | 特注製作※P85参照 | 57 | 歯数変更可 | X |
| 100 | RM100 | 79-82 | 428 | 132L | C3302 | 14 | 13-17 | | 60 | 歯数変更可 | B3306 |
| 100 | RM100 | 02/03 | 420 | 124L | C2403 | 13 | 11-16 | A2403 | 51 | 43-47/49-52 | X |
| 125 | DF125 | 97- | 428 | 134L | C3303 | 16 | 15/16 | 特注製作※P85参照 | 53 | 歯数変更可 | X |
| 125 | DJEBEL125 | 93- | 428 | 134L | C3303 | 16 | 15/16 | 特注製作※P85参照 | 53 | 歯数変更可 | X |
| 125 | DR125 | 80-85 | 428 | 122L | C3302 | 14 | 13-17 | 特注製作※P85参照 | 47 | 歯数変更可 | X |
| 125 | DR125 | 86-00 | 428 | 134L | C3303 | 16 | 15/16 | 特注製作※P85参照 | 53 | 歯数変更可 | X |



※価格表はP75～P84をご参照ください

## ザム・ジャパンスプロケット適合表

各RANGE（丁数）はSTD外の装着を保証するものではありません。必ず現車でご確認下さい。
予告なく仕様変更を行う場合がございます。あらかじめご了承下さい。

XAMリアスプロケット部番（置換え）　スチールは丁数に限定あります
クラシック（ゴールド）　A○○○○—
プレミアム（ハードタイプ）　A○○○○X/R
スチールクラシック（シルバー）　B○○○○—
スチールタフライト（レインボー）　B○○○○R

| | MODEL | | Chain | | Front Sprocket | | | Rear Sprocket | | | |
|---|---|---|---|---|---|---|---|---|---|---|---|
| C/C | MODEL | YEAR | PITCH | LINKS | XAM PARTS NO. | STD | RANGE | XAM PARTS NO. | STD | RANGE | Steel |
| 125 | DRZ125 | 03- | 428 | 134L | C3303 | 14 | 15/16 | 特注製作※P85参照 | 51 | 歯数変更可 | X |
| 125 | DRZ125L | 03- | 428 | 134L | C3303 | 14 | 15/16 | 特注製作※P85参照 | 57 | 歯数変更可 | X |
| 125 | EN125-3F(中国製) | | 428 | | C3212P | 14 | 12-17 | 特注製作※P85参照 | 45 | 歯数変更可 | X |
| 125 | EN125A/F(中国製) | | 428 | | C3302 | 14/15 | 13-17 | 特注製作※P85参照 | 45 | 歯数変更可 | X |
| 125 | GN125E | -96 | 428 | 114L | C3302 | 15 | 13-17 | 特注製作※P85参照 | 41 | 歯数変更可 | X |
| 125 | GN125E | 97- | 428 | 114L | C3306 | 15 | 13-15 | 特注製作※P85参照 | | 歯数変更可 | X |
| 125 | GN125H/F/2F(中国製) | | 428 | 116L | C3302 | 14/15 | 13-17 | 特注製作※P85参照 | 42 | 歯数変更可 | X |
| 125 | GS125 | 79-82 | 428 | 116L | C3302 | 14 | 13-17 | 特注製作※P85参照 | 42 | 歯数変更可 | X |
| 125 | GS125 | 83-96 | 428 | 116L | C3302 | 14 | 13-17 | 特注製作※P85参照 | 43 | 歯数変更可 | X |
| 125 | GS125 | 97-00 | 428 | 124L | C3302 | 14 | 13-17 | 特注製作※P85参照 | 43 | 歯数変更可 | X |
| 125 | GSX-R125 (GIXXER) | 17- | 428 | 122L | C3212P | 14 | 12-17 | A3109 | 45 | 35-40/43-46 | X |
| 125 | GSX-R125 (GIXXER) 420con | 17- | 420 | 122L | | | | A2109 | | 30-40/43-46 | X |
| 125 | GSX-R125 (GIXXER) 415con | 17- | 415 | 122L | C1202PR | | 12-16 | A1109X | | 33-40/43-46/47-49/50-52 | X |
| 125 | GSX-S125 | 17- | 428 | 122L | C3212P | 14 | 12-17 | A3109 | 45 | 35-40/43-46 | X |
| 125 | GT125 | 74-81 | 428 | 122L | C3212P | 15 | 12-17 | 特注製作※P85参照 | 50 | 歯数変更可 | X |
| 125 | GZ125 MARAUDER | 98- | 428 | 132L | C3306 | 15 | 13-15 | 特注製作※P85参照 | 45 | 歯数変更可 | X |
| 125 | GZ125(中国製) | | 428 | | C3212P | | 12-17 | 特注製作※P85参照 | | 歯数変更可 | X |
| 125 | GZ125(中国製) | | 428 | | C3302 | | 13-17 | | | | X |
| 125 | INTRUDER125 | 00-04 | 428 | 142L | C3306 | 14 | 13-15 | | 56 | 歯数変更可 | X |
| 125 | RA125 | -88 | 428 | 128L | C3212P | 16 | 12-17 | 特注製作※P85参照 | 50 | 歯数変更可 | B3306 |
| 125 | RG125/E | 78- | | | | | | | | | X |
| 125 | RG125Γ | 85-91 | 428 | 128L | C3212P | 15 | 12-17 | 特注製作※P85参照 | 42 | 歯数変更可 | X |
| 125 | RG125Γ (NF13A) | 91- | 428 | 130L | C3212P | 16 | 12-17 | 特注製作※P85参照 | 47 | 歯数変更可 | X |
| 125 | RM125 | 76-78 | 428 | 132L | C3302 | 14 | 13-17 | 特注製作※P85参照 | 60 | 歯数変更可 | X |
| 125 | RM125 | 88-91 | 520 | 114L | C4301 | 13 | 11-14 | A4301/R | 51 | 39-46/47-53 | B4301R |
| 125 | RM125 | 92-96 | 520 | 116L | C4301 | 12 | 11-14 | A4301/R | 49 | 39-46/47-53 | B4301R |
| 125 | RM125 | 97-99 | 520 | 114L | C4301 | 12 | 11-14 | A4301/R | 50 | 39-46/47-53 | B4301R |
| 125 | RM125 | 00-03 | 520 | 114L | C4301 | 12 | 11-14 | A4301/R | 49 | 39-46/47-53 | B4301R |
| 125 | RM125 | 04/05 | 520 | 114L | C4301 | 12 | 11-14 | A4301/R | 50 | 39-46/47-53 | B4301R |
| 125 | RM125 | 06- | 520 | 114L | C4301 | 12 | 11-14 | A4301/R | 51 | 39-46/47-53 | B4301R |
| 125 | RV125(バンバン125) | 72- | 428 | 116L | C3212P | 15 | 12-17 | 特注製作※P85参照 | 50 | 歯数変更可 | X |
| 125 | SX125 | 85- | 428 | 134L | C3303 | 16 | 15/16 | 特注製作※P85参照 | 53 | 歯数変更可 | X |
| 125 | TS125(ドラム) | 73-82 | 428 | 114/118L | C3212P | 14/15 | 12-17 | | 44/50 | 歯数変更可 | B3305 |
| 125 | TS125R(ディスク) | 90-96 | 428 | 130L | C3212P | 15 | 12-17 | 特注製作※P85参照 | 50 | 歯数変更可 | X |
| 125 | TS125X | 84-91 | 428 | 126L | C3212P | 14 | 12-17 | 特注製作※P85参照 | 50 | 歯数変更可 | B3306 |
| 125 | VANVAN125 | 03- | 428 | 134L | C3212P | 15 | 12-17 | | 51 | | X |
| 125 | WOLF(TV)125 | 91- | 428 | 130L | C3212P | 16 | 12-17 | 特注製作※P85参照 | 47 | 歯数変更可 | X |
| 125 | コレダ125 K125 | | 428 | | C3212P | 15/16 | 12-17 | 特注製作※P85参照 | 38 | 歯数変更可 | X |
| 150 | EN150 | | 428 | | C3212P | | 12-17 | 特注製作※P85参照 | | 歯数変更可 | X |
| 150 | GIXXER 150 | 17- | 428 | 132L | C3212P | 15 | 12-17 | A3109 | 45 | 35-40/43-46 | X |
| 150 | GSX-R150 (GIXXER) | 17- | 428 | 122L | C3212P | 14 | 12-17 | A3109 | 45 | 35-40/43-46 | X |
| 150 | GSX-R150 (GIXXER) 420con | 17- | 420 | 122L | | | | A2109 | | 30-40/43-46 | X |
| 150 | GSX-R150 (GIXXER) 415con | 17- | 415 | 122L | C1202PR | | 12-16 | A1109X | | 33-40/43-46/47-49/50-52 | X |
| 150 | GSX-S150 | 17- | 428 | 122L | C3212P | 14 | 12-17 | A3109 | 45 | 35-40/43-46 | X |
| 150 | GZ150(中国製) | | 428 | | C3212P | 15 | 12-17 | 特注製作※P85参照 | 43 | 歯数変更可 | X |
| 150 | QS150 | | 428 | | | 15 | | | 45 | | X |
| 150 | RAIDER R150/Fi | 06- | 428 | 120L | C3212P | 14 | 12-17 | 特注製作※P85参照 | 43 | 歯数変更可 | X |
| 150 | Satria F150 | 02- | 428 | | C3212P | 14 | 12-17 | A3109 | | 35-40/43-46 | X |
| 185 | GT185 | 74-79 | 520 | 102L | 特注製作※P85参照 | 14 | 歯数変更可 | 特注製作※P85参照 | 38 | 歯数変更可 | X |
| 185 | TS185(ER) | | 520 | 96L | | 12 | | A4307 | 39 | 38-47 | X |
| 200 | DF200 | 97- | 520 | 112L | C4306 | 15 | 15 | A4307 | 45 | 38-47 | X |

※価格表はP75～P84をご参照ください

## ザム・ジャパンスプロケット適合表

各RANGE（丁数）はSTD外の装着を保証するものではありません。必ず現車でご確認下さい。
予告なく仕様変更を行う場合がございます。あらかじめご了承下さい。

XAMリアスプロケット部番（置換え）　スチールは丁数に限定あります
クラシック（ゴールド）　A○○○○—
プレミアム（ハードタイプ）　A○○○○X/R
スチールクラシック（シルバー）　B○○○○—
スチールタフライト（レインボー）　B○○○○R

| | MODEL | | Chain | | Front Sprocket | | | Rear Sprocket | | | |
|---|---|---|---|---|---|---|---|---|---|---|---|
| C/C | MODEL | YEAR | PITCH | LINKS | XAM PARTS NO. | STD | RANGE | XAM PARTS NO. | STD | RANGE | Steel |
| 200 | DJEBEL200 (DR200) | 93-04 | 520 | 112L | C4306 | 15 | 15 | A4307 | 45 | 38-47 | X |
| 200 | RG200Γ | 92- | 520 | 106L | C4305P | 14 | 13-15 | A4306 | 36 | 35-46 | X |
| 200 | SX200 | 85-88 | 520 | 112L | C4303 | 15 | 12-16 | A4307 | 45 | 38-47 | X |
| 200 | TS200 | 90- | 520 | 106L | C4305P | 14 | 13-15 | A4301/R | 40 | 39-46/47-53 | B4311 |
| 200 | VANVAN200 | 02- | 520 | 110L | C4305P | 15 | 13-15 | A4304 | 46 | 44-46 | B4316 |
| 200 | WOLF(TV)200 | 92- | 520 | 106L | C4305P | 14 | 13-15 | A4306 | 36 | 35-46 | X |
| 230 | LT230E | 87-93 | 520 | 84L | C4303 | 11 | 12-16 | A4304 | 41 | 44-46 | B4316 |
| 250 | 250SB(D.TRACKER) | 02-06 | 520 | 104L | C4421R | 14 | 13-15 | A4401/R | 39 | 38-46/47-53 | B4401/R |
| 250 | ACROSS(GSX250F) | 90- | 520 | 110L | C4307 | 13 | 12-16 | A4308 | 49 | 40-47/48-50 | B4308/R |
| 250 | BANDIT250(GSF250) | 89-(94) | 520 | 116L | C4307 | 13 | 12-16 | A4308 | 49 | 40-47/48-50 | B4308/R |
| 250 | BANDIT250V/VZ(GSF250V/VZ) | (94)95- | 520 | 114L | C4303 | 13 | 12-16 | A4308 | 47 | 40-47/48-50 | B4308/R |
| 250 | COBRA250 | 90- | 520 | 112L | C4307 | 14 | 12-16 | A4303 | 48 | 37-47/48-50 | (B4302) |
| 250 | DJEBEL250/XC | -94 | 520 | 108L | C4303 | 14 | 12-16 | A4303/A4302R | 42 | 37-47/48-50/47-53 | (B4302) |
| 250 | DJEBEL250/XC | 95-08 | 520 | 108L | C4303 | 14 | 12-16 | A4301/R | 42 | 39-46/47-53 | B4311 |
| 250 | DR250R | 95- | 520 | 108L | C4303 | 14 | 12-16 | A4301/R | 42 | 39-46/47-53 | B4311 |
| 250 | DR250S | 90-94 | 520 | 112L | C4303 | 13 | 12-16 | A4303/A4302R | 49 | 37-47/48-50/47-53 | B4302 |
| 250 | GF250(ドラム) | 85 | 520 | 108L | C4307 | 13 | 12-16 | A4305 | 48 | 38-48 | B4305 |
| 250 | GIXXER 250/SF250/(国内) シングル | 19-(20-) | 520 | 108L | C4317 | 13 | 13/14 | A4308 | 40 | 40-47/48-50 | B4308/R |
| 250 | GOOSE250(SG250N) | 92- | 520 | 106L | C4303 | 14 | 12-16 | A4306 | 44 | 35-46 | X |
| 250 | GrassTracker | 00-17 | 520 | 100L | C4308 | 15 | 13-16 | A4305 | 41 | 38-48 | B4305 |
| 250 | GrassTracker BIG BOY | 01-17 | 520 | 108L | C4308 | 15 | 13-16 | A4305 | 43 | 38-48 | B4305 |
| 250 | GS250 | 79- | 520 | | C4302/C4307 | | 13-15/12-16 | A4305/A4307 | | 38-48/38-47 | B4305/ X |
| 250 | GS250FW | 83- | 520 | | C4307 | | 12-16 | A4306 | | 35-46 | X |
| 250 | GSR250/F/S | 12- | 520 | 116L | C4313 | 14 | 13-16 | A4308 | 46 | 40-47/48-50 | B4308/R |
| 250 | GSX250E | 80-82 | 520 | 104L | C4302 | 14 | 13-15 | A4305 | 46 | 38-48 | B4305 |
| 250 | GSX250E | 83/84 | 520 | 110L | C4302 | 14 | 13-15 | A4307 | 47 | 38-47 | X |
| 250 | GSX250FX (BALIUS) | 02-06 | 520 | 112L | C4406 | 14 | 13-17 | A4402 | 48 | 40-47/48-50 | B4402 |
| 250 | GSX250L | 82- | 520 | | C4302 | 14 | 13-15 | A4307 | 45 | 38-47 | X |
| 250 | GSX250R (GIXXER)ツイン | 17-19 | 520 | 116L | C4313 | 14 | 13-16 | A4308 | 46 | 40-47/48-50 | B4308/R |
| 250 | GSX250R | 20- | 520 | 116L | C4313 | 14 | 13-16 | A4308 | 47 | 40-47/48-50 | B4308/R |
| 250 | GSX250S刀 | 91- | 520 | 116L | C4307 | 13 | 12-16 | A4308 | 49 | 40-47/48-50 | B4308/R |
| 250 | GSX250S刀(GJ76A109706以降) | | 520 | 116L | C4303 | 13 | 12-16 | A4308 | 49 | 40-47/48-50 | B4308/R |
| 250 | GSX250T | 81-83 | 520 | | | 15 | | A4305 | 47 | 38-48 | B4305 |
| 250 | GSX-R250 (GJ72A) | 87-89 | 520 | 108L | C4307 | 13 | 12-16 | A4306 | 47 | 35-46 | X |
| 250 | GSX-R250R/RR/SP (GJ73A) | 89- | 520 | 114L | C4307 | 14 | 12-16 | A4303 | 48 | 37-47/48-50 | (B4302) |
| 250 | GT250 | 71-75 | 525 | 98L | C5301 | 14 | 13/14 | 特注製作※P85参照 | 41 | 歯数変更可 | X |
| 250 | GT250 | 75-78 | 525 | 98L | C5301 | 14 | 13/14 | 特注製作※P85参照 | 43 | 歯数変更可 | X |
| 250 | GT250X7(RG250/E) | 78-85 | 520 | 102L | C4302 | 15 | 13-15 | A4305 | 41 | 38-48 | B4305 |
| 250 | GZ250 MARAUDER | 98- | 520 | 110L | C4308 | 15 | 13-16 | A4305 | 41 | 38-48 | B4305 |
| 250 | INTRUDER250 | 00-06 | 520 | 114L | C4308 | 15 | 13-16 | A4306 | 43 | 35-46 | X |
| 250 | LT250R | 85-92 | 520 | 102L | C4303 | 12 | 12-16 | A4304 | 42 | 44-46 | B4316 |
| 250 | NZ250 | 86 | 520 | | C4307 | 14 | 12-16 | 特注製作※P85参照 | 43 | 歯数変更可 | X |
| 250 | PE250N | | 520 | 108L | C4110 | 14 | | A4303/A4302R | 52 | 37-47/48-50/47-53 | B4302 |
| 250 | PE250T/X/Z/D | | 520 | 110L | C4110 | 14 | | 特注製作※P85参照 | 52 | 歯数変更可 | X |
| 250 | RG250/E(GT250X7) | 78-85 | 520 | 102L | C4302 | 15 | 13-15 | A4305 | 41 | 38-48 | B4305 |
| 250 | RG250Γ(GJ21A/B) | (83)84-87 | 520 | 110L | C4304P | 14 | 13-15 | A4305 | 37 | 38-48 | B4305 |
| 250 | RGV250Γ/SP | 88-95 | 520 | 114L | C4222 | 14/15 | 12-17 | A4303 | 44/46 | 37-47/48-50 | (B4302) |
| 250 | RGV250Γ/SP | 96-99 | 520 | 112/114L | C4303 | 14 | 12-16 | A4303 | 46 | 37-47/48-50 | (B4302) |
| 250 | RH250 | -88 | 520 | 112L | C4303 | 13 | 12-16 | 特注製作※P85参照 | 47 | 歯数変更可 | B4309 |
| 250 | RM250 | 88 | 520 | 114L | C4303 | 13 | 12-16 | A4301/R | 50 | 39-46/47-53 | B4301R |
| 250 | RM250 | 89-96 | 520 | 116L | C4303 | 13 | 12-16 | A4301/R | 49 | 39-46/47-53 | B4301R |

※価格表はP75～P84をご参照ください



## ザム・ジャパンスプロケット適合表

各RANGE（丁数）はSTD外の装着を保証するものではありません。必ず現車でご確認下さい。
予告なく仕様変更を行う場合がございます。あらかじめご了承下さい。

XAMリアスプロケット部番（置換え）　スチールは丁数に限定あります
クラシック（ゴールド）　A○○○○—
プレミアム（ハードタイプ）　A○○○○X/R
スチールクラシック（シルバー）　B○○○○—
スチールタフライト（レインボー）　B○○○○R

| | MODEL | | Chain | | Front Sprocket | | | Rear Sprocket | | | |
|---|---|---|---|---|---|---|---|---|---|---|---|
| C/C | MODEL | YEAR | PITCH | LINKS | XAM PARTS NO. | STD | RANGE | XAM PARTS NO. | STD | RANGE | Steel |
| 250 | RM250 | 97/98 | 520 | 114L | C4303 | 13 | 12-16 | A4301/R | 50 | 39-46/47-53 | B4301R |
| 250 | RM250 | 99-00 | 520 | 112L | C4303 | 13 | 12-16 | A4301/R | 48 | 39-46/47-53 | B4301R |
| 250 | RM250 | 01-03 | 520 | 112L | C4303 | 13 | 12-16 | A4301/R | 49 | 39-46/47-53 | B4301R |
| 250 | RM250 | 04- | 520 | 114L | C4303 | 13 | 12-16 | A4301/R | 50 | 39-46/47-53 | B4301R |
| 250 | RMX250R | 89- | 520 | 114L | C4303 | 13 | 12-16 | A4301/R | 50 | 39-46/47-53 | B4301R |
| 250 | RMX250S | 92- | 520 | 112L | C4303 | 15 | 12-16 | A4301/R | 46 | 39-46/47-53 | B4301R |
| 250 | RM-Z250 (KX250F) | 04-06 | 520 | 114L | C4404R | 13 | 13/14 | A4401/R | 48 | 38-46/47-53 | B4401/R |
| 250 | RM-Z250 (KX250F) SUPER MOTARD | | 520 | | | | | A4401/R | | 38-46/47-53 | B4401/R |
| 250 | RM-Z250 | 07-09 | 520 | 112L | C4301 | 12 | 11-14 | A4301/R | 48 | 39-46/47-53 | B4301R |
| 250 | RM-Z250 | 10-12 | 520 | 114L | C4301 | 13 | 11-14 | A4301/R | 49 | 39-46/47-53 | B4301R |
| 250 | RM-Z250 | 13-20 | 520 | 114L | C4314 | 13 | 12/13 | A4301/R | 49 | 39-46/47-53 | B4301R |
| 250 | RM-Z250 | 21/22 | 520 | 114L | C4314 | 13 | 12/13 | A4301/R | 50 | 39-46/47-53 | B4301R |
| 250 | ST250/E | 04- | 520 | 108L | C4308 | 15 | 13-16 | A4305 | 43 | 38-48 | B4305 |
| 250 | T250 | | 525 | | | | | 特注製作※P85参照 | | 歯数変更可 | X |
| 250 | TS250ハスラー | | 525 | | C5302/C5301 | 15/16 | 13-15(14) | 特注製作※P85参照 | 40 | 歯数変更可 | X |
| 250 | VOLTY | 95-04 | 520 | 100L | C4308 | 15 | 13-16 | A4305 | 41 | 38-48 | B4305 |
| 250 | V-STROM 250 | 17- | 520 | 116L | C4313 | 14 | 13-16 | A4308 | 47 | 40-47/48-50 | B4308/R |
| 250 | V-STROM 250SX | 23- | 520 | 114L | C4317 | 13 | 13/14 | A4308 | 40 | 40-47/48-50 | B4308/R |
| 250 | WOLF(TV)250 | 88- | 520 | 114L | C4222 | 14 | 12-17 | A4303 | 46 | 37-47/48-50 | (B4302) |
| 350 | DR350R | 95- | 520 | 110L | C4303 | 15 | 12-16 | A4301/R | 43 | 39-46/47-53 | B4311 |
| 350 | DR350S | 90-93 | 520 | 112L | C4303 | 14 | 12-16 | A4303/A4302R | 43 | 37-47/48-50/47-53 | (B4302) |
| 350 | DR350SE | 94 | 520 | 112L | C4303 | 14 | 12-16 | A4303/A4302R | 41 | 37-47/48-50/47-53 | (B4302) |
| 350 | GOOSE350(SG350N) | 92- | 520 | 102L | C4303 | 14 | 12-16 | A4306 | 36 | 35-46 | X |
| 370 | SP370 | | 520 | | | | | | 42 | | X |
| 380 | GT380 | 72-78 | 530 | 104L | C6302 | 14 | 14/16 | A6301 | 42 | 40-45 | B6301 |
| 400 | BANDIT400/V/VZ(GSF400) | 89-94 | 525 | 114L | C5302 | 14 | 13-15 | A5302 | 46 | 41-51 | B5302 |
| 400 | BANDIT400/V/VZ(GSF400) | 95- | 525 | 112L | C5302 | 14 | 13-15 | A5302 | 44 | 41-51 | B5302 |
| 400 | BANDIT400/V/VZ (520con) | 89- | 520 | - | C4308 | 14 | 13-16 | A4308 | | 40-47/48-50 | B4308/R |
| 400 | DESPERADO400/X | 97- | 520 | 118L | C4222 | 15 | 12-17 | A4308 | 50 | 40-47/48-50 | B4308/R |
| 400 | DR400 | 80-83 | 520 | 108L | C4308 | 16 | 13-16 | A4301/R | 44 | 39-46/47-53 | B4311 |
| 400 | DRZ400R/E | 00- | 520 | 112L | C4303 | 14 | 12-16 | A4301/R | 47 | 39-46/47-53 | B4301R |
| 400 | DRZ400S | 00-03 | 520 | 110L | C4303 | 15 | 12-16 | A4301/R | 43 | 39-46/47-53 | B4311 |
| 400 | DRZ400S | 04- | 520 | 110L | C4303 | 15 | 12-16 | A4303/A4302R | 43 | 37-47/48-50/47-53 | (B4302) |
| 400 | DRZ400SM | 05- | 520 | 110L | C4303 | 15 | 12-16 | A4303/A4302R | 41 | 37-47/48-50/47-53 | (B4302) |
| 400 | GLADIUS400 | 09- | 520 | 112L | C4222 | 15 | 12-17 | A4308 | 44 | 40-47/48-50 | B4308/R |
| 400 | GS400 | 77-79 | 530 | 104L | C6304(C6403) | 16 | 13-17/18(14-17) | A6301 | 45 | 40-45 | B6301 |
| 400 | GS400E | 91-93 | 520 | 110L | C4222 | 15 | 12-17 | A4308 | 42 | 40-47/48-50 | B4308/R |
| 400 | GS400E | 94- | 520 | 110L | C4415R | 15 | 13-18 | A4308 | 42 | 40-47/48-50 | B4308/R |
| 400 | GSR400 | 06- | 520 | 112L | C4222 | 14 | 12-17 | A4309X | 47 | 38-47/48-50 | X |
| 400 | GSX400 IMPULSE/S | 94-08 | 525 | 116L | C5302 | 14 | 13-15 | A5302 | 48 | 41-51 | B5302 |
| 400 | GSX400 IMPULSE/S (520con) | 94-08 | 520 | 116L | C4308 | 14 | 13-16 | A4308 | 48 | 40-47/48-50 | B4308/R |
| 400 | GSX400 INAZUMA | 97-03 | 520 | 114L | C4222 | 14 | 12-17 | A4308 | 49 | 40-47/48-50 | B4308/R |
| 400 | GSX400E | 80-83 | 530 | 110L | C6304(C6403) | 15 | 13-17/18(14-17) | A6301 | 44 | 40-45 | B6301 |
| 400 | GSX400E | 82-87 | 530 | 110L | C6304(C6403) | 16 | 13-17/18(14-17) | A6301 | 45 | 40-45 | B6301 |
| 400 | GSX400F | 82 | 530 | 104L | C6301 | 15 | 14/15 | A6303 | 43 | 38-48 | B6303/R |
| 400 | GSX400F | 88- | 525 | 114L | C5302 | 14 | 13-15 | A5302 | 49 | 41-51 | B5302 |
| 400 | GSX400FS IMPULSE | 82 | 530 | 104L | C6301 | 15 | 14/15 | A6303 | 43 | 38-48 | B6303/R |
| 400 | GSX400FW | 83/84 | 530 | 112L | C6301 | 15 | 14/15 | A6303 | 46 | 38-48 | B6303/R |
| 400 | GSX400S刀 | 92- | 525 | 116L | C5302 | 14 | 13-15 | A5302 | 50 | 41-51 | B5302 |
| 400 | GSX400X/XS IMPULSE | 86-88 | 525 | 110L | C5302 | 14 | 13-15 | 特注製作※P85参照 | 46 | 歯数変更可 | X |
| 400 | GSX400X/XS IMPULSE (520con) | 86-88 | 520 | 110L | C4308 | 14 | 13-16 | A4306 | 46 | 35-46 | X |

※価格表はP75～P84をご参照ください

## ザム・ジャパンスプロケット適合表

各RANGE（丁数）はSTD外の装着を保証するものではありません。必ず現車でご確認下さい。
予告なく仕様変更を行う場合がございます。あらかじめご了承下さい。

XAMリアスプロケット部番（置換え）　スチールは丁数に限定あります

| | |
|---|---|
| クラシック（ゴールド） | A○○○○— |
| プレミアム（ハードタイプ） | A○○○○X/R |
| スチールクラシック（シルバー） | B○○○○— |
| スチールタフライト（レインボー） | B○○○○R |



| | MODEL | | Chain | | Front Sprocket | | | Rear Sprocket | | | |
|---|---|---|---|---|---|---|---|---|---|---|---|
| C/C | MODEL | YEAR | PITCH | LINKS | XAM PARTS NO. | STD | RANGE | XAM PARTS NO. | STD | RANGE | Steel |
| 400 | GSX-R400 | 84/85 | 525 | 114L | C5302 | 15 | 13-15 | 特注製作※P85参照 | 46 | 歯数変更可 | X |
| 400 | GSX-R400 | 86/87 | 525 | 112L | C5305 | 14 | 14 | 特注製作※P85参照 | 46 | 歯数変更可 | X |
| 400 | GSX-R400 | 88 | 525 | 110L | C5302 | 14 | 13-15 | A5302 | 45 | 41-51 | B5302 |
| 400 | GSX-R400 | 89 | 525 | 108L | C5302 | 14 | 13-15 | A5302 | 45 | 41-51 | B5302 |
| 400 | GSX-R400 (GK76A) | 90- | 525 | 108L | C5302 | 14 | 13-15 | A5302 | 44 | 41-51 | B5302 |
| 400 | INAZUMA400 | 97-04 | 520 | 114L | C4222 | 14 | 12-17 | A4308 | 49 | 40-47/48-50 | B4308/R |
| 400 | RF400 | 93- | 525 | 110L | C5302 | 14 | 13-15 | A5302 | 49 | 41-51 | B5302 |
| 400 | RG400Γ | 85/86 | 525 | 106L | C5405/R | 15 | 14-17/17 | 特注製作※P85参照 | 41 | 歯数変更可 | X |
| 400 | SAVAGE400 (LS400) | -00 | 520 | 110L | C4222 | | 12-17 | A4306 | | 35-46 | X |
| 400 | ST400 TEMPTER | 97/98 | 520 | 110L | C4222 | 15 | 12-17 | A4306 | 45 | 35-46 | X |
| 400 | SV400/S | 98-04 | 520 | 108L | C4222 | 15 | 12-17 | A4308 | 45 | 40-47/48-50 | B4308/R |
| 400 | SV400N | 98-04 | 520 | 110L | C4222 | 15 | 12-17 | A4308 | 45 | 40-47/48-50 | B4308/R |
| 400 | TS400ﾊｽﾗｰ | | 525 | | C5302/C5301 | 15/16 | 13-15(14) | 特注製作※P85参照 | 40 | 歯数変更可 | X |
| 400 | VZ400 | | 520 | | | | | A4308 | 50 | 40-47/48-50 | B4308/R |
| 450 | RM-Z450 | 05-07 | 520 | 116L | C4309 | 14 | 14/15 | A4301/R | 49 | 39-46/47-53 | B4301R |
| 450 | RM-Z450 | 08-12 | 520 | 114L | C4309 | 13 | 14/15 | A4301/R | 50 | 39-46/47-53 | B4301R |
| 450 | RM-Z450 | 13-18 | 520 | 114L | C4315 | 13 | 12-14 | A4301/R | 50 | 39-46/47-53 | B4301R |
| 500 | GS500E | 89-93 | 520 | 108L | C4222 | 15 | 12-17 | A4308 | 39 | 40-47/48-50 | B4308/R |
| 500 | GS500E/F | 94-07 | 520 | 110L | C4415R | 15 | 13-18 | A4308 | 39 | 40-47/48-50 | B4308/R |
| 500 | RG500Γ | 85/86 | 530 | 106L | C6304(C6403) | 16 | 13-17/18(14-17) | 特注製作※P85参照 | 40 | 歯数変更可 | X |
| 550 | GS550 | 78- | 530 | 110L | C6304(C6403) | 15 | 13-17/18(14-17) | A6301/A6303 | 50 | 38-48 | B6301/6303/R |
| 550 | GSX550E | 83-87 | 530 | 112L | C6304(C6403) | 14 | 13-17/18(14-17) | A6303 | 46 | 38-48 | B6303/R |
| 550 | GT550 | 72-75 | 530 | 108L | C6302 | 16 | 14/16 | A6301 | 40 | 40-45 | B6301 |
| 600 | BANDIT600N/S (GSF600/S) | 95-99 | 530 | 110L | C6304(C6403) | 15 | 13-17/18(14-17) | A6302 | 47 | 38-48 | B6302 |
| 600 | BANDIT600N/S (GSF600/S) | 00-04 | 530 | 112L | C6304(C6403) | 15 | 13-17/18(14-17) | A6302 | 47 | 38-48 | B6302 |
| 600 | DR600 | 85-89 | 520 | 108L | C4310 | 16 | 15-17 | 特注製作※P85参照 | 42 | 歯数変更可 | B4309 |
| 600 | GSR600 | 06- | 525 | 114L | C5405/R | 16 | 14-17/17 | A5303 | 48 | 38-48 | B5303 |
| 600 | GSX600F (K/L/M) | 89-91 | 530 | 112L | C6304(C6403) | 14 | 13-17/18(14-17) | A6302 | 46 | 38-48 | B6302 |
| 600 | GSX600F (N/P/R/T/V) | 92-97 | 530 | 112L | C6304(C6403) | 14 | 13-17/18(14-17) | A6302 | 45 | 38-48 | B6302 |
| 600 | GSX600F (W/X/Y/K1-6) | 98-06 | 530 | 118L | C6304(C6403) | 15 | 13-17/18(14-17) | A6302 | 47 | 38-48 | B6302 |
| 600 | GSX-R600 | 96 | 530 | 108L | C6304(C6403) | 16 | 13-17/18(14-17) | A6404 | 45 | 38-47/48-52 | B6404/R |
| 600 | GSX-R600 | 97-00 | 525 | 108L | C5405/R | 16 | 14-17/17 | A5402 | 45 | 36-46 | B5402 |
| 600 | GSX-R600 (520con) | 96-00 | 520 | 108L | C4416R | 16 | 13-17 | A4120/A4405 | 45 | 34-48/36-48 | B4225 |
| 600 | GSX-R600(K1-3) | 01-03 | 525 | 110L | C5405/R | 16 | 14-17/17 | A5303 | 45 | 38-48 | B5303 |
| 600 | GSX-R600(K4/5) | 04/05 | 525 | 112L | C5405/R | 16 | 14-17/17 | A5303 | 45 | 38-48 | B5303 |
| 600 | GSX-R600(K6-9/L0) | 06-10 | 525 | 114L | C5405/R | 16 | 14-17/17 | A5303 | 43 | 38-48 | B5303 |
| 600 | GSX-R600 (520con) | 01-10 | 520 | - | C4416R | | 13-17 | A4309X | | 38-47/48-50 | X |
| 600 | GSX-R600(L1-) | 11- | 525 | 114L | C5405/R | 16 | 14-17/17 | A5203 | 43 | 42-47 | B5203/R |
| 600 | GSX-R600 (520con) | 11- | 520 | 114L | C4416R | 16 | 13-17 | A4406 | 43 | 38-48 | B4406/R |
| 600 | GSX-R600 (428con) | 11- | 428 | 142L | C3909R | 20 | 18-21 | A3403 | 54 | 44-60 | X |
| 600 | RF600 | 93/94 | 530 | 108L | C6304(C6403) | 14 | 13-17/18(14-17) | A6302 | 43 | 38-48 | B6302 |
| 600 | RF600 | 95- | 530 | 108L | C6304(C6403) | 14 | 13-17/18(14-17) | A6302 | 42 | 38-48 | B6302 |
| 650 | BANDIT650 (GSF650/S) | 05/06 | 530 | 112L | C6304(C6403) | 15 | 13-17/18(14-17) | A6302 | 47 | 38-48 | B6302 |
| 650 | BANDIT650 (GSF650/S) | 07-12 | 525 | 118L | C5405/R | 15 | 14-17/17 | A5302 | 48 | 41-51 | B5302 |
| 650 | DL650 V-STROM | 03-06 | 525 | 116L | C5405/R | 15 | 14-17/17 | A5303 | 47 | 38-48 | B5303 |
| 650 | DL650 V-STROM/ABS | 07-16 | 525 | 118L | C5405/R | 15 | 14-17/17 | A5303 | 47 | 38-48 | B5303 |
| 650 | DL650 V-STROM/XT/ABS(国内) | 13-16 | 520 | 116L | C4222 | 15 | 12-17 | A4309X | 44 | 38-47/48-50 | X |
| 650 | DR650RSE | 90-95 | 520 | 114L | C4310 | 16 | 15-17 | 特注製作※P85参照 | 42 | 歯数変更可 | B4309 |
| 650 | DR650SE | 96-04 | 525 | 110L | C5303 | 15 | 14/15 | 特注製作※P85参照 | 41 | 歯数変更可 | X |
| 650 | GLADIUS650 | 09- | 520 | 112L | C4222 | 15 | 12-17 | A4308 | 46 | 40-47/48-50 | B4308/R |
| 650 | GR650 | 83-85 | 530 | 106L | C6301 | 15 | 14/15 | A6303 | 38 | 38-48 | B6303/R |



※ 価格表はP75～P84をご参照ください

## ザム・ジャパンスプロケット適合表

各RANGE（丁数）はSTD外の装着を保証するものではありません。必ず現車でご確認下さい。
予告なく仕様変更を行う場合がございます。あらかじめご了承下さい。

XAMリアスプロケット部番（置換え）　スチールは丁数に限定あります

| | |
|---|---|
| クラシック（ゴールド） | A○○○○— |
| プレミアム（ハードタイプ） | A○○○○X/R |
| スチールクラシック（シルバー） | B○○○○— |
| スチールタフライト（レインボー） | B○○○○R |

| | MODEL | | Chain | | Front Sprocket | | | Rear Sprocket | | | |
|---|---|---|---|---|---|---|---|---|---|---|---|
| C/C | MODEL | YEAR | PITCH | LINKS | XAM PARTS NO. | STD | RANGE | XAM PARTS NO. | STD | RANGE | Steel |
| 650 | GS650 | 82 | 530 | 108L | C6304(C6403) | 15 | 13-17/18(14-17) | A6303 | 46 | 38-48 | B6303/R |
| 650 | SV650 | 98-13 | 525 | 110L | C5405/R | 15 | 14-17/17 | A5302 | 45 | 41-51 | B5302 |
| 650 | SV650/ABS/X | 16-22 | 520 | 112L | C4222 | 15 | 12-17 | A4308 | 46 | 40-47/48-50 | B4308/R |
| 650 | SV650S | 98-14 | 525 | 108L | C5405/R | 15 | 14-17/17 | A5302 | 44/45 | 41-51 | B5302 |
| 650 | V-STROM 650 | 17- | 525 | 118L | C5405/R | 15 | 14-17/17 | A5303 | 47 | 38-48 | B5303 |
| 650 | XF650Freewind | 97-00 | 525 | 110L | C5303 | 15 | 14/15 | 特注製作※P85参照 | 43 | 歯数変更可 | X |
| 750 | DR750 | 89-91 | 520 | 116L | C4311 | 15 | 14/15 | 特注製作※P85参照 | 48 | 歯数変更可 | B4309 |
| 750 | GS750 | 76-79 | 630 | 96L | C8406 | 15 | | A8301 | 41 | | X |
| 750 | GS750 (530con) | 76-79 | 530 | 114L | C6304(C6403) | 17 | 13-17/18(14-17) | A6303 | 46 | 38-48 | B6303/R |
| 750 | GSF750 | 96- | 530 | 108L | C6304(C6403) | 15 | 13-17/18(14-17) | A6302 | 43 | 38-48 | B6302 |
| 750 | GSR750 | 11- | 525 | 112L | C5405/R | 17 | 14-17/17 | A5303 | 42 | 38-48 | B5303 |
| 750 | GSX750 (国外) | 98-03 | 530 | 112 L | C6304(C6403) | 14 | 13-17/18(14-17) | A6303 | 42 | 38-48 | B6303/R |
| 750 | GSX750 INAZUMA | 98-03 | 530 | 112L | C6304(C6403) | 15 | 13-17/18(14-17) | A6303 | 42 | 38-48 | B6303/R |
| 750 | GSX750E | 80-83 | 530 | 114L | C6304(C6403) | 14 | 13-17/18(14-17) | A6303 | 43 | 38-48 | B6303/R |
| 750 | GSX750F | 98-04 | 530 | 116L | C6304(C6403) | 15 | 13-17/18(14-17) | A6302 | 45 | 38-48 | B6302 |
| 750 | GSX750F | 89-97 | 530 | 118L | C6304(C6403) | 15 | 13-17/18(14-17) | A6302 | 47 | 38-48 | B6302 |
| 750 | GSX750S刀 | 82 | 530 | 110L | C6304(C6403) | 16 | 13-17/18(14-17) | A6303 | 43 | 38-48 | B6303/R |
| 750 | GSX750S刀 | 83 | 530 | 110L | C6304(C6403) | 16 | 13-17/18(14-17) | A6303 | 42 | 38-48 | B6303/R |
| 750 | GSX750S刀 UP LIGHT | 84-86 | 530 | 114L | C6304(C6403) | 14 | 13-17/18(14-17) | A6303 | 43 | 38-48 | B6303/R |
| 750 | GSX-R750/R 5H | 85-87 | 530 | 106L | C6304(C6403) | 14 | 13-17/18(14-17) | A6302 | 42 | 38-48 | B6302 |
| 750 | GSX-R750 J | 88 | 530 | 108L | C6304(C6403) | 15 | 13-17/18(14-17) | A6302 | 45 | 38-48 | B6302 |
| 750 | GSX-R750R K | 89 | 530 | 106L | C6304(C6403) | 15 | 13-17/18(14-17) | A6303 | 43 | 38-48 | B6303/R |
| 750 | GSX-R750R W | 90-95 | 530 | 108L | C6304(C6403) | 15 | 13-17/18(14-17) | A6303 | 43 | 38-48 | B6303/R |
| 750 | GSX-R750R | 96/97 | 530 | 108L | C6304(C6403) | 16 | 13-17/18(14-17) | A6404 | 43 | 38-47/48-52 | B6404/R |
| 750 | GSX-R750R (520con) | 96/97 | 520 | 108L | C4415R | 16 | 13-18 | A4120/A4405 | 43 | 34-48/36-48 | B4225 |
| 750 | GSX-R750R INJECTION | 98/99 | 525 | 108L | C5405/R | 16 | 14-17/17 | A5402 | 44 | 36-46 | B5402 |
| 750 | GSX-R750R INJECTION (520con) | 98/99 | 520 | 108L | C4416R | 16 | 13-17 | A4120/A4405 | 44 | 34-48/36-48 | B4225 |
| 750 | GSX-R750 (Y,K1-3) | 00-03 | 525 | 110L | C5405/R | 17 | 14-17/17 | A5303 | 42 | 38-48 | B5303 |
| 750 | GSX-R750 (K4/5) | 04/05 | 525 | 110L | C5405/R | 17 | 14-17/17 | A5303 | 43 | 38-48 | B5303 |
| 750 | GSX-R750 (K6-9,L0) | 06-10 | 525 | 116L | C5405/R | 17 | 14-17/17 | A5303 | 45 | 38-48 | B5303 |
| 750 | GSX-R750 (520con) | 00-10 | 520 | - | C4416R | 17 | 13-17 | A4309X | 45 | 38-47/48-50 | X |
| 750 | GSX-R750 (L1-) | 11- | 525 | 116L | C5405/R | 17 | 14-17/17 | A5203 | 45 | 42-47 | B5203/R |
| 750 | GSX-R750 (520con) | 11- | 520 | - | C4416R | 17 | 13-17 | A4406 | 45 | 38-48 | B4406/R |
| 750 | GSX-S750 | 15/16 | 525 | 112L | C5405/R | 17 | 14-17/17 | A5303 | 42 | 38-48 | B5303 |
| 750 | GSX-S750 | 17- | 525 | 114L | C5405/R | 17 | 14-17/17 | A5203 | 43 | 42-47 | B5203/R |
| 750 | GT750 | 71-77 | 530 | 108L | C6302 | 16 | 14/16 | A6303 | 43 | 38-48 | B6303/R |
| 750 | INAZUMA750 | 98-03 | 530 | 112L | C6304(C6403) | 15 | 13-17/18(14-17) | A6303 | 42 | 38-48 | B6303/R |
| 775 | GSX-8S | 23- | 525 | 118L | C5405/R | 17 | 14-17/17 | A5203 | 47 | 42-47 | B5203/R |
| 775 | V-STROM 800DE | 23- | 525 | 126L | C5405/R | 17 | 14-17/17 | A5203 | 50 | 42-47 | B5203/R |
| 800 | DESPERADO800/X | 97- | 530 | 116L | C6304(C6403) | 15 | 13-17/18(14-17) | A6302 | 48 | 38-48 | B6302 |
| 800 | DR800 | 89-91 | 520 | 116L | C4311 | 15 | 14/15 | 特注製作※P85参照 | 48 | 歯数変更可 | B4309 |
| 800 | DR800 | 92/93 | 520 | 116L | C4311 | 15 | 14/15 | 特注製作※P85参照 | 47 | 歯数変更可 | B4309 |
| 800 | DR800 | 94- | 525 | 116L | C5303 | 15 | 14/15 | 特注製作※P85参照 | 47 | 歯数変更可 | B5305 |
| 800 | VZ800MARAUDER | 97- | 530 | 116L | C6304(C6403) | 15 | 13-17/18(14-17) | A6302 | 48 | 38-48 | B6302 |
| 900 | RF900 | 94-98 | 532 | 110L | C7301 | 15 | | A7302 | 43 | | X |
| 900 | RF900 (530con) | 94-98 | 530 | 110L | C6304(C6403) | 15 | 13-17/18(14-17) | A6303 | 43 | 38-48 | B6303/R |
| 996 | V-STROM (DL1000) | 02- | 525 | 112L | C5406R | 17 | 15-17 | A5303 | 41/42 | 38-48 | B5303 |
| 999 | GSX-S950 | 21- | 525 | | C5405/R | 17 | 14-17/17 | A5203 | 44 | 42-47 | B5203/R |
| 1000 | DL1000 V-STROM | 02-12 | 525 | 112L | C5406R | 17 | 15-17 | A5303 | 41/42 | 38-48 | B5303 |
| 1000 | DL1000 V-STROM | 14- | 525 | 120L | C5405/R | 17 | 14-17/17 | A5303 | 41/42 | 38-48 | B5303 |
| 1000 | DL1000 V-STROM (国内) | 14- | 525 | 116L | C5405/R | 17 | 14-17/17 | A5303 | 41 | 38-48 | B5303 |

※ 価格表はP75～P84をご参照ください

## ザム・ジャパンスプロケット適合表

各RANGE（丁数）はSTD外の装着を保証するものではありません。必ず現車でご確認下さい。
予告なく仕様変更を行う場合がございます。あらかじめご了承下さい。

XAMリアスプロケット部番（置換え）　スチールは丁数に限定あります
クラシック（ゴールド）　A○○○○—
プレミアム（ハードタイプ）　A○○○○X/R
スチールクラシック（シルバー）　B○○○○—
スチールタフライト（レインボー）　B○○○○R

| | MODEL | | Chain | | Front Sprocket | | | Rear Sprocket | | | |
|---|---|---|---|---|---|---|---|---|---|---|---|
| C/C | MODEL | YEAR | PITCH | LINKS | XAM PARTS NO. | STD | RANGE | XAM PARTS NO. | STD | RANGE | Steel |
| 1000 | GS1000/E | 78/79 | 630 | 96L | C8301 | 15 | | A8301 | 42 | | X |
| 1000 | GS1000E (530con) | | 530 | 114L | C6304S ※厚み確認要/ｽﾍﾟｰｻｰ要 | 17 | 13-17/18 | A6303 | 48 | 38-48 | B6303/R |
| 1000 | GSX1000S刀 | 82 | 630 | 96L | C8301 | 15 | | A8301 | 42 | | X |
| 1000 | GSX1000S刀 (530con) | 82 | 530 | 114L | C6304S ※厚み確認要/ｽﾍﾟｰｻｰ要 | 17 | 13-17/18 | A6303 | 48 | 38-48 | B6303/R |
| 1000 | GSX-R1000(K1-K6) | 01-06 | 530 | 110L | C6304(C6403) | 17 | 13-17/18(14-17) | A6304 | 42 | 39-45 | B6504/B6304R |
| 1000 | GSX-R1000(K7/K8) | 07/08 | 530 | 112L | C6304(C6403) | 17 | 13-17/18(14-17) | A6304 | 43 | 39-45 | B6504/B6304R |
| 1000 | GSX-R1000 (525con) | 01-08 | 525 | | C5406R | | 15-17 | A5303 | | 38-48 | B5303 |
| 1000 | GSX-R1000 (520con) | 01-08 | 520 | | C4415R | | 13-18 | A4309X | | 38-47/48-50 | X |
| 1000 | GSX-R1000(K9-L6) | 09-16 | 530 | 114L | C6303R | 17 | 16-18 | A6207 | 42 | 36-49 | B6207/R |
| 1000 | GSX-R1000(525con) | 09-16 | 525 | 114L | C5304R | 17 | 15-17 | A5203 | 42 | 42-47 | B5203/R |
| 1000 | GSX-R1000(520con) | 09-16 | 520 | 114L | C4312R | 17 | 14-17 | A4406 | 42 | 38-48 | B4406/R |
| 1000 | GSX-R1000R(L7-) | 17- | 525 | 120L | C5306R | 17 | 15-17 | A5203 | 45 | 42-47 | B5203/R |
| 1000 | GSX-R1000R (520con) | 17- | 520 | 120L | C4316R(GP) | 17 | 15-17 | A4406 | 45 | 38-48 | B4406/R |
| 1000 | GSX-S1000/F/GT | 15- | 525 | 116L | C5405/R | 17 | 14-17/17 | A5203 | 44 | 42-47 | B5203/R |
| 1000 | GSX-S1000S KATANA | 19- | 525 | 116L | C5405/R | 17 | 14-17/17 | A5203 | 44 | 42-47 | B5203/R |
| 1000 | RE5(1000) | 75-77 | 630 | 96L | C8301 | 15 | | A8301 | 42 | | X |
| 1000 | SV1000/S（国外） | 03-07 | 530 | 110/108L | C6304(C6403) | 17 | 13-17/18(14-17) | A6304 | 40/39 | 39-45 | B6504/B6304R |
| 1000 | SV1000/S（国内） | 03-07 | 525 | 110/108L | C5406R | 17 | 15-17 | A5303 | 40/39 | 38-48 | B5303 |
| 1000 | TL1000R | 98-03 | 530 | 104L | C6304(C6403) | 17 | 13-17/18(14-17) | A6404 | 39 | 38-47/48-52 | B6404/R |
| 1000 | TL1000S | 97-02 | 530 | 104L | C6304(C6403) | 17 | 13-17/18(14-17) | A6404 | 38 | 38-47/48-52 | B6404/R |
| 1000 | TL1000R/S 520con | 97-03 | 520 | 104L | C4415R | 17 | 13-18 | A4405 | 38/39 | 36-48 | B4225 |
| 1036 | V-STROM (VU51A) | 14-16 | 525 | 116L | C5406R | 17 | 15-17 | A5303 | 41 | 38-48 | B5303 |
| 1036 | V-STROM (VU51A) | 17- | 525 | 116L | C5406R | 17 | 15-17 | A5303 | 42 | 38-48 | B5303 |
| 1036 | V-STROM 1050/XT | 20-22 | 525 | 120L | C5406R | 17 | 15-17 | A5303 | 41 | 38-48 | B5303 |
| 1036 | V-STROM 1050/DE | 23- | 525 | 120L | C5406R | 17 | 15-17 | A5303 | 45 | 38-48 | B5303 |
| 1100 | GS1100E | 80-83 | 630 | 96L | C8301 | 15 | | A8301 | 42 | | X |
| 1100 | GS1100E (530con) | | 530 | 114L | C6304S ※厚み確認要/ｽﾍﾟｰｻｰ要 | 17 | 13-17/18 | A6303 | 48 | 38-48 | B6303/R |
| 1100 | GSX1100E | 82 | 630 | 96L | C8301 | 15 | | A8301 | 42 | | X |
| 1100 | GSX1100E (530con) | 82 | 530 | - | C6304S ※厚み確認要/ｽﾍﾟｰｻｰ要 | 17 | 13-17/18 | A6303 | 48 | 38-48 | B6303/R |
| 1100 | GSX1100EF | 85-88 | 630 | 102L | C8301 | 15 | | A8301 | 42 | | X |
| 1100 | GSX1100EF (530con) | 85-88 | 530 | 120L | C6304S ※厚み確認要/ｽﾍﾟｰｻｰ要 | 17 | 13-17/18 | A6303 | 48 | 38-48 | B6303/R |
| 1100 | GSX1100ES | 83 | 630 | 98L | C8301 | 15 | | A8301 | 42 | | X |
| 1100 | GSX1100ES (530con) | 83 | 530 | 116L | C6304S ※厚み確認要/ｽﾍﾟｰｻｰ要 | 17 | 13-17/18 | A6303 | 48 | 38-48 | B6303/R |
| 1100 | GSX1100F | 87-89 | 532 | 118L | C7301 | 15 | | A7302 | 52 | | X |
| 1100 | GSX1100F | 90- | 532 | 122L | C7301 | 15 | | A7302 | 52 | | X |
| 1100 | GSX1100S刀 | 81- | 630 | 96L | C8301 | 15 | | A8301 | 42 | | X |
| 1100 | GSX1100S刀 (530con) | 81- | 530 | 114L | C6304S ※厚み確認要/ｽﾍﾟｰｻｰ要 | 17 | 13-17/18 | A6303 | 48 | 38-48 | B6303/R |
| 1100 | GSX-R1100 (5H) | 86-88 | 532 | 114L | C7301 | 14 | | A7301 | 47 | | X |
| 1100 | GSX-R1100 (530con) | 86-88 | 530 | 114L | C6304(C6403) | 14 | 13-17/18(14-17) | A6302 | 47 | 38-48 | B6302 |
| 1100 | GSX-R1100 (6H) | 89-92 | 532 | 118L | C7301 | 15 | | A7302 | 48 | | X |
| 1100 | GSX-R1100 (530con) | 89-92 | 530 | 118L | C6304(C6403) | 15 | 13-17/18(14-17) | A6303 | 48 | 38-48 | B6303/R |
| 1100 | GSX-R1100 | 93/94 | 532 | 114L | C7301 | 15 | | A7302 | 42 | | X |
| 1100 | GSX-R1100 (530con) | 93/94 | 530 | 114L | C6304(C6403) | 15 | 13-17/18(14-17) | A6303 | 42 | 38-48 | B6303/R |
| 1100 | GSX-R1100 | 95-98 | 532 | 116L | C7301 | 16 | | A7302 | 44 | | X |
| 1100 | GSX-R1100 (530con) | 95-98 | 530 | 116L | C6304(C6403) | 16 | 13-17/18(14-17) | A6303 | 44 | 38-48 | B6303/R |
| 1200 | BANDIT1200 | 00-05 | 530 | 110L | C6304(C6403) | 15 | 13-17/18(14-17) | A6303 | 45 | 38-48 | B6303/R |
| 1200 | BANDIT1200 | 06 | 530 | 116L | C6304(C6403) | 15 | 13-17/18(14-17) | A6304 | 45 | 39-45 | B6504/B6304R |
| 1200 | GS1200SS | 01-06 | 530 | 112L | C6304(C6403) | 15 | 13-17/18(14-17) | A6303 | 45 | 38-48 | B6303/R |
| 1200 | GSF1200/S | 95-05 | 530 | 110L | C6304(C6403) | 15 | 13-17/18(14-17) | A6303 | 45 | 38-48 | B6303/R |
| 1200 | GSF1200/S | 06 | 530 | 116L | C6304(C6403) | 15 | 13-17/18(14-17) | A6304 | 45 | 39-45 | B6504/B6304R |
| 1200 | GSX1200 INAZUMA | 98/99 | 530 | 112L | C6304(C6403) | 15 | 13-17/18(14-17) | A6303 | 44 | 38-48 | B6303/R |



※ 価格表はP75～P84をご参照ください

## ザム・ジャパンスプロケット適合表

各RANGE（丁数）はSTD外の装着を保証するものではありません。必ず現車でご確認下さい。
予告なく仕様変更を行う場合がございます。あらかじめご了承下さい。

XAMリアスプロケット部番（置換え）　スチールは丁数に限定あります
クラシック（ゴールド）　A○○○○—
プレミアム（ハードタイプ）　A○○○○X/R
スチールクラシック（シルバー）　B○○○○—
スチールタフライト（レインボー）　B○○○○R

| | MODEL | | Chain | | Front Sprocket | | | Rear Sprocket | | | |
|---|---|---|---|---|---|---|---|---|---|---|---|
| C/C | MODEL | YEAR | PITCH | LINKS | XAM PARTS NO. | STD | RANGE | XAM PARTS NO. | STD | RANGE | Steel |
| 1200 | INAZUMA1200 | 98-03 | 530 | 112L | C6304(C6403) | 15 | 13-17/18(14-17) | A6303 | 44 | 38-48 | B6303/R |
| 1250 | BANDIT1250/S/F/ABS | 07-10 | 530 | 118/120L | C6304(C6403) | 18 | 13-17/18(14-17) | A6304 | 43 | 39-45 | B6504/B6304R |
| 1250 | GSF1250/S ABS (BANDIT1250) | 07-16 | 530 | 116L | C6304(C6403) | 18 | 13-17/18(14-17) | A6304 | 41 | 39-45 | B6504/B6304R |
| 1250 | GSF1250/S ABS (BANDIT1250) 海外 (K7-L6) | 07-16 | 530 | 118L | C6304(C6403) | 18 | 13-17/18(14-17) | A6304 | 43 | 39-45 | B6504/B6304R |
| 1250 | GSX1250A/FA (L0-L6) | 10-16 | 530 | 120L | C6304(C6403) | 18 | 13-17/18(14-17) | A6304 | 43 | 39-45 | B6504/B6304R |
| 1300 | GSX1300R 隼(X/Y/K1-K7) | 99-07 | 530 | 112L | C6304(C6403) | 17 | 13-17/18(14-17) | A6404 | 40 | 38-47/48-52 | B6404/R |
| 1300 | GSX1300R 隼(K8-L8) | 08-18 | 530 | 114L | C6303R | 18 | 16-18 | A6304 | 43 | 39-45 | B6504/B6304R |
| 1300 | GSX1300R 隼(L9/M0) | 19/20 | 530 | 118L | C6303R | 18 | 16-18 | A6304 | 43 | 39-45 | B6504/B6304R |
| 1300 | GSX1300R 隼(M1/M2) | 21/22 | 530 | 114L | C6303R | 18 | 16-18 | A6304 | 43 | 39-45 | B6504/B6304R |
| 1340 | B-KING 1340 | 07- | 530 | 118L | C6303R | 18 | 16-18 | A6304 | 43 | 39-45 | B6504/B6304R |
| 1400 | GSX1400 | 01-08 | 530 | 116L | C6304(C6403) | 18 | 13-17/18(14-17) | A6304 | 41 | 39-45 | B6504/B6304R |

※ 価格表はP75～P84をご参照ください

## ザム・ジャパンスプロケット適合表

各RANGE（丁数）はSTD外の装着を保証するものではありません。必ず現車でご確認下さい。
予告なく仕様変更を行う場合がございます。あらかじめご了承下さい。

XAMリアスプロケット部番（置換え）　スチールは丁数に限定あります
クラシック（ゴールド）　A○○○○—
プレミアム（ハードタイプ）　A○○○○X/R
スチールクラシック（シルバー）　B○○○○—
スチールタフライト（レインボー）　B○○○○R

| | MODEL | | Chain | | Front Sprocket | | | Rear Sprocket | | | |
|---|---|---|---|---|---|---|---|---|---|---|---|
| C/C | MODEL | YEAR | PITCH | LINKS | XAM PARTS NO. | STD | RANGE | XAM PARTS NO. | STD | RANGE | Steel |
| **KAWASAKI** | | | | | | | | | | | |
| 50 | AR50 | 81- | 420 | 116L | C2401 | 13 | 13-16 | A2401 | 49 | 30-50 | B2401 |
| 50 | KS-1 | 87-89 | 420 | 106L | C2401 | 14 | 13-16 | 特注製作※P85参照 | 40 | 歯数変更可 | X |
| 50 | KSR50 | 90-02 | 420 | 112L | C2401 | 13 | 13-16 | A2401 | 49 | 30-50 | B2401 |
| 60 | KX60 | 83-01 | 420 | 104L | C2403 | 13 | 11-16 | A2402 | 44 | 44-51 | X |
| 65 | KX65 | 00/01 | 420 | 108L | C2403 | 13 | 11-16 | A2103 | 46 | 42-49/50-57 | B2103R |
| 65 | KX65 | 02- | 420 | 110L | C2403 | 13 | 11-16 | A2103 | 47 | 42-49/50-57 | B2103R |
| 80 | AR80 | 81- | 420 | 114L | C2401 | 15 | 13-16 | A2401 | 41 | 30-50 | B2401 |
| 80 | KS-2 | 87-89 | 420 | 100L | C2401 | 15 | 13-16 | 特注製作※P85参照 | 30 | 歯数変更可 | X |
| 80 | KSR80 | 90-02 | 420 | 108L | C2401 | 15 | 13-16 | A2401 | 40 | 30-50 | B2401 |
| 80 | KX80 | 83-85 | 420 | | C2403 | 14 | 11-16 | A2402 | 49/50 | 44-51 | X |
| 80 | KX80 | 90-97 | 420 | 122L | C2403 | 14 | 11-16 | A2403 | 49 | 43-47/49-52 | X |
| 80 | KX80 | 98 | 420 | 126L | C2403 | 14 | 11-16 | A2403 | 51 | 43-47/49-52 | X |
| 80 | KX80 | 99/00 | 420 | 126L | C2403 | 14 | 11-16 | A2403 | 50 | 43-47/49-52 | X |
| 80 | KX80 LARGE WHEEL | 90/00 | 420 | 128L | C2403 | 13 | 11-16 | A2403 | 51 | 43-47/49-52 | X |
| 85 | KX85 | 01- | 420 | 120L | C2403 | 14 | 11-16 | A2403 | 50 | 43-47/49-52 | X |
| 85 | KX85 LARGE WHEEL | 01- | 420 | 124L | C2403 | 13 | 11-16 | A2403 | 51 | 43-47/49-52 | X |
| 90 | KM90 | 77 | 428 | 98L | C3212P | 14 | 12-17 | 特注製作※P85参照 | 37 | 歯数変更可 | X |
| 110 | KLX110 A1 | 02 | 420 | 90L | C2101PR | 14 | 12-18 | A2401 | 37 | 30-50 | B2401 |
| 110 | KLX110 A2-9 | 03-09 | 420 | 86L | C2401 | 14 | 13-16 | A2401 | 33 | 30-50 | B2401 |
| 110 | KLX110 L | 10-20 | 420 | 90L | C2401 | 13 | 13-16 | A2401 | 38 | 30-50 | B2401 |
| 110 | KLX110R L | 21- | 420 | 90L | C2401 | 13 | 13-16 | A2401 | 38 | 30-50 | B2401 |
| 110 | KSR110 | 02-08/13 | 420 | 100L | C2401 | 15 | 13-16 | A2401 | 31 | 30-50 | B2401 |
| 110 | KSR110 (415con) | 02-08/13 | 415 | 100L | C1401R | - | 13-15 | A1401X | | 29-33 | X |
| 110 | KSR110 PRO（国外） | | 420 | | C2401 | 14 | 13-16 | A2401 | 31 | 30-50 | B2401 |
| 120 | LEO120(SE120)THAI | | 428 | | | 14 | | 特注製作※P85参照 | 39 | 歯数変更可 | X |
| 120 | LEO120(SE120)THAI(420con) | | 420 | | C2401 | 14 | 13-16 | 特注製作※P85参照 | 39 | 歯数変更可 | X |
| 125 | AR125 | 83- | 428 | 116L | C3212P | 14 | 12-17 | 特注製作※P85参照 | 36 | 歯数変更可 | B3403 |
| 125 | D.TRACKER 125 | 10- | 428 | 122L | C3401 | 14 | 12-14 | A3401 | 44 | 42-50 | X |
| 125 | D.TRACKER 125 (520con) | 10- | 520 | 94L | C4401 | 10 | 09-11 | | 31 | | |
| 125 | D.TRACKER 125 (420con) | 10- | 420 | 122L | C2402R | 14 | 13/14 | A2103 | 44 | 42-49/50-57 | B2103R |
| 125 | ELIMINATOR125 | 98-00 | 428 | 132L | C3212P | 15 | 12-17 | 特注製作※P85参照 | 46 | 歯数変更可 | B3403 |
| 125 | ELIMINATOR125 | 01-07 | 428 | 130L | C3212P | 15 | 12-17 | 特注製作※P85参照 | 43 | 歯数変更可 | B3403 |
| 125 | KDX125SR | 90- | 428 | 132L | C3212P | 15 | 12-17 | A3402 | 52 | 50-52 | B3402 |
| 125 | KDX125 (520con) | 90- | 520 | - | C4305P | 13 | 13-15 | A4401/R | 48 | 38-46/47-53 | B4401/R |
| 125 | KE125 A1-12 | 76-87 | 428 | 118L | C3212P | 14 | 12-17 | 特注製作※P85参照 | 50 | 歯数変更可 | X |
| 125 | KLX125 | 10- | 428 | 124L | C3401 | 14 | 12-14 | A3401 | 47 | 42-50 | X |
| 125 | KMX125A1-4 | 86-89 | 428 | 128L | C3212P | 14 | 12-17 | A3402 | 48 | 50-52 | B3402 |
| 125 | KMX125A1-4 (520con) | 86-89 | 520 | - | C4305P | - | 13-15 | A4401/R | | 38-46/47-53 | B4401/R |
| 125 | KX125(A3-5) | 77-79 | 428 | 130L | C3212P | 14 | 12-17 | 特注製作※P85参照 | 60 | 歯数変更可 | X |
| 125 | KX125 | 90-93 | 520 | 114L | C4417 | 12 | 12-14 | A4401/R | 48 | 38-46/47-53 | B4401/R |
| 125 | KX125 | 92/93 | 520 | 114L | C4417 | 12 | 12-14 | A4401/R | 49 | 38-46/47-53 | B4401/R |
| 125 | KX125 | 94/95 | 520 | 112L | C4402 | 12 | | A4401/R | 49 | 38-46/47-53 | B4401/R |
| 125 | KX125 | 96/97 | 520 | 112L | C4402 | 13 | | A4401/R | 50 | 38-46/47-53 | B4401/R |
| 125 | KX125 | 98/99 | 520 | 112L | C4402 | 12 | | A4401/R | 48 | 38-46/47-53 | B4401/R |
| 125 | KX125 | 00-02 | 520 | 110L | C4402 | 12 | | A4401/R | 49 | 38-46/47-53 | B4401/R |
| 125 | KX125 | 03- | 520 | 112L | C4402 | 13 | | A4401/R | 51 | 38-46/47-53 | B4401/R |
| 125 | Z125/PRO | 16- | 420 | 100L | C2401 | 14 | 13-16 | A2401 | 30/33 | 30-50 | B2401 |
| 125 | Z125/PRO (415con) | 16- | 415 | | C1401R | 14 | 13-15 | A1401X | 30/33 | 29-33 | X |
| 150 | KLX150/BF (タイ) | 15- | | | | 14 | | | 52 | | X |
| 150 | Ninja150 (KRR ZX150) | | 520 | | C4305P | 14 | 13-15 | 特注製作※P85参照 | 39 | 歯数変更可 | X |

※価格表はP75～P84をご参照ください



## ザム・ジャパンスプロケット適合表

各RANGE（丁数）はSTD外の装着を保証するものではありません。必ず現車でご確認下さい。
予告なく仕様変更を行う場合がございます。あらかじめご了承下さい。

XAMリアスプロケット部番（置換え）　スチールは丁数に限定あります
クラシック（ゴールド）　A○○○○—
プレミアム（ハードタイプ）　A○○○○X/R
スチールクラシック（シルバー）　B○○○○—
スチールタフライト（レインボー）　B○○○○R

| | MODEL | | Chain | | Front Sprocket | | | Rear Sprocket | | | |
|---|---|---|---|---|---|---|---|---|---|---|---|
| C/C | MODEL | YEAR | PITCH | LINKS | XAM PARTS NO. | STD | RANGE | XAM PARTS NO. | STD | RANGE | Steel |
| 150 | Ninja150 (KRR ZX150) (428con) | | 428 | | C3212P | 17 | 12-17 | 特注製作※P85参照 | 47 | 歯数変更可 | X |
| 150 | ベクター150（タイカワサキ） | | 520 | | | | | 特注製作※P85参照 | 38 | 歯数変更可 | X |
| 177 | W175/SE/CAFE | 18- | 428 | | | 15 | | | 35 | | |
| 200 | KDX200(A2-D2) | 84-88 | 520 | 112L | C4418 | 13 | 10-18 | A4401/R | 48 | 38-46/47-53 | B4401/R |
| 200 | KDX200SR | 89-92 | 520 | 110L | C4418 | 14 | 10-18 | A4401/R | 45 | 38-46/47-53 | B4401/R |
| 200 | KDX200SR | 93-95 | 520 | 112L | C4418 | 13 | 10-18 | A4401/R | 47 | 38-46/47-53 | B4401/R |
| 200 | KMX200 | 87-89 | 428 | 126L | C3212P | 16 | 12-17 | A3402 | 50 | 50-52 | B3402 |
| 200 | Z200 A1-6 | 77-83 | 520 | 98L | C4203P/C4203 | 15 | 13,14/15-17 | 特注製作※P85参照 | 40 | 歯数変更可 | X |
| 220 | KDX220R | 94- | 520 | 106L | C4418 | 13 | 10-18 | A4401/R | 46 | 38-46/47-53 | B4401/R |
| 220 | KDX220SR | 94- | 520 | 106L | C4418 | 14 | 10-18 | A4401/R | 42 | 38-46/47-53 | B4401/R |
| 230 | KLX230 | 20-22 | 520 | 108L | C4421R | 14 | 13-15 | A4401/R | 45 | 38-46/47-53 | B4401/R |
| 230 | KLX230R | 20- | 520 | 106L | C4421R | 13 | 13-15 | A4401/R | 46 | 38-46/47-53 | B4401/R |
| 230 | KLX230R S | 22- | 520 | 106L | C4421R | 13 | 13-15 | A4401/R | 46 | 38-46/47-53 | B4401/R |
| 230 | KLX230SM | 22- | 520 | | C4421R | 14 | 13-15 | A4401 | 43 | 38-46 | B4401 |
| 230 | MEGURO S1 | | | | | | | | | | |
| 230 | W230 | | | | | | | | | | |
| 250 | 250(F11) | | 525 | | C5401 | 13 | 14/15 | 特注製作※P85参照 | | 歯数変更可 | X |
| 250 | 250TR バイソン | 70- | 525 | | C5401 | | 14/15 | 特注製作※P85参照 | | 歯数変更可 | X |
| 250 | 250TR(TR250) | 02- | 520 | 104L | C4411 | 15 | 14-16 | A4403(A4105) | 38 | 36-42(-46) | B4403(4105加工) |
| 250 | A-1(250)SAMURAI | | 525 | | C5401 | 15 | 14/15 | 特注製作※P85参照 | 39 | 歯数変更可 | X |
| 250 | BALIUS/ II | 91-96 | 520 | 110L | C4406 | 14 | 13-17 | A4402 | 48 | 40-47/48-50 | B4402 |
| 250 | BALIUS/ II | 97-06 | 520 | 112L | C4406 | 14 | 13-17 | A4402 | 48 | 40-47/48-50 | B4402 |
| 250 | CS250 | 85 | 520 | 100L | C4407 | | 14-16 | A4403(A4105) | | 36-42(-46) | X |
| 250 | D.TRACKER | 98-00 | 520 | 104L | C4418 | 14 | 10-18 | A4401/R | 39 | 38-46/47-53 | B4401/R |
| 250 | D.TRACKER(250SB) | 01- | 520 | 104L | C4421R | 14 | 13-15 | A4401/R | 39 | 38-46/47-53 | B4401/R |
| 250 | D.TRACKER X | 08- | 520 | 104L | C4421R | | 13-15 | A4401/R | | 38-46/47-53 | B4401/R |
| 250 | ELIMINATOR250 | 87-97 | 520 | 114L | C4406 | 14 | 13-17 | A4406 | 44 | 38-48 | B4406/R |
| 250 | ELIMINATOR250V | 98 | 520 | 116L | C4126 | 14 | 14-16 | A4406 | 45 | 38-48 | B4406/R |
| 250 | ELIMINATOR250V KLEEN | 99-07 | 520 | 116L | C4126 | 15 | 14-16 | A4406 | 44 | 38-48 | B4406/R |
| 250 | ESTRELLA | 92-13 | 520 | 102L | C4411 | 15 | 14-16 | A4403(A4105) | 38 | 36-42(-46) | B4403(4105加工) |
| 250 | ESTRELLA | 14-17 | 520 | 104L | C4411 | 15 | 14-16 | A4403(A4105) | 40 | 36-42(-46) | B4403(4105加工) |
| 250 | ESTRELLA Custom | 96-06 | 520 | 102L | C4411 | 15 | 14-16 | A4403(A4105) | 38 | 36-42(-46) | B4403(4105加工) |
| 250 | ESTRELLA RS | 92-06 | 520 | 102L | C4411 | 15 | 14-16 | A4407 | 38 | 37/38 | (B4409) |
| 250 | GPX250 | 87- | 520 | 106L | C4406 | 14 | 13-17 | A4406 | 45 | 38-48 | B4406/R |
| 250 | GPZ250R | 85/86 | 520 | 104L | C4406 | 14 | 13-17 | A4406 | 42 | 38-48 | B4406/R |
| 250 | KDX250SR | 90- | 520 | 110L | C4418 | 14 | 10-18 | A4401/R | 45 | 38-46/47-53 | B4401/R |
| 250 | KH250 S-1 | 75-82 | 525 | 108L | C5401 | 14 | 14/15 | A5401 | 48 | 48 | X |
| 250 | KL250 A1/2 | 77/78 | 520 | 96L | C4418 | 14 | 10-18 | 特注製作※P85参照 | 40 | 歯数変更可 | X |
| 250 | KL250 A3-5 | 80-82 | 520 | 96L | C4418 | 14 | 10-18 | 特注製作※P85参照 | 40 | 歯数変更可 | X |
| 250 | KLE250 ANHERO | 93- | 520 | 106L | C4406 | 14 | 13-17 | A4407 | 43 | 37/38 | X |
| 250 | KLR250 | 84-90 | 520 | 104L | C4407 | 15 | 14-16 | A4108 | 44 | 37-46 | B4108 |
| 250 | KLX250 | 98/99 | 520 | 106L | C4418 | 14 | 10-18 | A4401/R | 42 | 38-46/47-53 | B4401/R |
| 250 | KLX250 | 01- | 520 | 106L | C4421R | 14 | 13-15 | A4401/R | 42 | 38-46/47-53 | B4401/R |
| 250 | KLX250R | 93-00 | 520 | 110L | C4418 | 14 | 10-18 | A4401/R | 50 | 38-46/47-53 | B4401/R |
| 250 | KLX250R | 01-05 | 520 | 110L | C4421R | 14 | 13-15 | A4401/R | 50 | 38-46/47-53 | B4401/R |
| 250 | KLX250SR/ES | 93-03 | 520 | 106L | C4418 | 14 | 10-18 | A4401/R | 42 | 38-46/47-53 | B4401/R |
| 250 | KR-1 | 88/89 | 520 | 106L | C4407 | 15 | 14-16 | A4402 | 40 | 40-47/48-50 | B4402 |
| 250 | KR-1 | 90- | 520 | 106L | C4407 | 15 | 14-16 | A4402 | 41 | 40-47/48-50 | B4402 |
| 250 | KR250/S | 84-86 | 520 | 106L | 受注生産 | 14 | | A4406 | 38 | 38-48 | B4406/R |
| 250 | KX250 | 82-89 | 520 | 114L | C4418 | 14 | 10-18 | A4401/R | 47 | 38-46/47-53 | B4401/R |
| 250 | KX250 | 90/91 | 520 | 114L | C4418 | 14 | 10-18 | A4401/R | 48 | 38-46/47-53 | B4401/R |

※価格表はP75～P84をご参照ください

## ザム・ジャパンスプロケット適合表

各RANGE（丁数）はSTD外の装着を保証するものではありません。必ず現車でご確認下さい。
予告なく仕様変更を行う場合がございます。あらかじめご了承下さい。

XAMリアスプロケット部番（置換え）　スチールは丁数に限定あります
クラシック（ゴールド）　A○○○○—
プレミアム（ハードタイプ）　A○○○○X/R
スチールクラシック（シルバー）　B○○○○—
スチールタフライト（レインボー）　B○○○○R

| | MODEL | | Chain | | Front Sprocket | | | Rear Sprocket | | | |
|---|---|---|---|---|---|---|---|---|---|---|---|
| C/C | MODEL | YEAR | PITCH | LINKS | XAM PARTS NO. | STD | RANGE | XAM PARTS NO. | STD | RANGE | Steel |
| 250 | KX250 | 92/93 | 520 | 114L | C4418 | 14 | 10-18 | A4401/R | 49 | 38-46/47-53 | B4401/R |
| 250 | KX250 | 94-96 | 520 | 112L | C4418 | 14 | 10-18 | A4401/R | 49 | 38-46/47-53 | B4401/R |
| 250 | KX250 | 97/98 | 520 | 112L | C4418 | 13 | 10-18 | A4401/R | 49 | 38-46/47-53 | B4401/R |
| 250 | KX250 | 99-01 | 520 | 114L | C4222 | 13 | 12-17 | A4401/R | 49 | 38-46/47-53 | B4401/R |
| 250 | KX250 | 02-04 | 520 | 114L | C4222 | 13 | 12-17 | A4401/R | 48 | 38-46/47-53 | B4401/R |
| 250 | KX250 | 05 | 520 | 114L | C4222 | 13 | 12-17 | A4401/R | 49 | 38-46/47-53 | B4401/R |
| 250 | KX250 | 06-08 | 520 | 116L | C4222 | 13 | 12-17 | A4401/R | 51 | 38-46/47-53 | B4401/R |
| 250 | KX250 | 18- | 520 | 114L | C4405R | 13 | 13/14 | A4401/R | 50 | 38-46/47-53 | B4401/R |
| 250 | KX250F（RMZ250） | 04/05 | 520 | 114L | C4404R | 13 | 13-15 | A4401/R | 48 | 38-46/47-53 | B4401/R |
| 250 | KX250F（RMZ250） | 06-10 | 520 | 112L | C4405R | 13 | 13/14 | A4401/R | 48 | 38-46/47-53 | B4401/R |
| 250 | KX250F | 11-20 | 520 | 114L | C4405R | 13 | 13/14 | A4401/R | 50 | 38-46/47-53 | B4401/R |
| 250 | Ninja ZX-25R(インドネシア) | 20- | 520 | | C4421R | 14 | 13-15 | A4404 | 48 | 36-47/48-51 | B4404R |
| 250 | Ninja ZX-25R/SE/KRT | 20- | 520 | 116L | C4421R | 14 | 13-15 | A4404 | 50 | 36-47/48-51 | B4404R |
| 250 | Ninja250R | 08-12 | 520 | 106L | C4421R | 14 | 13-15 | A4406 | 43 | 38-48 | B4406/R |
| 250 | Ninja250/ABS | 13-17 | 520 | 108L | C4421R | 14 | 13-15 | A4406 | 44 | 38-48 | B4406/R |
| 250 | Ninja250 | 18-22 | 520 | 106L | C4421R | 14 | 13-15 | A4406 | 40 | 38-48 | B4406/R |
| 250 | Ninja250 | 23- | 520 | 106L | C4421R | 14 | 13-15 | A4406 | 41 | 38-48 | B4406/R |
| 250 | Ninja250SL/ABS | 15/16 | 520 | 104L | C4421R | 14 | 13-15 | A4406 | 42 | 38-48 | B4406/R |
| 250 | Ninja250 (428con) | 08- | 428 | 132L | C3404R | - | 15-18 | A3403 | | 44-60 | X |
| 250 | Ninja250 (415con) | 08- | 415 | 132L | C1901R | - | 17-19 | A1902X | | 50-57 | X |
| 250 | SS250 ﾏｯﾊⅠS-1 | 71- | 525 | 108L | C5401 | 15 | 14/15 | A5401 | 48 | 48 | X |
| 250 | SUPER SHERPA | 97-07 | 520 | 102L | C4418 | 14 | 10-18 | A4401 | 43 | 38-46 | B4401 |
| 250 | VERSYS-X(KLE)250 ABS/TOURER | 17- | 520 | 112L | C4126 | 14 | 14-16 | A4406 | 46 | 38-48 | B4406/R |
| 250 | Z250 | 13-18 | 520 | 108L | C4421R | 14 | 13-15 | A4406 | 44 | 38-48 | B4406/R |
| 250 | Z250 | 19-22 | 520 | 106L | C4421R | 14 | 13-15 | A4406 | 40 | 38-48 | B4406/R |
| 250 | Z250 | 23- | 520 | 106L | C4421R | 14 | 13-15 | A4406 | 41 | 38-48 | B4406/R |
| 250 | Z250 LTD | 81-83 | 520 | 102L | C4203P/C4203 | 15 | 13,14/15-17 | 特注製作※P85参照 | 37 | 歯数変更可 | X |
| 250 | Z250 LTD H2 | 82 | 530 | 100L | C6403 | 15 | 14-17 | A6401 | 35 | 35/38-45 | B6401 |
| 250 | Z250 LTD（ベルト） | 83-88 | | | | | | 特注製作※P85参照 | | 歯数変更可 | X |
| 250 | Z250FT A1/A2/B1 | 78-80 | 530 | 98L | C6205 | 15 | 15-17 | A6401 | 35 | 35/38-45 | B6401 |
| 250 | Z250FT A3/A4/B2 | 81/82 | 530 | 98L | C6403 | 15 | 14-17 | A6401 | 35 | 35/38-45 | B6401 |
| 250 | Z250SL | 16/17 | 520 | 104L | C4421R | 14 | 13-15 | A4406 | 42 | 38-48 | B4406/R |
| 250 | ZXR250/R/SP | 89- | 520 | 110L | C4406 | 14 | 13-17 | A4402 | 48 | 40-47/48-50 | B4402 |
| 250 | ZZR250 | 90-00 | 520 | 108L | C4406 | 14 | 13-17 | A4406 | 47 | 38-48 | B4406/R |
| 250 | ZZR250 KLEEN | 01-07 | 520 | 106L | C4406 | 14 | 13-17 | A4406 | 44 | 38-48 | B4406/R |
| 300 | KLX300 | 96-01 | 520 | 110L | C4418 | 14 | 10-18 | A4401/R | 50 | 38-46/47-53 | B4401/R |
| 300 | KLX300 | 02-07 | 520 | 110L | C4222 | 14 | 12-17 | A4401/R | 50 | 38-46/47-53 | B4401/R |
| 300 | Ninja300 | 13- | 520 | 106L | C4421R | 14 | 13-15 | A4406 | 42 | 38-48 | B4406/R |
| 350 | 350TR(F5)Big Horne | 69- | 525 | | C5401 | 14 | 14/15 | 特注製作※P85参照 | 41 | 歯数変更可 | X |
| 350 | A-7 アベンジャー | 67-71 | 530 | | C6401 | | 14-17 | | | | |
| 350 | SS350 ﾏｯﾊⅡS-2 | 73- | 530 | | C6401 | 14 | 14-17 | A6401 | 44 | 35/38-45 | B6401 |
| 400 | ELIMINATOR400 | 23- | 520 | 112L | C4421R | 14 | 13-15 | A4406 | 43 | 38-48 | B4406/R |
| 400 | ER4 n　/ABS | 11- | 520 | 114L | C4222 | 15 | 12-17 | A4404 | 46 | 36-47/48-51 | B4404R |
| 400 | EX-4 | 94/95 | 520 | 104L | C4406 | 16 | 13-17 | A4406 | 42 | 38-48 | B4406/R |
| 400 | FX400R | 85-89 | 520 | 104L | C4406 | 15 | 13-17 | A4406 | 42 | 38-48 | B4406/R |
| 400 | GPX400R | 87/88 | 520 | 102L | C4406 | 15 | 13-17 | A4406 | 40 | 38-48 | B4406/R |
| 400 | GPZ400F | 83-85 | 520 | 106L | C4406 | 16 | 13-17 | A4404 | 42 | 36-47/48-51 | B4404R |
| 400 | GPZ400R | 85-89 | 520 | 102L | C4406 | 15 | 13-17 | A4406 | 39 | 38-48 | B4406/R |
| 400 | GPZ400S | 86/87 | 520 | 104L | C4406 | 16 | 13-17 | A4406 | 42 | 38-48 | B4406/R |
| 400 | KH400 | 76/77 | 530 | 104L | C6401 | 14 | 14-17 | A6401 | 41 | 35/38-45 | B6401 |
| 400 | KLE400 | 91- | 520 | 108L | C4406 | 16 | 13-17 | A4407 | 44 | 37/38 | X |



※価格表はP75～P84をご参照ください

## ザム・ジャパンスプロケット適合表

各RANGE（丁数）はSTD外の装着を保証するものではありません。必ず現車でご確認下さい。
予告なく仕様変更を行う場合がございます。あらかじめご了承下さい。

XAMリアスプロケット部番（置換え）　スチールは丁数に限定あります
クラシック（ゴールド）　A○○○○—
プレミアム（ハードタイプ）　A○○○○X/R
スチールクラシック（シルバー）　B○○○○—
スチールタフライト（レインボー）　B○○○○R

| | MODEL | | Chain | | Front Sprocket | | | Rear Sprocket | | | |
|---|---|---|---|---|---|---|---|---|---|---|---|
| C/C | MODEL | YEAR | PITCH | LINKS | XAM PARTS NO. | STD | RANGE | XAM PARTS NO. | STD | RANGE | Steel |
| 400 | KLX400SR | 02/03 | 520 | 112L | C4303 | 15 | 12-16 | A4301/R | 43 | 39-46/47-53 | B4311 |
| 400 | Ninja ZX-4R/SE/RR | 23- | 520 | 114L | C4421R | 14 | 13-15 | A4404 | 48 | 36-47/48-51 | B4404R |
| 400 | Ninja400/R /ABS | 11-17 | 520 | 114L | C4222 | 15 | 12-17 | A4404 | 46 | 36-47/48-51 | B4404R |
| 400 | Ninja400 | 18- | 520 | 106L | C4421R | 14 | 13-15 | A4406 | 41 | 38-48 | B4406/R |
| 400 | SS400 ﾏｯﾊⅡS-3 | 74- | 530 | 104L | C6401 | 14 | 14-17 | A6401 | 41 | 35/38-45 | B6401 |
| 400 | VULCAN400/Ⅱ/CLASSIC/DRIFTER | 95- | 428 | 146L | C3403 | 18 | 18/20 | 特注製作※P85参照 | 62 | 歯数変更可 | X |
| 400 | VULCAN400 520CONVERT | 95- | 520 | 116 L | C4406 | 14 | 13-17 | A4405 | 48 | 36-48 | B4225 |
| 400 | W400 | 06-09 | 525 | 106L | C5405/R | 15 | 14-17/17 | A5402 | 42 | 36-46 | B5402 |
| 400 | XANTHAS | 92-95 | 520 | 108L | C4406 | 15 | 13-17 | A4405 | 46 | 36-48 | B4225 |
| 400 | Z400 | 19-23 | 520 | 106L | C4421R | 14 | 13-15 | A4406 | 41 | 38-48 | B4406/R |
| 400 | Z400D1-4(2Cyl)/LTD | 74-79 | 530 | 100L | C6402 | 15 | 15 | A6401 | 44 | 35/38-45 | B6401 |
| 400 | Z400FX(-E3) | 79-81 | 530 | 100L | C6403 | 16 | 14-17 | A6401 | 40 | 35/38-45 | B6401 |
| 400 | Z400FX(E4A/B) | 82/83 | 530 | 104L | C6403 | 16 | 14-17 | A6402 | 40 | 38-48 | B6410/R |
| 400 | Z400GP | 82/83 | 530 | 104L | C6403 | 16 | 14-17 | A6402 | 40 | 38-48 | B6410/R |
| 400 | Z400J1-3(4Cyl) | 80-83 | 530 | 100L | C6403 | 16 | 14-17 | 特注製作※P85参照 | 40 | 歯数変更可 | B6408 |
| 400 | ZEPHYR400 | 89-95 | 520 | 108L | C4406 | 16 | 13-17 | A4406 | 41 | 38-48 | B4406/R |
| 400 | ZEPHYR400X(kai) | 96 | 520 | 110L | C4406 | 16 | 13-17 | A4406 | 43 | 38-48 | B4406/R |
| 400 | ZEPHYR400X(kai) | 97-09 | 520 | 108L | C4406 | 16 | 13-17 | A4406 | 42 | 38-48 | B4406/R |
| 400 | ZRX400/Ⅱ | 94-97 | 525 | 106L | C5402 | 15 | 14-16 | A5402 | 43 | 36-46 | B5402 |
| 400 | ZRX400/Ⅱ KLEEN | 98-07 | 525 | 106L | C5402 | 15 | 14-16 | A5402 | 42 | 36-46 | B5402 |
| 400 | ZRX400/Ⅱ (520con) | 94-07 | 520 | 106L | C4409R | - | 13-15 | A4405 | | 36-48 | B4225 |
| 400 | ZX-4 | 88 | 520 | 106L | C4406 | 15 | 13-17 | A4405 | 44 | 36-48 | B4225 |
| 400 | ZXR400 (H1/2) | 89/90 | 520 | 108L | C4406 | 15 | 13-17 | A4405 | 45 | 36-48 | B4225 |
| 400 | ZXR400 (L1-9) | 91-99 | 520 | 110L | C4406 | 15 | 13-17 | A4404 | 45 | 36-47/48-51 | B4404R |
| 400 | ZXR400R (J1/2) | 89/90 | 520 | 108L | C4406 | 16 | 13-17 | A4405 | 45 | 36-48 | B4225 |
| 400 | ZXR400R (M1-6) | 91-99 | 520 | 110L | C4406 | 16 | 13-17 | A4404 | 45 | 36-47/48-51 | B4404R |
| 400 | ZZR400 | 90-92 | 530 | 112L | C6304(C6403) | 15 | 13-17/18(14-17) | A6404 | 49 | 38-47/48-52 | B6404/R |
| 400 | ZZR400 | 93-00 | 530 | 114L | C6304(C6403) | 15 | 13-17/18(14-17) | A6404 | 52 | 38-47/48-52 | B6404/R |
| 400 | ZZR400 KLEEN | 01-06 | 530 | 114L | C6304(C6403) | 17 | 13-17/18(14-17) | A6404 | 46 | 38-47/48-52 | B6404/R |
| 450 | KX450F | 06- | 520 | 114L | C4414 | 13 | 13/14 | A4401/R | 50 | 38-46/47-53 | B4401/R |
| 500 | EN500 | 96-00 | 520 | 110L | C4407 | 16 | 14-16 | A4405 | 42 | 36-48 | B4225 |
| 500 | ER500 | 97-05 | 520 | 106L | C4406 | 17 | 13-17 | A4406 | 42 | 38-48 | B4406/R |
| 500 | GPZ500S | 87-93 | 520 | 104L | C4406 | 16 | 13-17 | A4406 | 42 | 38-48 | B4406/R |
| 500 | GPZ500S | 94-03 | 520 | 104L | C4406 | 16 | 13-17 | A4406 | 41 | 38-48 | B4406/R |
| 500 | KLE500 A1-5 | 91-95 | 520 | 108L | C4406 | 16 | 13-17 | A4407 | 44 | 37/38 | X |
| 500 | KLE500 A6-11 | 96-03 | 520 | 110L | C4406 | 17 | 13-17 | A4407 | 46 | 37/38 | X |
| 500 | KX500 | 87-99 | 520 | 116L | C4418 | 14 | 10-18 | A4401/R | 47 | 38-46/47-53 | B4401/R |
| 500 | SS500/KH500(H1/A/B/D/E/F)ﾏｯﾊIII | 69-77 | 530 | 104L | C6401 | 14 | 14-17 | 特注製作※P85参照 | 42 | 歯数変更可 | B6408 |
| 500 | Z500B1/2 | 79/80 | 530 | 100L | C6403 | 16 | 14-17 | A6401 | 40 | 35/38-45 | B6401 |
| 500 | Z500B3 | 81- | 530 | 100L | C6403 | 16 | 14-17 | A6402 | 40 | 38-48 | B6410/R |
| 550 | GPZ550 H1/2/A1-6 (530) | 82-92 | 530 | 104L | C6403 | 16 | 14-17 | A6402 | 38 | 38-48 | B6410/R |
| 550 | GPZ550 H1/2/A1-6 (520) | 82-92 | 520 | 104L | C4406 | 16 | 13-17 | A4404 | 38 | 36-47/48-51 | B4404R |
| 550 | Z550A1-3 | 80-83 | 530 | 100L | C6403 | 16 | 14-17 | 特注製作※P85参照 | 40 | 歯数変更可 | B6408 |
| 550 | Z550B1/2(FX) | 79/80 | 530 | 100L | C6403 | 16 | 14-17 | A6401 | 40 | 35/38-45 | B6401 |
| 550 | Z550C1-3/LTD | 81-83 | 530 | 100L | C6403 | 16 | 14-17 | A6402 | 38 | 38-48 | B6410/R |
| 600 | ER6 n/f | 05- | 520 | 114L | C4222 | 15 | 12-17 | A4404 | 46 | 36-47/48-51 | B4404R |
| 600 | GPZ600R | 85/86 | 530 | 102L | C6403 | 15 | 14-17 | A6207 | 39 | 36-49 | B6207/R |
| 600 | ZX-6R | 95-97 | 525 | 108L | C5402 | 15 | 14-16 | A5402 | 40 | 36-46 | B5402 |
| 600 | ZX-6R (520con) | 95-97 | 520 | 108L | C4409R | 15 | 13-15 | A4405 | 40 | 36-48 | B4225 |
| 600 | ZX-6R | 98-01 | 525 | 108L | C5403 | 15 | 14/15 | A5403 | 40 | 37-48 | B5403/R |
| 600 | ZX-6R (520con) | 98-01 | 520 | 108L | C4410R | 15 | 13-16 | A4404 | 40 | 36-47/48-51 | B4404R |

※価格表はP75～P84をご参照ください

## ザム・ジャパンスプロケット適合表

各RANGE（丁数）はSTD外の装着を保証するものではありません。必ず現車でご確認下さい。
予告なく仕様変更を行う場合がございます。あらかじめご了承下さい。

XAMリアスプロケット部番（置換え）　スチールは丁数に限定あります
クラシック（ゴールド）　A○○○○—
プレミアム（ハードタイプ）　A○○○○X/R
スチールクラシック（シルバー）　B○○○○—
スチールタフライト（レインボー）　B○○○○R

| | MODEL | | Chain | | Front Sprocket | | | Rear Sprocket | | | |
|---|---|---|---|---|---|---|---|---|---|---|---|
| C/C | MODEL | YEAR | PITCH | LINKS | XAM PARTS NO. | STD | RANGE | XAM PARTS NO. | STD | RANGE | Steel |
| 600 | ZX-6RR | 03/04 | 520 | 108L | C4410R | 15 | 13-16 | A4404 | 40 | 36-47/48-51 | B4404R |
| 600 | ZX-6RR | 05/06 | 520 | 110L | C4410R | 15 | 13-16 | A4404 | 43 | 36-47/48-51 | B4404R |
| 600 | ZX-6R/ABS | 07-12 | 520 | 112L | C4219(C4412R) | 16 | 15-17(14-16) | A4404 | 43 | 36-47/48-51 | B4404R |
| 600 | ZX-6R (428con) | 07-23 | 428 | | C3909R | - | 19-21 | A3906X | | 50-56 | X |
| 600 | ZZR600 | 90-92 | 530 | 110L | C6304(C6403) | 15 | 13-17/18(14-17) | A6404 | 45 | 38-47/48-52 | B6404/R |
| 600 | ZZR600 | 93-05 | 530 | 112L | C6304(C6403) | 16 | 13-17/18(14-17) | A6404 | 48 | 38-47/48-52 | B6404/R |
| 600 | ZZR600 | 06 | 525 | 108L | C5403 | 15 | 14/15 | A5403 | 40 | 37-48 | B5403/R |
| 600 | ZZR600 (520con) | 06 | 520 | 108L | C4410R | 15 | 13-16 | A4404 | 40 | 36-47/48-51 | B4404R |
| 636 | ZX-6R(636R) | 02-06 | 525 | 108L | C5403 | 15 | 14/15 | A5403 | 40 | 37-48 | B5403/R |
| 636 | ZX-6R(636R) (520con) | 02-06 | 520 | 108L | C4410R | 15 | 13-16 | A4404 | 40 | 36-47/48-51 | B4404R |
| 636 | ZX-6R/ABS(636R) | 13-18 | 520 | 112L | C4219(C4412R) | 16 | 15-17(14-16) | A4404 | 43 | 36-47/48-51 | B4404R |
| 636 | ZX-6R ABS(636R) | 19-23 | 520 | 112L | C4219(C4412R) | 15 | 15-17(14-16) | A4404 | 43 | 36-47/48-51 | B4404R |
| 650 | KLR650 A1-3 | 87-89 | 520 | 106L | C4407 | 15 | 14-16 | A4407 | 43 | 37/38 | X |
| 650 | KLR650 A4-19/E | 90-16 | 520 | 106L | C4407/C4408 | 15 | 14-16 | A4407 | 43 | 37/38 | X |
| 650 | KLR650 B TENGAI | 89-92 | 520 | 112L | C4407 | 15 | 14-16 | A4407 | 43 | 37/38 | X |
| 650 | KLR650 C | 95-04 | 520 | 106L | C4407/C4408 | 15 | 14-16 | A4407 | 42 | 37/38 | X |
| 650 | KLX650R | 93-02 | 520 | 110L | C4408 | 14 | 14/15 | A4401/R | 49 | 38-46/47-53 | B4401/R |
| 650 | KLX650SR | 93-02 | 520 | 112L | C4408 | 15 | 14/15 | A4407 | 43 | 37/38 | X |
| 650 | Ninja650/R /ABS (ER6n/f) | 05-23 | 520 | 114L | C4222 | 15 | 12-17 | A4404 | 46 | 36-47/48-51 | B4404R |
| 650 | VERSYS(KLE)650/ABS | 07- | 520 | 114L | C4222 | 15 | 12-17 | A4404 | 46 | 36-47/48-51 | B4404R |
| 650 | VULCAN(EN)650S/ABS/SE | 16- | 520 | 120L | C4222 | 15 | 12-17 | A4404 | 46 | 36-47/48-51 | B4404R |
| 650 | W-1/2/3 | | 530 | 96L | 受注生産 | 18 | - | 特注製作※P85参照 | (42) | 歯数変更可 | B6905 |
| 650 | W650 | 99-03 | 525 | 104L | C5405/R | 15 | 14-17/17 | A5402 | 38 | 36-46 | B5402 |
| 650 | W650 | 04-09 | 525 | 104L | C5405/R | 15 | 14-17/17 | A5402 | 37 | 36-46 | B5402 |
| 650 | Z650B1-3スポークホイール | 76-80 | 530 | 102L | C6404 | 16 | 16/17 | 特注製作※P85参照 | 42 | 歯数変更可 | X |
| 650 | Z650C1-3/F1 | 78-80 | 530 | 102L | C6404 | 16 | 16/17 | A6402 | 42 | 38-48 | B6410/R |
| 650 | Z650SR D2/3 | 79/80 | 530 | 102L | C6404 | 16 | 16/17 | A6402 | 40 | 38-48 | B6410/R |
| 650 | Z650F2-4 (530con) | 81-83 | 530 | 102L | C6404 | 16 | 16/17 | A6402 | 40 | 38-48 | B6410/R |
| 650 | Z650/ABS | 17-22 | 520 | 114L | C4222 | 15 | 12-17 | A4404 | 46 | 36-47/48-51 | B4404R |
| 650 | Z650RS | 22- | 520 | 114L | C4222 | 15 | 12-17 | A4404 | 46 | 36-47/48-51 | B4404R |
| 750 | GPX750R | 86-88 | 530 | 110L | C6304(C6403) | 16 | 13-17/18(14-17) | A6405 | 47 | 42-47/48-51 | B6405/R |
| 750 | GPZ750 TURBO | 84 | 630 | 98L | C8406 | 15 | | A8401 | 46 | | B8401 |
| 750 | GPZ750F | 83-85 | 630 | 94L | C8401 | 15 | | A8401 | 38 | | B8401 |
| 750 | GPZ750F (530con) | 83-85 | 530 | 112L | C6801 | 17 | 16/17 | A6402 | 44 | 38-48 | B6410/R |
| 750 | GPZ750R | 84- | 530 | 112L | C6405 | 16 | 15-17/18 | A6405 | 47/49 | 42-47/48-51 | B6405/R |
| 750 | GPZ750R 8mmOFF | | 530 | | C6808 | | 17 | | | | |
| 750 | GPZ750R (525con) | | 525 | | C5419R | - | 15-18/19 | 特注製作※P85参照 | | 歯数変更可 | |
| 750 | GPZ750R (520con) | | 520 | | C4419R | - | 15-18 | 特注製作※P85参照 | | 歯数変更可 | |
| 750 | GPZ750R (520con) 8mmOFF | | 520 | | C4814R | | 17 | | | | |
| 750 | SS750(H2) ﾏｯﾊⅣ | 72-75 | 530 | 120L | C6401 | 16 | 14-17 | A6403 | 47 | 37-48 | B6403 |
| 750 | Z-2(750RS) | 73-75 | 630 | 100L | C8402 | 15 | | A8402 | 42 | | X |
| 750 | Z-2(750RS)/Z750A4/5 (530con) | 73-77 | 530 | 118L | C6409 | 17 | 16-17/18 | A6403 | 48 | 37-48 | B6403 |
| 750 | Z750A4/5 | 76/77 | 630 | 100L | C8402 | 15 | | A8402 | 42 | | X |
| 750 | Z750B1-4,Y1/2,LTD(TWIN) | 76-82 | 530 | 106L | C6403 | 16 | 14-17 | A6402 | 38 | 38-48 | B6410/R |
| 750 | Z750D1 | 78 | 630 | 96L | C8402 | 15 | | A8401 | 42 | | X |
| 750 | Z750D1 (530con) | 78 | 530 | 114L | C6409 | 17 | 16-17/18 | A6402 | 48 | 38-48 | B6410/R |
| 750 | Z750/C3/E1/L1-4 | 80-83 | 630 | - | C8406 | 13 | | A8401 | 33 | | X |
| 750 | Z750/C3/E1/L1-4 (530con) | 80-83 | 530 | 108L | C6404 | 16 | 16/17 | A6402 | 41 | 38-48 | B6410/R |
| 750 | Z750FX | 79 | 630 | 96L | C8406 | 15 | | A8401 | 42 | | X |
| 750 | Z750FXⅡ/Ⅲ | 80-82 | 630 | 84/88L | C8406 | 13 | | A8401 | 33 | | X |
| 750 | Z750GP | 82-84 | 630 | 88L | C8406 | 13/15 | | A8401 | 33 | | X |



※価格表はP75～P84をご参照ください

## ザム・ジャパンスプロケット適合表

各RANGE（丁数）はSTD外の装着を保証するものではありません。必ず現車でご確認下さい。
予告なく仕様変更を行う場合がございます。あらかじめご了承下さい。

XAMリアスプロケット部番（置換え）　スチールは丁数に限定あります
クラシック（ゴールド）　A○○○○—
プレミアム（ハードタイプ）　A○○○○X/R
スチールクラシック（シルバー）　B○○○○—
スチールタフライト（レインボー）　B○○○○R

| | MODEL | | Chain | | Front Sprocket | | | Rear Sprocket | | | |
|---|---|---|---|---|---|---|---|---|---|---|---|
| C/C | MODEL | YEAR | PITCH | LINKS | XAM PARTS NO. | STD | RANGE | XAM PARTS NO. | STD | RANGE | Steel |
| 750 | Z750FX/GP (530con) | 79-84 | 530 | 108L | C6404 | 16 | 16/17 | A6402 | 41 | 38-48 | B6410/R |
| 750 | Z750/S/R | 04-12 | 520 | 112L | C4413 | 15 | 14/15 | A4404 | 43 | 36-47/48-51 | B4404R |
| 750 | ZEPHYR750 | 90-94 | 525 | 106L | C5405/R | 16 | 14-17/17 | A5402 | 39 | 36-46 | B5402 |
| 750 | ZEPHYR750/RS | 95-00 | 525 | 106L | C5404 | 16 | 15/16 | A5402 | 39 | 36-46 | B5402 |
| 750 | ZEPHYR750/RS | 01-03 | 525 | 106L | C5405/R | 16 | 14-17/17 | A5402 | 37 | 36-46 | B5402 |
| 750 | ZEPHYR750/RS | 04-07 | 525 | 106L | C5405/R | 16 | 14-17/17 | A5402 | 36 | 36-46 | B5402 |
| 750 | ZR-7/S | 99-05 | 525 | 106L | C5405/R | 16 | 14-17/17 | A5402 | 36 | 36-46 | B5402 |
| 750 | ZR-7/S (海外) | 99-04 | 525 | 108L | C5405/R | 16 | 14-17/17 | A5402 | 38 | 36-46 | B5402 |
| 750 | ZX-7R | 96-03 | 525 | 110L | C5405/R | 16 | 14-17/17 | A5403 | 43 | 37-48 | B5403/R |
| 750 | ZX-7R (520con) | 96-03 | 520 | 110L | C4416R | 16 | 13-17 | A4404 | 43 | 36-47/48-51 | B4404R |
| 750 | ZX-7RR | 96-03 | 525 | 108L | C5405/R | 16 | 14-17/17 | A5403 | 42 | 37-48 | B5403/R |
| 750 | ZX-7RR (520con) | 96-03 | 520 | 108L | C4416R | 16 | 13-17 | A4404 | 42 | 36-47/48-51 | B4404R |
| 750 | ZXR750 | 89 | 530 | 108L | C6304(C6403) | 16 | 13-17/18(14-17) | A6404 | 46 | 38-47/48-52 | B6404/R |
| 750 | ZXR750 (520con) | 89 | 520 | 108L | C4415R | - | 13-18 | A4405 | | 36-48 | B4225 |
| 750 | ZXR750 | 90-92 | 530 | 110L | C6304(C6403) | 16 | 13-17/18(14-17) | A6402 | 45 | 38-48 | B6410/R |
| 750 | ZXR750 | 93-95 | 530 | 108L | C6304(C6403) | 16 | 13-17/18(14-17) | A6402 | 41 | 38-48 | B6410/R |
| 750 | ZXR750(520con) | 90-95 | 520 | - | C4415R | - | 13-18 | A4404 | | 36-47/48-51 | B4404R |
| 800 | MEGURO K3 | 21- | 520 | 104L | C4222 | 15 | 12-17 | A4407 | 37 | 37/38 | X |
| 800 | VULCAN(VN)800 A1/2 | 95/96 | 530 | 114L | C6304(C6403) | 16 | 13-17/18(14-17) | A6404 | 46 | 38-47/48-52 | B6404/R |
| 800 | VULCAN(VN)800 A3-11 | 97-05 | 530 | 112L | C6304(C6403) | 17 | 13-17/18(14-17) | A6404 | 42 | 38-47/48-52 | B6404/R |
| 800 | VULCAN(VN)800CLASSIC B1-10 | 96-06 | 530 | 112L | C6304(C6403) | 17 | 13-17/18(14-17) | A6404 | 42 | 38-47/48-52 | B6404/R |
| 800 | VULCAN(VN)800DRIFTER C1/2,E1-6 | 99-06 | 530 | 112L | C6304(C6403) | 17 | 13-17/18(14-17) | A6404 | 40 | 38-47/48-52 | B6404/R |
| 800 | W800 | 11-16 | 520 | 104L | C4222 | 15 | 12-17 | A4405 | 37 | 36-48 | B4225 |
| 800 | W800 | 20- | 520 | 104L | C4222 | 15 | 12-17 | A4407 | 37 | 37/38 | X |
| 800 | W800 STREET/CAFE | 19- | 520 | 104L | C4222 | 15 | 12-17 | A4407 | 37 | 37/38 | X |
| 800 | Z800 | 13- | 520 | 114L | C4413 | 15 | 14/15 | A4404 | 45 | 36-47/48-51 | B4404R |
| 900 | GPZ900R(A1-6)国外 | 84-89 | 530 | 112L | C6405 | 17 | 15-17/18 | A6405 | 49 | 42-47/48-51 | B6405/R |
| 900 | GPZ900R(A7-16)国外 | 90- | 530 | 112L | C6405 | 17 | 15-17/18 | A6405 | 48 | 42-47/48-51 | B6405/R |
| 900 | GPZ900R(A8-16)国内 | 91-03 | 530 | 112L | C6405 | 17 | 15-17/18 | A6405 | 47 | 42-47/48-51 | B6405/R |
| 900 | GPZ900R 8mmOFF | | 530 | | C6808 | | 17 | | | | |
| 900 | GPZ900R (525con) | | 525 | | C5419R | - | 15-18/19 | 特注製作※P85参照 | | 歯数変更可 | |
| 900 | GPZ900R (520con) | | 520 | | C4419R | - | 15-18 | 特注製作※P85参照 | | 歯数変更可 | |
| 900 | GPZ900R (520con) 8mmOFF | | 520 | | C4814R | | 17 | | | | |
| 900 | KZ900LTD (USA) | 76 | 630 | 92L | C8406 | 14/15 | | 特注製作※P85参照 | 35 | 歯数変更可 | X |
| 900 | Z-1(Z900)/A/B | 72-75 | 630 | 92L | C8402 | 15 | | A8402 | 35 | | X |
| 900 | Z-1(Z900)/A/B (530con) | 72-75 | 530 | 110L | C6409 | 18 | 16-17/18 | A6403 | 42 | 37-48 | B6403 |
| 900 | Z-1(Z900)A4 | 76 | 630 | 92L | C8402 | 15 | | A8402 | 33 | | X |
| 900 | Z-1(Z900)A4 (530con) | 76 | 530 | 110L | C6409 | 18 | 16-17/18 | A6403 | 40 | 37-48 | B6403 |
| 900 | Z900 | 17- | 525 | 114L | C5406R | 15 | 15-17 | A5403 | 44 | 37-48 | B5403/R |
| 900 | Z900RS | 17- | 525 | 114L | C5406R | 15 | 15-17 | A5403 | 42 | 37-48 | B5403/R |
| 900 | ZX-9R | 94-97 | 530 | 112L | C6304(C6403) | 16 | 13-17/18(14-17) | A6402 | 44 | 38-48 | B6410/R |
| 900 | ZX-9R | 98-01 | 530 | 110L | C6304(C6403) | 16 | 13-17/18(14-17) | A6402 | 41 | 38-48 | B6410/R |
| 900 | ZX-9R | 02-04 | 525 | 110L | C5406R | 16 | 15-17 | A5403 | 41 | 37-48 | B5403/R |
| 900 | ZX-9R (520con) | 94-04 | 520 | 110/112L | C4415R | - | 13-18 | A4404 | | 36-47/48-51 | B4404R |
| 1000 | GPZ1000RX | 86 | 632 | 94L | C9401 | 15 | | A9401 | 40 | | X |
| 1000 | GPZ1000RX (530con) | 86 | 530 | 112L | C6406 | 17 | 17 | A6406 | 45 | 45 | X |
| 1000 | KLV1000 | 05 | 525 | 112L | C5406R | 15 | 15-17 | A5303 | 42 | 38-48 | B5303 |
| 1000 | KLZ1000 (Versys) | 12-22 | 525 | 116L | C5406R | 15 | 15-17 | A5403 | 43 | 37-48 | B5403/R |
| 1000 | Ninja H2 | 15-18 | 525 | 118L | C5419R | 18 | 15-18/19 | | 44 | 42/44 | B5400R |
| 1000 | Ninja H2 CARBON | 19- | 525 | 118L | C5419R | 18 | 15-18/19 | | 44 | 42/44 | B5400R |
| 1000 | Ninja H2 SX SE/+ | 18- | 525 | 120L | C5419R | 18 | 15-18/19 | | 44 | 42/44 | B5400R |

※価格表はP75～P84をご参照ください

## ザム・ジャパンスプロケット適合表

各RANGE（丁数）はSTD外の装着を保証するものではありません。必ず現車でご確認下さい。
予告なく仕様変更を行う場合がございます。あらかじめご了承下さい。

XAMリアスプロケット部番（置換え）　スチールは丁数に限定あります
クラシック（ゴールド）　A○○○○—
プレミアム（ハードタイプ）　A○○○○X/R
スチールクラシック（シルバー）　B○○○○—
スチールタフライト（レインボー）　B○○○○R

| | MODEL | | Chain | | Front Sprocket | | | Rear Sprocket | | | |
|---|---|---|---|---|---|---|---|---|---|---|---|
| C/C | MODEL | YEAR | PITCH | LINKS | XAM PARTS NO. | STD | RANGE | XAM PARTS NO. | STD | RANGE | Steel |
| 1000 | Ninja H2R | 15-21 | 525 | 116L | C5419R | 18 | 15-18/19 | | 42 | 42/44 | B5400R |
| 1000 | Ninja1000 | 11- | 525 | 112L | C5406R | 15 | 15-17 | A5403 | 41 | 37-48 | B5403/R |
| 1000 | Ninja1000 SX | 20- | 525 | 112L | C5406R | 15 | 15-17 | A5403 | 41 | 37-48 | B5403/R |
| 1000 | VERSYS(KLZ)1000/SE | 12-22 | 525 | 116L | C5406R | 15 | 15-17 | A5403 | 43 | 37-48 | B5403/R |
| 1000 | Z H2 | 20- | 525 | 118L | C5419R | 18 | 15-18/19 | A5403 | 46 | 37-48 | B5403/R |
| 1000 | Z1000A1-2 | 77/78 | 630 | 92L | C8402 | 15 | | A8401 | 33 | | B8401 |
| 1000 | Z1000A1-2 (530con) | 77/78 | 530 | 110L | C6409 | 18 | 16-17/18 | A6402 | 40 | 38-48 | B6410/R |
| 1000 | Z1000H | 80 | 630 | 94L | C8402 | 15 | | A8401 | 35 | | B8401 |
| 1000 | Z1000H(530con) | 80 | 530 | 112L | C6409 | 18 | 16-17/18 | A6402 | 42 | 38-48 | B6410/R |
| 1000 | Z1000J/2/3 | 81-83 | 630 | 96L | C8403 | 15 | | A8401 | 35 | | B8401 |
| 1000 | Z1000J/2/3(530con) | 81-83 | 530 | 114L | C6408 | 17 | 16/17 | A6402 | 40 | 38-48 | B6410/R |
| 1000 | Z1000LTD B1-4 | 77-80 | 630 | 92L | C8402 | 15 | | A8401 | 33 | | B8401 |
| 1000 | Z1000LTD K1-2 | 81/82 | 630 | 96L | C8403 | 15 | | A8401 | 39 | | B8401 |
| 1000 | Z1000LTD K1-2 (530con) | 81/82 | 530 | 114L | C6408 | 17 | 16/17 | A6402 | 44 | 38-48 | B6410/R |
| 1000 | Z1000Mk.2(A3-4) | 79/80 | 630 | 92L | C8402 | 15 | | A8401 | 35 | | B8401 |
| 1000 | Z1000Mk.2(A3-4) (530con) | 79/80 | 530 | 110L | C6409 | 18 | 16-17/18 | A6402 | 42 | 38-48 | B6410/R |
| 1000 | Z1000R/LOWSON/POLICE | 82/83 | 630 | 98L | C8403 | 15 | | A8401 | 41 | | B8401 |
| 1000 | Z1000R (530con) | 82/83 | 530 | 116L | C6408 | 17 | 16/17 | A6402 | 46 | 38-48 | B6410/R |
| 1000 | Z1R(Z1000D1) | 78 | 630 | 92L | C8402 | 15 | | A8401 | 33 | | B8401 |
| 1000 | Z1R(Z1000D1) (530con) | 78 | 530 | 110L | C6409 | 18 | 16-17/18 | A6402 | 40 | 38-48 | B6410/R |
| 1000 | Z1R II (Z1000D2/3) | 79/80 | 630 | 92L | C8402 | 15 | | A8401 | 35 | | B8401 |
| 1000 | Z1R II (Z1000D2/3)(530con) | 79/80 | 530 | 110L | C6409 | 18 | 16-17/18 | A6402 | 42 | 38-48 | B6410/R |
| 1000 | Z1000 A | 03-06 | 525 | 112L | C5406R | 16 | 15-17 | A5403 | 42 | 37-48 | B5403/R |
| 1000 | Z1000 B/C | 07-09 | 525 | 110L | C5406R | 15 | 15-17 | A5403 | 40 | 37-48 | B5403/R |
| 1000 | Z1000 D/E | 10-13 | 525 | 112L | C5406R | 15 | 15-17 | A5403 | 42 | 37-48 | B5403/R |
| 1000 | Z1000/R F/H | 14-22 | 525 | 112L | C5406R | 15 | 15-17 | A5403 | 43 | 37-48 | B5403/R |
| 1000 | Z1000/ABS (国内) | 17-22 | 525 | 112L | C5406R | 15 | 15-17 | A5403 | 41 | 37-48 | B5403/R |
| 1000 | ZX-10 | 88/89 | 532 | 110L | 受注生産 | 17 | - | A7401 | 45 | | X |
| 1000 | ZX-10(530con) | 88/89 | 530 | 110L | C6406 | 17 | 17 | A6405 | 45 | 42-47/48-51 | B6405/R |
| 1000 | ZX-10R | 04/05 | 525 | 110L | C5405/R | 17 | 14-17/17 | A5403 | 39 | 37-48 | B5403/R |
| 1000 | ZX-10R | 06/07 | 525 | 108L | C5405/R | 17 | 14-17/17 | A5403 | 40 | 37-48 | B5403/R |
| 1000 | ZX-10R | 08-10 | 525 | 110L | C5405/R | 17 | 14-17/17 | A5403 | 41 | 37-48 | B5403/R |
| 1000 | ZX-10R/ABS | 11-15 | 525 | 112L | C5405/R | 17 | 14-17/17 | A5403 | 39 | 37-48 | B5403/R |
| 1000 | ZX-10R/RR/ABS | 16-20 | 525 | 114L | C5405/R | 17 | 14-17/17 | A5403 | 39 | 37-48 | B5403/R |
| 1000 | ZX-10R | 21- | 525 | 116L | C5405/R | 17 | 14-17/17 | A5403 | 41 | 37-48 | B5403/R |
| 1000 | ZX-10R レースベース車 | 21- | 520 | | C4416R | 17 | 13-17 | A4404 | | 36-47/48-51 | B4404R |
| 1100 | Z1100GP(GPZ) | 81 | 630 | 98L | C8403 | 15 | | A8401 | 41 | | B8401 |
| 1100 | Z1100GP(GPZ) | 82 | 630 | 98L | C8403 | 15 | | A8401 | 40 | | B8401 |
| 1100 | GPZ1100A1-3 | 83-85 | 630 | 100L | C8404 | 15 | | A8401 | 41 | | B8401 |
| 1100 | GPZ1100A1-3 (530con) | 83-85 | 530 | 118L | C6406S | 17 | 17 | A6402 | 46 | 38-48 | B6410/R |
| 1100 | GPZ1100 | 95-99 | 530 | 112L | C6408 | 17 | 16/17 | A6405 | 43/45 | 42-47/48-51 | B6405/R |
| 1100 | Z1100R/LOWSON | 84 | 630 | 98L | C8403 | 15 | | A8401 | 41 | | B8401 |
| 1100 | ZEPHYR1100/RS | 92-07 | 530 | 114L | C6405 | 16 | 15-17/18 | A6405 | 45 | 42-47/48-51 | B6405/R |
| 1100 | ZEPHYR1100/RS (525con) | 92-07 | 525 | 114L | C5419R | - | 15-18/19 | 特注製作※P85参照 | | 歯数変更可 | X |
| 1100 | ZEPHYR1100/RS (520con) | 92-07 | 520 | 114L | C4419R | - | 15-18 | 特注製作※P85参照 | | 歯数変更可 | X |
| 1100 | ZRX1100 | 97-00 | 530 | 110L | C6408 | 17 | 16/17 | A6405 | 45 | 42-47/48-51 | B6405/R |
| 1100 | ZRX1100(520con) | 97-00 | 520 | 110L | C4420R | - | 17/18 | 特注製作※P85参照 | | 歯数変更可 | X |
| 1100 | ZX-11 C1-4 | 90-93 | 530 | 110L | C6407 | 17 | 17 | A6405 | 45 | 42-47/48-51 | B6405/R |
| 1100 | ZX-11 D1-9 | 93-01 | 530 | 110L | C6405 | 17 | 15-17/18 | A6405 | 45 | 42-47/48-51 | B6405/R |
| 1100 | ZX-11 D1-9(525con) | 93-01 | 525 | 110L | C5419R | - | 15-18/19 | 特注製作※P85参照 | | 歯数変更可 | X |
| 1100 | ZX-11 D1-9 (520con) | 93-01 | 520 | 110L | C4419R | - | 15-18 | 特注製作※P85参照 | | 歯数変更可 | X |



※価格表はP75～P84をご参照ください

ザム・ジャパンスプロケット適合表
各RANGE（丁数）はSTD外の装着を保証するものではありません。必ず現車でご確認下さい。
予告なく仕様変更を行う場合がございます。あらかじめご了承下さい。
XAMリアスプロケット部番（置換え）　スチールは丁数に限定あります
クラシック（ゴールド）　A○○○○—
プレミアム（ハードタイプ）　A○○○○X/R
スチールクラシック（シルバー）　B○○○○—
スチールタフライト（レインボー）　B○○○○R

| | MODEL | | Chain | | Front Sprocket | | | Rear Sprocket | | | |
|---|---|---|---|---|---|---|---|---|---|---|---|
| C/C | MODEL | YEAR | PITCH | LINKS | XAM PARTS NO. | STD | RANGE | XAM PARTS NO. | STD | RANGE | Steel |
| 1100 | ZZR1100 C1-3 | 90-92 | 530 | 110L | C6407 | 17 | 17 | A6405 | 45 | 42-47/48-51 | B6405/R |
| 1100 | ZZR1100 D1-5 | 93-97 | 530 | 110L | C6405 | 17 | 15-17/18 | A6405 | 45 | 42-47/48-51 | B6405/R |
| 1100 | ZZR1100 D6/7 | 98/99 | 530 | 110L | C6405 | 17 | 15-17/18 | A6405 | 44 | 42-47/48-51 | B6405/R |
| 1100 | ZZR1100 D8/9 | 00-01 | 530 | 110L | C6405 | 17 | 15-17/18 | A6405 | 45 | 42-47/48-51 | B6405/R |
| 1100 | ZZR1100D(525con) | 93-01 | 525 | 110L | C5419R | - | 15-18/19 | 特注製作※P85参照 | | 歯数変更可 | X |
| 1100 | ZZR1100D(520con) | 93-01 | 520 | 110L | C4419R | - | 15-18 | 特注製作※P85参照 | | 歯数変更可 | X |
| 1200 | ZRX1200R/S | 01-08 | 530 | 110L | C6408 | 17 | 16/17 | A6402 | 42 | 38-48 | B6410/R |
| 1200 | ZRX1200DAEG | 09-16 | 525 | 112L | C5407 | 18 | 17/18 | A5403 | 44 | 37-48 | B5403/R |
| 1200 | ZRX1200R/S/DAEG(520con) | 01- | 520 | | C4420R | - | 17/18 | A4404 | | 36-47/48-51 | B4404R |
| 1200 | ZX-12R | 00-06 | 530 | 116L | C6405 | 18 | 15-17/18 | A6402 | 46 | 38-48 | B6410/R |
| 1200 | ZZR1200 | 02-05 | 530 | 112L | C6405 | 17 | 15-17/18 | A6402 | 44 | 38-48 | B6410/R |
| 1400 | ZX-14/ABS | 06-11 | 530 | 116L | C6405 | 17 | 15-17/18 | A6407 | 41 | 41/42 | B6407/R |
| 1400 | ZX-14R/ABS | 12- | 530 | 118L | C6405 | 17 | 15-17/18 | A6407 | 42 | 41/42 | B6407/R |
| 1400 | ZZR1400/ABS | 06-11 | 530 | 116L | C6405 | 17 | 15-17/18 | A6407 | 41 | 41/42 | B6407/R |
| 1400 | ZZR1400/ABS | 12- | 530 | 118L | C6405 | 17 | 15-17/18 | A6407 | 42 | 41/42 | B6407/R |

※価格表はP75～P84をご参照ください

## ザム・ジャパンスプロケット適合表

各RANGE（丁数）はSTD外の装着を保証するものではありません。必ず現車でご確認下さい。
予告なく仕様変更を行う場合がございます。あらかじめご了承下さい。

XAMリアスプロケット部番（置換え）　スチールは丁数に限定あります
クラシック（ゴールド）　A○○○○—
プレミアム（ハードタイプ）　A○○○○X/R
スチールクラシック（シルバー）　B○○○○—
スチールタフライト（レインボー）　B○○○○R

| | MODEL | | Chain | | Front Sprocket | | | Rear Sprocket | | | |
|---|---|---|---|---|---|---|---|---|---|---|---|
| C/C | MODEL | YEAR | PITCH | LINKS | XAM PARTS NO. | STD | RANGE | XAM PARTS NO. | STD | RANGE | Steel |
| **APRILIA** | | | | | | | | | | | |
| 50 | CLASSIC 50 | | 415 | 130L | C1504 | 13 | 13/14 | 製作不可 | 46 | 46 | X |
| 50 | ET FIRE50 | 84-88 | 415 | 122L | C1502 | 13 | 13 | | | | |
| 50 | MX50 SM | 03/04 | 420 | 126L | C2504 | 11 | 11-14 | | | | |
| 50 | RS50 | 95-98 | 415 | 122L | C1504 | 12 | 13/14 | 製作不可 | 43 | 43 | X |
| 50 | RS50 | 95-98 | 415 | 122L | C1503 | 12 | 12-14 | 製作不可 | 43 | 43 | X |
| 50 | RS50 | 95-98 | 420 | 122L | C2503 | 12 | 14 | | | | X |
| 50 | RS50 | 99-02 | 420 | 124L | C2504 | 12 | 11-14 | A2501 | 47 | 44-48 | X |
| 50 | RS50 | 03-05 | 420 | 124L | C2504 | 11 | 11-14 | A2501 | 47 | 44-48 | X |
| 50 | RS50 (GPR50) | 06- | 420 | 132L | C2502/C2101R | 11 | 11-15/12-18 | 特注製作※P85参照 | 53 | 歯数変更可 | X |
| 50 | RS4 50 | 12- | 420 | 132L | C2502/C2101R | 11 | 11-15/12-18 | 特注製作※P85参照 | 53 | 歯数変更可 | X |
| 50 | RX 50 | 95-98 | 415 | 126L | C1503 | 12 | 12-14 | | 51 | 51 | - |
| 50 | RX 50 | 95-98 | 420 | 126L | C2503 | 12 | 14 | | | | X |
| 50 | RX 50 | 99-01 | 420 | 126L | C2504 | 12 | 11-14 | | 51 | | |
| 50 | RX 50 | 06- | 420 | 130L | C2502/C2101R | 11 | 11-15/12-18 | | 53 | | |
| 50 | SX50 | 06/07 | 420 | 130L | C2502/C2101R | 11 | 11-15/12-18 | 特注製作※P85参照 | 53 | 歯数変更可 | |
| 50 | TUAREG 50 | 87 | 415 | 122L | C1502 | 12 | 13 | | 44 | | |
| 50 | WIND50 | 88-90 | 415 | 122L | C1502 | 12 | 13 | | | | |
| 50 | Tuono 50 | 03-05 | 420 | 124L | C2504 | 11 | 11-14 | A2501 | 47 | 44-48 | X |
| 80 | RX 80(WATER COOLED) | 82 | 428 | 122L | | 15 | | | 52 | | |
| 125 | AF-1 125/F40 | 92- | 520 | 108L | C4519 | 16 | 10-17 | | 38 | | - |
| 125 | AF-1 REPLICA | -88 | 520 | 106L | C4521 | 16 | 13-16 | | 36 | | - |
| 125 | AF-1 SINTESI/REPLICA | 89 | 520 | 106L | C4519 | 16 | 10-17 | | 37 | | - |
| 125 | FUTURA 125 EUROPA | 90-91 | 520 | 106L | C4519 | 16 | 10-17 | | 38 | | |
| 125 | MX125 APS | 82 | 520 | | | | | 特注製作※P85参照 | 52 | 歯数変更可 | |
| 125 | MX125 | 83 | 520 | 120L | 特注製作※P85参照 | 13 | 歯数変更可 | A4517 | 50 | | |
| 125 | MX125 | 84 | 520 | 120L | 特注製作※P85参照 | 13 | 歯数変更可 | | 50 | | |
| 125 | MX125 | 85 | 520 | 116L | 特注製作※P85参照 | 14 | 歯数変更可 | | 50 | | |
| 125 | PEGASO 125 | 92- | 520 | 104L | C4519 | 15 | 10-17 | 特注製作※P85参照 | 42 | 歯数変更可 | X |
| 125 | PEGASO 125 RALLY | 90-96 | 520 | 104L | C4519 | 15 | 10-17 | 特注製作※P85参照 | 40 | 歯数変更可 | X |
| 125 | RED ROSE 125 | 89-98 | 520 | 110L | C4519 | 14 | 10-17 | | 41 | | |
| 125 | RS125 EXTREMA | 94-98 | 520 | 104L | C4519 | 16 | 10-17 | 特注製作※P85参照 | 39 | 歯数変更可 | X |
| 125 | RS125 | 99-05 | 520 | 106L | C4519 | 17 | 10-17 | 特注製作※P85参照 | 40 | 歯数変更可 | X |
| 125 | RS125 | 06- | 520 | 106L | C4519 | 17 | 10-17 | A4503X | 40 | 38-46 | X |
| 125 | RS125 (415con) | | 415 | | C1501 | | 20-23 | | | | |
| 125 | RS4 125(初期モデル) | 12- | 428 | 136L | C3503 | 13 | 12/13 | A3502 | 60 | 60-65 | X |
| 125 | RS4 125 | 12- | 428 | 136L | C3504P | 13 | 12/13 | A3502 | 60 | 60-65 | X |
| 125 | RX125 | 86-88 | 520 | 108L | 特注製作※P85参照 | 14 | 歯数変更可 | | 44 | | |
| 125 | RX125 | 92- | 520 | 114L | C4519 | 14 | 10-17 | | 49 | | |
| 125 | RX125 | 18-23 | 428 | | C3504P | 13 | 12/13 | A3503 | 69 | 62/64 | |
| 125 | SX125 | 18-23 | 428 | | C3504P | 13 | 12/13 | A3503 | 62 | 62/64 | |
| 125 | TUAREG 125 | 86/87 | 520 | 102L | C4521 | 15 | 13-16 | | 41 | | |
| 125 | TUAREG 125 Wind | 88 | 520 | 102L | C4521 | 15 | 13-16 | | 41 | | |
| 125 | TUAREG 125 Wind AE | 89-92 | 520 | 104L | C4519 | 14 | 10-17 | 特注製作 | 40 | 歯数変更可 | X |
| 125 | TUAREG RALLY | 90-94 | 520 | 104L | C4519 | 14 | 10-17 | | 40 | | |
| 125 | Tuono 125 | 04/05 | 520 | 106 | C4519 | 17 | 10-17 | 特注製作 | | 歯数変更可 | |
| 240 | CLIMBER 240 | | 520 | 98L | C4519 | 10 | 10-17 | | 42 | | |
| 250 | MX250 | 83 | 520 | 120L | 特注製作※P85参照 | 14 | 歯数変更可 | | 50 | | |
| 250 | MX250 | 84 | 520 | 120L | 特注製作※P85参照 | 14 | 歯数変更可 | | 50 | | |
| 250 | MX250 | 85 | 520 | 120L | 特注製作※P85参照 | 14 | 歯数変更可 | | 50 | | |
| 250 | RS250 | 95-04 | 520 | 110L | C4222 | 14 | 12-17 | A4502 | 42 | 40-44 | B4502 |



※価格表はP75～P84をご参照ください

ザム・ジャパンスプロケット適合表
各RANGE（丁数）はSTD外の装着を保証するものではありません。必ず現車でご確認下さい。
予告なく仕様変更を行う場合がございます。あらかじめご了承下さい。
XAMリアスプロケット部番（置換え）　スチールは丁数に限定あります
クラシック（ゴールド）　A○○○○—
プレミアム（ハードタイプ）　A○○○○X/R
スチールクラシック（シルバー）　B○○○○—
スチールタフライト（レインボー）　B○○○○R

| | MODEL | | Chain | | Front Sprocket | | | Rear Sprocket | | | |
|---|---|---|---|---|---|---|---|---|---|---|---|
| C/C | MODEL | YEAR | PITCH | LINKS | XAM PARTS NO. | STD | RANGE | XAM PARTS NO. | STD | RANGE | Steel |
| 250 | TUAREG250 | | 520 | 112L | 特注製作※P85参照 | 14 | 歯数変更可 | | 42 | | |
| 250 | TX310/311/TXR312 | 86- | 520 | 94L | C4521 | 13 | 13-16 | | 38 | | |
| 280 | TX310/311/TXR312 | 86- | 520 | 94L | C4521 | 13 | 13-16 | | 38 | | |
| 280 | CLIMBER 280 | | 520 | 100L | C4519 | 11 | 10-17 | | | | |
| 350 | EXT125 | 99- | 520 | | C4519 | 16 | 10-17 | | 45 | | |
| 350 | EXT350 3.35/6.35 | 86- | 520 | 108L | C4522 | 15 | 15-17 | | 46 | | |
| 350 | EXT350 4.35 | 86- | 520 | 106L | C4522 | 15 | 15-17 | | 43 | | |
| 350 | TUAREG350 ETX WIND | 88/89 | 520 | 108L | C4522 | 16 | 15-17 | | 45 | | |
| 450 | RXV 450 | 06-09 | 520 | 114L | C4503 | 15 | | | 48 | | |
| 450 | SXV 450 | 06-09 | 520 | 112L | C4503 | 15 | | | 46 | | |
| 550 | RXV 550 | 06-09 | 520 | 114L | C4503 | 15 | | | 48 | | |
| 550 | SXV 550 | 06-09 | 520 | 112L | C4503 | 15 | | | 46 | | |
| 600 | TUAREG600 SPX/WIND/PEGASO600 | 88-93 | 520 | 106L | C4522 | 17 | 15-17 | | 43 | | |
| 650 | PEGASO 650 | 92-97 | 520 | 110L | C4523 | 16 | 15/16 | | 47 | | |
| 650 | PEGASO 650/Cube/ie | 98-04 | 520 | 110L | C4521 | 16 | 13-16 | | 47 | | |
| 650 | PEGASO 650 STRADA | 05-09 | 520 | 110L | C4126 | 15 | 14-16 | A4503X | 44 | 38-46 | X |
| 650 | STARCK6.5 | 95- | 520 | 108L | C4523 | 16 | 15/16 | | 49 | | |
| 660 | RS660 | 21- | 520 | | C4550R | 17 | 16-18 | A4503X | 43 | 38-46 | X |
| 660 | Tuono 660 | 21- | 520 | | C4550R | 17 | 16-18 | A4503X | 43 | 38-46 | X |
| 750 | Dorsoduro 750 | 07-16 | 525 | 112L | C5503 | 16 | 15/16 | A5502X | 46 | 40-46 | X |
| 750 | SHIVER 750/GT/ABS | 07-16 | 525 | 108L | C5503 | 16 | 15/16 | A5502X | 44 | 40-46 | X |
| 850 | MANA 850/GT/ABS | 08-16 | 525 | 110L | 特注製作※P85参照 | 18 | 歯数変更可 | A5502X | 40 | 40-46 | X |
| 850 | SRV850 (スクーター) | 12- | 525 | 116L | | 22 | | | 47 | | |
| 900 | Dorsoduro 900 | 17-19 | 525 | 112L | C5503 | 15 | 15/16 | A5502X | 44 | 40-46 | X |
| 900 | SHIVER 900/ABS | 17/18 | 525 | 112L | C5503 | 15 | 15/16 | A5502X | 44 | 40-46 | X |
| 1000 | ETV1000 CAPONORD | 01-08 | 525 | 112L | C5507 | 17 | 15-17 | 特注製作※P85参照 | 45 | 歯数変更可 | X |
| 1000 | RST1000 FUTURA | 01-04 | 525 | 108L | C5507 | 16 | 15-17 | 特注製作※P85参照 | 43 | 歯数変更可 | X |
| 1000 | RSV1000 MILLE/R/FACTORY | 04-09 | 525 | 106L | C5507 | 16 | 15-17 | A5502X | 40 | 40-46 | X |
| 1000 | RSV1000 MILLE/R/SL/SP | 98-03 | 525 | 108L | C5507 | 17 | 15-17 | A5502X | 42 | 40-46 | X |
| 1000 | RSV1000/Tuono | 03-05 | 525 | 108L | C5507 | 17 | 15-17 | A5502X | 42 | 40-46 | X |
| 1000 | RSV1000/Tuono Racing | 06-11 | 525 | 106L | C5507 | 16 | 15-17 | A5502X | 40 | 40-46 | X |
| 1000 | RSV1000/Tuono (520con) | 98- | 520 | - | C4525R | - | 15-17 | A4503X | - | 38-46 | X |
| 1000 | Tuono V4R/APRC | 12-16 | 525 | 108L | C5509/C5507 | 16 | 15-17 | | 40 | | |
| 1000 | RSV4 R/FACTORY | 09-14 | 525 | 108L | C5509/C5507 | 16 | 15-17 | A5502X | 40 | 40-46 | X |
| 1000 | RSV4 R/FACTORY (520con) | 09-14 | 520 | 108L | C4526R/C4525R | - | 15-17 | A4503X | - | 38-46 | X |
| 1000 | RSV4 RF/RR | 15-18 | 525 | 110L | C5509/C5507 | 16 | 15-17 | A5502X | 41 | 40-46 | |
| 1000 | SL1000 FALCO | 99-06 | 525 | 108L | C5507 | 16 | 15-17 | A5502X | 41 | 40-46 | X |
| 1000 | SL1000 FALCO (520con) | 99-02 | 520 | 108L | C4525R | 16 | 15-17 | A4503X | 41 | 38-46 | X |
| 1200 | Caponord 1200 | 11-16 | 525 | 112L | | 17 | | | 42 | | |
| 1200 | Dorsoduro 1200/V4R ABS | 11-16 | 525 | 110L | C5503 | 16 | 15/16 | A5502X | 40 | 40-46 | X |
| | | | | | | | | | | | |
| | | | | | | | | | | | |
| **Benelli** | | | | | | | | | | | |
| 125 | 125 S | | | | | | | | | | |
| 125 | LEONCINO 125 | 22- | 428 | 130L | | 13 | | | 46 | | |
| 125 | TNT125 | | | | | | | | | | |
| 125 | Tornado Naked T125 | 17- | | | | | | | | | |
| 150 | TNT150I | | | | | | | | | | |
| 175 | 180S | | | | | | | | | | |
| 249 | TNT249S | | | | | | | | | | |
| 249 | TNT25 2.0 SPORT | | | | | | | | | | |

※価格表はP75～P84をご参照ください

## ザム・ジャパンスプロケット適合表

各RANGE（丁数）はSTD外の装着を保証するものではありません。必ず現車でご確認下さい。
予告なく仕様変更を行う場合がございます。あらかじめご了承下さい。

XAMリアスプロケット部番（置換え）　スチールは丁数に限定あります
クラシック（ゴールド）　A○○○○ー
プレミアム（ハードタイプ）　A○○○○X/R
スチールクラシック（シルバー）　B○○○○ー
スチールタフライト（レインボー）　B○○○○R

| | MODEL | | Chain | | Front Sprocket | | | Rear Sprocket | | | |
|---|---|---|---|---|---|---|---|---|---|---|---|
| C/C | MODEL | YEAR | PITCH | LINKS | XAM PARTS NO. | STD | RANGE | XAM PARTS NO. | STD | RANGE | Steel |
| 250 | Tornado Naked T249S | | | | | | | | | | |
| 250 | LEONCINO 250 | | | | | | | | | | |
| 250 | TRK 251 | | | | | | | | | | |
| 300 | 302S | | | | | | | | | | |
| 400 | IMPERIALE 400 | | | | | | | | | | |
| 500 | 502C | | | | | | | | | | |
| 500 | LEONCINO 500 | 17- | 525 | 110L | | 14 | 15-17 | A5512X | 42 | 38-48 | B5910R |
| 500 | TRK 502 | 17- | 525 | 114L | | 14 | 15-17 | A5512X | 42 | 38-48 | B5910R |
| 500 | TRK 502X | 18- | 525 | 114L | | 14 | 15-17 | | 44 | | |
| 600 | TNT600I | | | | | | | | | | |
| 754 | 752S | | | | | | | | | | |
| | | | | | | | | | | | |
| | | | | | | | | | | | |
| **BETA** | | | | | | | | | | | |
| 50 | 50RR ENDURO | 97 | 428 | | C3502 | 12 | 11-14 | | 56 | | |
| 50 | 50RR ENDURO | 98- | 428 | | C3502 | 12 | 11-14 | | 56 | | |
| 50 | 50RR ENDURO | 02-05 | 420 | 126L | C2504 | 12 | 11-14 | | 51 | | |
| 50 | 50RR SM/RACING | 02-09 | 420 | 126L | C2504 | 11/13 | 11-14 | | 50/51 | | |
| 50 | 50RR SuperMotored | | 428 | | C3502 | 12 | 11-14 | | 56 | | X |
| 125 | 125RR | 06-12 | 428 | 130L | C3212P | 14 | 12-17 | | 50 | | |
| 125 | 125RR 4T ENDURO | 11-17 | 428 | 140L | C3212P | 14 | 12-17 | 特注製作※P85参照 | 63 | 歯数変更可 | |
| 125 | 125RR 4T MOTARD | 11-17 | 428 | 136L | C3212P | 14 | 12-17 | 特注製作※P85参照 | 56 | 歯数変更可 | |
| 125 | 125RR ENDURO | 13-15 | 428 | 130L | C3212P | 14 | 12-17 | 特注製作※P85参照 | 54 | 歯数変更可 | |
| 125 | TECHNO125 | 98 | 428 | 136L | C3502 | 11 | 11-14 | | 55 | | |
| 125 | ZERO125 | | 428 | 138L | C3502 | 11 | 11-14 | 特注製作※P85参照 | 54 | 歯数変更可 | |
| 200 | ALP200 | 98-99 | 520 | | C4527 | 13 | 12/13 | 特注製作※P85参照 | 48 | 歯数変更可 | |
| 200 | ALP200 4T | 00-03 | 520 | 110L | C4303 | 12 | 12-16 | 特注製作※P85参照 | 48 | 歯数変更可 | |
| 200 | ALP200 ENDURO | 10-15 | 520 | 112L | C4303 | 15 | 12-16 | | 48 | | |
| 240 | ALP240 | 97 | 520 | | C4539 | 11 | 10/11 | 特注製作※P85参照 | 40 | 歯数変更可 | |
| 240 | ALP240 | 98 | 520 | 100L | C4539 | 11 | 10/11 | 特注製作※P85参照 | 39 | 歯数変更可 | |
| 240 | GARA240 | 93 | 520 | 98L | C4539 | 10 | 10/11 | 特注製作※P85参照 | 40 | 歯数変更可 | |
| 240 | SUPER240T | | 520 | 100L | C4538 | 10 | 10/11 | | 43 | | |
| 240 | TECHNO240 | 96/97 | 520 | 100L | C4538 | 11 | 10/11 | 特注製作※P85参照 | 42 | 歯数変更可 | |
| 240 | TECHNO240 | 98 | 520 | 102L | C4539 | 11 | 10/11 | 特注製作※P85参照 | 43 | 歯数変更可 | |
| 240 | TR240 32/33/34/35 | 85-90 | 520 | 98L | C4538 | 10 | 10/11 | A4517 | 42/43 | | |
| 240 | ZERO240 | 92/93 | 520 | 100L | C4539 | 10 | 10/11 | 特注製作※P85参照 | 40 | 歯数変更可 | |
| 240 | ZERO240/SYNTESI | | 520 | 100L | C4539 | 10 | 10/11 | 特注製作※P85参照 | 43 | 歯数変更可 | |
| 250 | 250RR | 05-12 | 520 | 114L | C4531 | 14 | 12-17 | A4303/A4302R | 52 | 37-47/48-50/47-53 | B4302 |
| 250 | 250RR 2T | 13-18 | 520 | 114L | C4531 | 13 | 12-17 | A4111/A4102R | 49 | 38-48/47-53 | B4111/4102R |
| 300 | 300RR 2T | 13-18 | 520 | 114L | C4531 | 13 | 12-17 | A4111/A4102R | 49 | 38-48/47-53 | B4111/4102R |
| 350 | 350RR | 11-18 | 520 | 114L | C4531 | 13 | 12-17 | A4111/A4102R | 50 | 38-48/47-53 | B4111/4102R |
| 400 | 400RR | 05-12 | 520 | 114L | C4531 | 13/14 | 12-17 | A4303/A4302R | 50 | 37-47/48-50/47-53 | B4302 |
| 400 | 400RR | 13-16 | 520 | 114L | C4531 | 13 | 12-17 | A4111/A4102R | 50 | 38-48/47-53 | B4111/4102R |
| 450 | 450RR | 05-09 | 520 | 114L | C4531 | 14 | 12-17 | A4303/A4302R | 50 | 37-47/48-50/47-53 | B4302 |
| 450 | 450RR | 10-12 | 520 | 112L | C4531 | 13 | 12-17 | A4303/A4302R | 48 | 37-47/48-50/47-53 | B4302 |
| 450 | 450RR | 13/14 | 520 | 114L | C4531 | 13 | 12-17 | A4111/A4102R | 48 | 38-48/47-53 | B4111/4102R |
| 480 | 480RR | 15-18 | 520 | 112L | C4531 | 13 | 12-17 | A4303/A4302R | 48 | 37-47/48-50/47-53 | B4302 |
| 498 | 498RR | 12 | 520 | 112L | C4531 | 13 | 12-17 | A4303/A4302R | 48 | 37-47/48-50/47-53 | B4302 |
| 498 | 498RR | 13-16 | 520 | 112L | C4531 | 13 | 12-17 | A4111/A4102R | 48 | 38-48/47-53 | B4111/4102R |
| 525 | 525RR | 05-09 | 520 | 114L | C4531 | 14 | 12-17 | A4303/A4302R | 50 | 37-47/48-50/47-53 | B4302 |
| | | | | | | | | | | | |



※価格表はP75～P84をご参照ください

## ザム・ジャパンスプロケット適合表

各RANGE（丁数）はSTD外の装着を保証するものではありません。必ず現車でご確認下さい。
予告なく仕様変更を行う場合がございます。あらかじめご了承下さい。

XAMリアスプロケット部番（置換え）　スチールは丁数に限定あります
クラシック（ゴールド）　A○○○○ー
プレミアム（ハードタイプ）　A○○○○X/R
スチールクラシック（シルバー）　B○○○○ー
スチールタフライト（レインボー）　B○○○○R

| | MODEL | | Chain | | Front Sprocket | | | Rear Sprocket | | | |
|---|---|---|---|---|---|---|---|---|---|---|---|
| C/C | MODEL | YEAR | PITCH | LINKS | XAM PARTS NO. | STD | RANGE | XAM PARTS NO. | STD | RANGE | Steel |
| **BIMOTA** | | | | | | | | | | | |
| 600 | YB9 (600) | -96 | 520 | 106L | 特注製作※P85参照 | 16 | 歯数変更可 | 特注製作※P85参照 | 45 | 歯数変更可 | - |
| 600 | YB9 (SRI 600) | 96- | 520 | 106L | 特注製作※P85参照 | 17 | 歯数変更可 | 特注製作※P85参照 | 45 | 歯数変更可 | - |
| 650 | BB1(650) | 95- | 520 | 104L | C4521(C4524) | 16 | 13-16(17) | 特注製作※P85参照 | 43 | 歯数変更可 | - |
| 750 | DB1 | | 530 | | 製作不可 | | | | | | |
| 750 | SB7 INJECTION(750) | 95- | 530 | 102L | C6304(C6403) | 15 | 13-17/18(14-17) | 特注製作※P85参照 | 41 | 歯数変更可 | - |
| 900 | DB2/SR/INJECTION(900) | 92- | 520 | 98L | C4508/C4551 | 15 | 15 | 特注製作※P85参照 | 36 | 歯数変更可 | - |
| 900 | DB3 MANTRA(900) | 96- | 520 | 92L | C4551※FIXﾌﾟﾚｰﾄ | 15 | 15 | 特注製作※P85参照 | 36 | 歯数変更可 | - |
| 900 | DB4 | | 520 | | C4551※FIXﾌﾟﾚｰﾄ | 15 | 15 | 特注製作※P85参照 | | 歯数変更可 | |
| 1000 | KB4 (1000SX) | 22- | | | | | | | | | |
| 1000 | SB6R(1000) | 98 | 532 | 104L | C7301 | 15 | | 特注製作※P85参照 | 42 | 歯数変更可 | - |
| 1000 | SB6R(1000) (530con) | 98 | 530 | 104L | C6304(C6403) | 15 | 13-17/18(14-17) | 特注製作※P85参照 | 42 | 歯数変更可 | - |
| 1000 | SB8(1000) | | 520 | | C4220R | 17 | 13-17 | 特注製作※P85参照 | 42 | 歯数変更可 | - |
| 1000 | SB8/R(1000) | 99 | 520 | | C4220R | 17 | 13-17 | 特注製作※P85参照 | 39 | 歯数変更可 | - |
| 1000 | YB11(1000) | 98- | 532 | | 特注製作※P85参照 | 17 | 歯数変更可 | 特注製作※P85参照 | 47 | 歯数変更可 | - |
| 1000 | YB11(1000) (530con) | 98- | 530 | | C6203 | 17 | 15-17 | 特注製作※P85参照 | 47 | 歯数変更可 | - |
| 1000 | YB8 EXUP(1000) | 95- | 532 | 106L | 特注製作※P85参照 | 17 | 歯数変更可 | 特注製作※P85参照 | 46 | 歯数変更可 | - |
| | | | | | | | | | | | |
| | | | | | | | | | | | |
| **BMW** | | | | | | | | | | | |
| 310 | G310GS/R | 16- | 520 | | 製作不可 | 16 | | 特注製作※P85参照 | 40 | 歯数変更可 | X |
| 450 | G450X(K16) | 08-10 | 520 | 114L | 製作不可 | 15 | | 特注製作※P85参照 | 48 | 歯数変更可 | X |
| 650 | F650/Funduro/GS | 94-07 | 520 | 110L | C4521 | 16 | 13-16 | 特注製作※P85参照 | 47 | 歯数変更可 | |
| 650 | G650 X COUNTORY/CHALLENGE(K15) | 07- | 520 | 112L | C4521 | 16 | 13-16 | 特注製作※P85参照 | 47 | 歯数変更可 | X |
| 650 | G650 X MOTO | 07- | 520 | 112L | C4521 | 16 | 13-16 | A4503X | 47 | 38-46 | X |
| 650 | G650GS/Sertao | 11-15 | 520 | 112L | C4521 | 16 | 13-16 | 特注製作※P85参照 | 47 | 歯数変更可 | X |
| 700 | F700GS | 13-18 | 525 | 116L | 製作不可 | 17 | | 特注製作※P85参照 | 42 | 歯数変更可 | X |
| 750 | F750GS | 18- | 525 | 122L | 製作不可 | 17 | | 特注製作※P85参照 | 44 | 歯数変更可 | B5514R |
| 798 | F650GS(K72) | 08-12 | 525 | 116L | 製作不可 | 17 | | 特注製作※P85参照 | 41 | 歯数変更可 | X |
| 800 | F800GS(K72) | 08-18 | 525 | 116L | 製作不可 | 16 | | 特注製作※P85参照 | 42 | 歯数変更可 | X |
| 800 | F800R(K73) | 09-18 | 525 | 120L | 製作不可 | 20 | | 特注製作※P85参照 | 47 | 歯数変更可 | X |
| 850 | F850GS | 18- | 525 | 122L | 製作不可 | 17 | | 特注製作※P85参照 | 44 | 歯数変更可 | B5514R |
| 900 | F900R/XR | 20- | 525 | 122L | 製作不可 | 17 | | 特注製作※P85参照 | 44 | 歯数変更可 | B5514R |
| 1000 | 1000HP4 | 13-15 | 525 | 118L | C5513R | 17 | 15-17 | 特注製作※P85参照 | 45 | 歯数変更可 | X |
| 1000 | M1000R | 21- | 525 | 122L | C5513R | 17 | 15-17 | | 47 | | |
| 1000 | M1000RR | 21- | 525 | 122L | C5513R | 17 | 15-17 | | 46 | | |
| 1000 | S1000R | 13-20 | 525 | 120L | C5513R | 17 | 15-17 | A5513 | 45 | 42-45 | B5513R |
| 1000 | S1000RR | 09-11 | 525 | 118L | C5513R | 17 | 15-17 | A5513 | 44 | 42-45 | B5513R |
| 1000 | S1000RR | 12-18 | 525 | 118L | C5513R | 17 | 15-17 | A5513 | 45 | 42-45 | B5513R |
| 1000 | S1000RR (520con) | 09-18 | 520 | 118L | C4547R | 17 | 15-17 | A4512 | | 42-46 | X |
| 1000 | S1000RR | 19- | 525 | 120L | C5513R | 17 | 15-17 | | 45 | | B5514R |
| 1000 | S1000RR (520con) | 19- | 520 | 120L | C4547R | 17 | 15-17 | 特注製作※P85参照 | 45 | 歯数変更可 | X |
| 1000 | S1000XR | 14-19 | 525 | 128L | C5513R | 17 | 15-17 | A5513 | 45 | 42-45 | B5513R |
| 1000 | S1000XR | 20- | 525 | 128L | C5513R | 17 | 15-17 | | 45 | | B5514R |
| | | | | | | | | | | | |
| | | | | | | | | | | | |
| **BUELL** | | | | | | | | | | | |
| | 5H ALL MODEL | | 520 | | C4702 | | 16-21/23/24 | A4702※加工要 | | 40-51 | X |
| | 5H ALL MODEL | | | | | | | | | | X |
| | 6H | | | | | | | 特注製作※P85参照 | | 歯数変更可 | X |
| | | | | | | | | | | | |

※価格表はP75～P84をご参照ください

## ザム・ジャパンスプロケット適合表

各RANGE（丁数）はSTD外の装着を保証するものではありません。必ず現車でご確認下さい。
予告なく仕様変更を行う場合がございます。あらかじめご了承下さい。

XAMリアスプロケット部番（置換え）　スチールは丁数に限定あります
クラシック（ゴールド）　A○○○○—
プレミアム（ハードタイプ）　A○○○○X/R
スチールクラシック（シルバー）　B○○○○—
スチールタフライト（レインボー）　B○○○○R

| | MODEL | | Chain | | Front Sprocket | | | Rear Sprocket | | | |
|---|---|---|---|---|---|---|---|---|---|---|---|
| C/C | MODEL | YEAR | PITCH | LINKS | XAM PARTS NO. | STD | RANGE | XAM PARTS NO. | STD | RANGE | Steel |
| **CAGIVA** | | | | | | | | | | | |
| 125 | 125MITO | 90/91 | 520 | 116L | C4504 | 14 | 12-14 | 特注製作※P85参照 | 43 | 歯数変更可 | X |
| 125 | 125MITO | 92-99 | 520 | 114L | C4504 | 14 | 12-14 | 特注製作※P85参照 | 41 | 歯数変更可 | X |
| 125 | 125MITO | 00- | 520 | 112L | C4504 | 14 | 12-14 | 特注製作※P85参照 | 38 | 歯数変更可 | X |
| 350 | 350 ELEFANT | 86-88 | 520 | 108L | C4505 | 14 | 14 | | 50 | | |
| 650 | 650 RAPTOR | 01-04 | 525 | 108L | C5405/R | 15 | 14-17/17 | 特注製作※P85参照 | 45 | 歯数変更可 | X |
| 750 | 750 ELEFANT | 93-97 | 530 | 108L | C6506 | 15 | 15 | 特注製作※P85参照 | 46 | 歯数変更可 | X |
| 900 | 900 ELEFANT | 91-97 | 530 | | C6502/C6503 | 15 | 15 | 特注製作※P85参照 | 46/48 | 歯数変更可 | X |
| 1000 | 1000 V-RAPTOR | 00- | 530 | 106L | C6304(C6403) | 16 | 13-17/18(14-17) | 特注製作※P85参照 | 40 | 歯数変更可 | X |
| **CF MOTO** | | | | | | | | | | | |
| 125 | PAPIO XO-1 | 23- | | | | | | | | | |
| 125 | PAPIO XO-2 | 24- | | | | | | | | | |
| 125 | PAPIO ST | | | | | | | | | | |
| 125 | PAPIO XO RACER | | | | | | | | | | |
| 125 | PAPIO XO TRAIL | | | | | | | | | | |
| 150 | 150 NK | | | | | | | | | | |
| 250 | 250 NK | | | | | | | | | | |
| 250 | 250 SR/SR S | | | | | | | | | | |
| 250 | 250 CL-X | | | | | | | | | | |
| 300 | 300 NK | | | | | | | | | | |
| 300 | 300 SR | 20- | | | | | | | | | |
| 300 | 300 CL-X | | | | | | | | | | |
| 400 | 400 NK | | | | | | | | | | |
| 450 | 450 NK | | | | | | | | | | |
| 450 | 450 SR/SR S | | | | | | | | | | |
| 450 | 450 CL-C | | | | | | | | | | |
| 650 | 650 NK | 20- | | | | | | | | | |
| 650 | 650 GT | 20- | 520 | 114L | C4222 | 14 | 12-17 | A4404 | 46 | 36-47/48-51 | B4404R |
| 650 | 650 MT | | 520 | 116L | C4222 | 14 | 12-17 | A4404 | 48 | 36-47/48-51 | B4404R |
| 700 | 700 CL-X HERITAGE/SPORT/ADVENTURE | | 520 | 112L | C4222 | 15 | 12-17 | A4404 | 46 | 36-47/48-51 | B4404R |
| 700 | 700 MT | | | | | | | | | | |
| 800 | 800 NK | 23- | | | | | | | | | |
| 800 | 800 MT SPORT/TOURING/EXPLORE | | | | | | | | | | |
| 1250 | 1250 TR-G | | | | | | | | | | |
| E | CX-2E | | | | | | | | | | |
| E | CX-5E | | | | | | | | | | |
| **Cleveland** | | | | | | | | | | | |
| 110 | FX110 | | 428 | | C3101P | 15 | 13-16 | | 48 | | X |
| **DERBI** | | | | | | | | | | | |
| 50 | GPR50 | 06-13 | 420 | 132L | C2502/C2101R | 11 | 11-15/12-18 | 特注製作※P85参照 | 53 | | X |
| 50 | GPR50 | 98-03 | 420 | 132L | C2501 | 14 | 13 | | 52 | 52 | X |
| 50 | GPR50 NUDE/RACING | 04/05 | 420 | 132L | C2101PR | 12 | 12-18 | | 53 | 52/53 | X |
| 50 | SUPER MOTARD 50 (オフセット) | -99 | 420 | | C2501 | 13 | 13 | | 53 | 50/53 | X |
| 50 | SUPER MOTARD 50 (フラット) | 00- | 420 | | C2101PR | 13 | 12-18 | | 53 | 48/53 | X |
| 125 | 125 SM 4T | 04/05 | 428 | 138L | C3104 | 17 | 14-18 | | 50 | | X |
| 125 | 125 Terra/Adventure | 07- | 428 | 130L | C3101P | 14 | 13-16 | 特注製作※P85参照 | 51 | 歯数変更可 | X |
| 125 | GPR125 | 04-08 | 428 | 130L | C3203 | 16 | 13-20 | | 50 | | X |
| 125 | GPR125(4T) | 09-13 | 428 | 130L | C3101P | 14 | 13-16 | | 49 | | X |



※価格表はP75～P84をご参照ください



## ザム・ジャパンスプロケット適合表

各RANGE（丁数）はSTD外の装着を保証するものではありません。必ず現車でご確認下さい。
予告なく仕様変更を行う場合がございます。あらかじめご了承下さい。

XAMリアスプロケット部番（置換え）　スチールは丁数に限定あります
クラシック（ゴールド）　A○○○○—
プレミアム（ハードタイプ）　A○○○○X/R
スチールクラシック（シルバー）　B○○○○—
スチールタフライト（レインボー）　B○○○○R

| | MODEL | | Chain | | Front Sprocket | | | Rear Sprocket | | | |
|---|---|---|---|---|---|---|---|---|---|---|---|
| C/C | MODEL | YEAR | PITCH | LINKS | XAM PARTS NO. | STD | RANGE | XAM PARTS NO. | STD | RANGE | Steel |
| **DUCATI** | | | | | | | | | | | |
| 350 | 350 INDIANA,F3.SPORT,SS | 87-94 | 520 | 96L | C4506 | 14 | 14 | A4507 | 45 | 37-48 | X |
| 400 | 400 F3 | 86 | 530 | 104L | C6504 | 15 | 15 | A6501 | 40 | 33-40 | B6502 |
| 400 | 400 F3 | 88 | 530 | | C6506 | 14 | 15 | A6501 | 47 | 33-40 | B6502 |
| 400 | 400 SCRAMBLER | 16- | 520 | | | 15 | | A4510 | 48 | 36-48 | X |
| 400 | 400 SS/MONSTER | 92-96 | 520 | 98L | C4506 | 14 | 14 | A4507 | 43 | 37-48 | X |
| 400 | 400 SS/MONSTER | 01-04 | 520 | | C4513R | 15 | 14-16 | A4507 | 46 | 37-48 | X |
| 400 | 400 SS/MONSTER | 05-08 | 520 | 106L | C4513R | 15 | 14-16 | A4507 | 48 | 37-48 | X |
| 600 | 500 PANTAH | 81 | 530 | 94L | C6504 | 15 | 15 | A6501 | 39 | 33-40 | B6502 |
| 600 | 600 MONSTER | 94 | 520 | 98L | C4508 | 15 | 14/15 | A4507 | 38 | 37-48 | X |
| 600 | 600 MONSTER | 95-98 | 520 | 100L | C4508 | 15 | 14/15 | A4507 | 43 | 37-48 | X |
| 600 | 600 MONSTER | 99-01 | 520 | 102L | C4508 | 15 | 14/15 | A4507 | 46 | 37-48 | X |
| 600 | 600 PANTAH | 81-83 | 530 | 94L | C6504 | 15 | 15 | A6501 | 39 | 33-40 | B6502 |
| 600 | 600 SS | 95-98 | 520 | 100L | C4508 | 15 | 14/15 | A4507 | 41 | 37-48 | X |
| 600 | 600 SS | 94 | 520 | 96L | C4508 | 15 | 14/15 | A4507 | 36 | 37-48 | X |
| 620 | 620 MULTISTRADA/DARK | 05/06 | 520 | 108L | C4508 | 15 | 14/15 | A4507 | 48 | 37-48 | X |
| 620 | 620 SPORT | 03 | 520 | 106L | C4508 | 15 | 14/15 | A4507 | 44 | 37-48 | X |
| 620 | 620/S MONSTER ie/DARK | 02/03 | 520 | 106L | C4508 | 15 | 14/15 | A4507 | 46 | 37-48 | X |
| 620 | 620/S MONSTER ie/DARK | 04-06 | 520 | 106L | C4508 | 15 | 14/15 | A4507 | 48 | 37-48 | X |
| 650 | 650 PANTAH | 83-86 | 530 | | C6504 | 15 | 15 | A6501 | 41 | 33-40 | B6502 |
| 700 | 695 MONSTER | 06- | 520 | 102L | C4508 | 15 | 14/15 | A4507 | 42 | 37-48 | X |
| 700 | 696 MONSTER | 08- | 520 | 108L | C4508 | 15 | 14/15 | A4507 | 45 | 37-48 | X |
| 750 | 748 R | 01-03 | 520 | 94L | C4513R | 14 | 14-16 | A4509R※ | 36 | 36-45 | - |
| | | | | | | | | ※別途キャリアが必要（品番：PCD1） | | | |
| 750 | 748/STRADA/BIPOSTO/SP/SPS/S | 95-03 | 520 | 94/96L | C4513R | 14 | 14-16 | A4509R※ | 37/38 | 36-45 | - |
| | | | | | | | | ※別途キャリアが必要（品番：PCD1） | | | |
| 750 | 749/S Monopost/R | 03-07 | 525 | 96/98L | C5506R | 14/15 | 14/15 | A5509 | 35/38/39 | 34-39 | X |
| 750 | 749/S Monopost/R (520con) | 03-07 | 520 | 96/98L | C4515R | - | 14/15 | A4510 | - | 36-48 | X |
| 750 | 750 F1-1 | 85/86 | 530 | 98L | C6501/C6504 | 15 | 15 | A6501 | 38 | 33-40 | B6502 |
| 750 | 750 F1-2 | 87 | 530 | 98L | C6506 | 15 | 15 | A6501 | 38 | 33-40 | B6502 |
| 750 | 750 F1-3 | 88 | 530 | 98L | C6506 | 15 | 15 | A6501 | 40 | 33-40 | B6502 |
| 750 | 750 LAGUNASECA | 87 | 520 | 110L | C4507 | 15 | 14/15 | A4506 | 40 | 35-44 | B4506 |
| 750 | 750 MONSTER | 96-97 | 520 | 98L | C4508 | 15 | 14/15 | A4507 | 38 | 37-48 | X |
| 750 | 750 MONSTER | 98-01 | 520 | 100L | C4508 | 15 | 14/15 | A4507 | 41 | 37-48 | X |
| 750 | 750 MONSTER i.e./Dark | 02 | 520 | 102L | C4508 | 15 | 14/15 | A4507 | 41 | 37-48 | X |
| 750 | 750 MONTJUICH | 86/87 | 520 | 110L | C4507 | 15 | 14/15 | A4506 | 40 | 35-44 | B4506 |
| 750 | 750 PASO/SPORT | 87-90 | 520 | 106L | C4510 | 15 | 15 | A4506 | 38 | 35-44 | B4506 |
| 750 | 750 SANTAMONICA | 87/88 | 520 | 110L | C4507 | 15 | 14/15 | A4506 | 40 | 35-44 | B4506 |
| 750 | 750 SPORT | 88-90 | 520 | 96L | C4509/C4510 | 15 | 15 | A4506 | 38 | 35-44 | B4506 |
| 750 | 750 SPORT | 02 | 520 | 98L | C4508 | 15 | 14/15 | A4507 | 40 | 37-48 | X |
| 750 | 750 SS | 91-98 | 520 | 96L | C4508 | 15 | 14/15 | A4507 | 37 | 37-48 | X |
| 750 | 750 SS | 99-02 | 520 | 98L | C4508 | 15 | 14/15 | A4507 | 40 | 37-48 | X |
| 800 | 795 (THAI) | 13- | 525 | | C5512R | 15 | 14/15 | A5507 | 39 | 35-45 | X |
| 800 | 796 MONSTER | 11- | 525 | 104L | C5512R | 15 | 14/15 | A5506R※ | 39 | 36-45 | - |
| | | | | | | | | ※別途キャリアが必要（品番：PCD1） | | | |
| 800 | 797 MONSTER | 17- | 520 | 104L | C4508 | 15 | 14/15 | A4510 | 46 | 36-48 | |
| 800 | 800 MONSTER S2 R | 05- | 520 | 104L | C4508 | 15 | 14/15 | A4509R※ | 42 | 36-45 | - |
| | | | | | | | | ※別途キャリアが必要（品番：PCD1） | | | |
| 800 | 800 SCRAMBLER | 15- | 520 | 104L | C4508 | 15 | 14/15 | A4510 | 46 | 36-48 | X |
| 800 | 800 SS/SPORT | 03-07 | 520 | 98L | C4511 | 15 | 15 | A4507 | 39 | 37-48 | X |
| 800 | 800S MONSTER | 03/04 | 520 | 102L | C4513R | 15 | 14-16 | A4507 | 42 | 37-48 | X |

※価格表はP75～P84をご参照ください

## ザム・ジャパンスプロケット適合表

各RANGE（丁数）はSTD外の装着を保証するものではありません。必ず現車でご確認下さい。
予告なく仕様変更を行う場合がございます。あらかじめご了承下さい。

XAMリアスプロケット部番（置換え）　スチールは丁数に限定あります
クラシック（ゴールド）　A○○○○—
プレミアム（ハードタイプ）　A○○○○X/R
スチールクラシック（シルバー）　B○○○○—
スチールタフライト（レインボー）　B○○○○R

| | MODEL | | Chain | | Front Sprocket | | | Rear Sprocket | | | |
|---|---|---|---|---|---|---|---|---|---|---|---|
| C/C | MODEL | YEAR | PITCH | LINKS | XAM PARTS NO. | STD | RANGE | XAM PARTS NO. | STD | RANGE | Steel |
| 803 | 796 HYPER MOTARD | 10- | 525 | 104L | C5512R | 15 | 14/15 | A5506R※ | 41 | 36-45 | - |
| | ※別途キャリアが必要（品番：PCD1） | | | | | | | | | | |
| 821 | 821 HYPER STRADA/MOTARD | 13- | 525 | 108L | C5506R | 15 | 14/15 | A5506R※ | 45 | 36-45 | - |
| | ※別途キャリアが必要（品番：PCD2） | | | | | | | | | | |
| 821 | 821 MONSTER | 14-20 | 520 | 108L | C4515R | 15 | 14/15 | A4510 | 46 | 36-48 | X |
| 850 | 848 STREETFIGHTER | 12-15 | 525 | 104L | C5506R | 15 | 14/15 | A5506R※ | 42 | 36-45 | - |
| | ※別途キャリアが必要（品番：PCD2） | | | | | | | | | | |
| 850 | 848/Evo | 08-13 | 525 | 98L | C5506R | 15 | 14/15 | A5506R※ | 39 | 36-45 | - |
| | ※別途キャリアが必要（品番：PCD2） | | | | | | | | | | |
| 850 | 848/Evo (520con) | 08-13 | 520 | 98L | C4515R | - | 14/15 | A4509R※ | - | 36-45 | - |
| | ※別途キャリアが必要（品番：PCD2） | | | | | | | | | | |
| 851 | 851 SPORT | 88/89 | 520 | 98L | C4508 | 15 | 14/15 | A4506/A4507 | 38 | 37-44/37-48 | |
| 851 | 851 SPORT | 90 | 520 | 98L | C4508 | 15 | 14/15 | A4507 | 39 | 37-48 | X |
| 851 | 851 SPORT | 91 | 520 | 98L | C4508 | 15 | 14/15 | A4507 | 37 | 37-48 | X |
| 851 | 851 STRADA | 89-91 | 520 | 98L | C4508 | 14 | 14/15 | A4507 | 39 | 37-48 | X |
| 888 | 888 SP/SPS | 92-94 | 520 | 96L | C4508 | 15 | 14/15 | A4507 | 36 | 37-48 | X |
| 888 | 888 STRADA | 92-94 | 520 | 96L | C4508 | 15 | 14/15 | A4507 | 37 | 37-48 | X |
| 900 | 899 PANIGALE | 14- | 520 | 106L | C4548R | 15 | 14-16 | A4510 | 44 | 36-48 | X |
| 900 | 900 DARMAH | 79 | 530 | 110L | C6505 | 15 | 15/16 | A6501 | 38 | 33-40 | B6502 |
| 900 | 900 MHe | 01 | 520 | | C4513R | 15 | 14-16 | A4509R※ | 38 | 36-45 | - |
| | ※別途キャリアが必要（品番：PCD1） | | | | | | | | | | |
| 900 | 900 MHR | 79 | 530 | 102L | C6505 | 15 | 15/16 | A6501 | 33 | 33-40 | B6502 |
| 900 | 900 MHR | 83-85 | 530 | 106L | C6505 | 15 | 15/16 | A6501 | 41 | 33-40 | B6502 |
| 900 | 900 MONSTER/i.e | 93-02 | 520 | 98/100L | C4514/C4508/C4513R | 15 | 14/15/16 | A4507 | 38/39 | 37-48 | X |
| 900 | 900 S4 MONSTER | 01/02 | 525 | 110L | C5505 | 15 | 14/15 | A5507 | 37 | 35-45 | X |
| 900 | 900 SS | 89/90 | 520 | 98L | C4508 | 15 | 14/15 | A4507 | 39 | 37-48 | X |
| 900 | 900 SS i.e | 98-02 | 520 | 98L | C4508 | 15 | 14/15 | A4507 | 40 | 37-48 | X |
| 900 | 900 SS(OLD MODEL) | 79 | 530 | 110L | C6505 | 15 | 15/16 | A6501 | 36 | 33-40 | B6502 |
| 900 | 900 SS/LIGHT | 91-97 | 520 | 96L | C4508 | 15 | 14/15 | A4507 | 37 | 37-48 | X |
| 906 | 906 PASO | 89 | 520 | 106L | C4508 | 15 | 14/15 | A4506 | 40 | 35-44 | B4506 |
| 906 | 906 PASO | 90/91 | 520 | 106L | C4508 | 15 | 14/15 | A4506 | 38 | 35-44 | B4506 |
| 907 | 907 PASO IE | 90-92 | 520 | 108L | C4511 | 15 | 15 | A4507 | 40 | 37-48 | X |
| 916 | 916 MONSTER S4 | 01-03 | 525 | 100L | C5505 | 15 | 14/15 | A5507 | 37 | 36-45 | X |
| 916 | 916 MONSTER S4R | 04-06 | 525 | 104L | C5505 | 15 | 14/15 | A5506R※ | 42 | 36-45 | - |
| | ※別途キャリアが必要（品番：PCD2） | | | | | | | | | | |
| 916 | 916 STRADA/SPS | 94-00 | 525 | 94L | C5505 | 15 | 14/15 | A5506R※ | 36 | 36-45 | - |
| | ※別途キャリアが必要（品番：PCD1） | | | | | | | | | | |
| 916 | 916 STRADA/SPS (520con) | 94-01 | 520 | 94L | C4513R | - | 14-16 | A4509R※ | - | 36-45 | - |
| | ※別途キャリアが必要（品番：PCD1） | | | | | | | | | | |
| 916 | ST4 (916) | 99-03 | 525 | 102L | C5505 | 15 | 14/15 | A5507 | 43 | 35-45 | X |
| 937 | 937 DesertX | 22- | 525 | 114L | C5506R | 15 | 14/15 | | 49 | | X |
| 937 | 939 HYPER MOTARD/SP | 16-18 | 525 | 106L | C5506R | 15 | 14/15 | A5506R※ | 43 | 36-45 | |
| | ※別途キャリアが必要（品番：PCD2） | | | | | | | | | | |
| 937 | 950 HYPER MOTARD/SP | 19- | 520 | 106L | C4515R | 15 | 14/15 | A4509R※ | 43 | 36-45 | |
| | ※別途キャリアが必要（品番：PCD2） | | | | | | | | | | |
| 937 | 950 MULTISTRADA | 17- | 525 | 114L | C5505 | 15 | 14/15 | | 43 | | X |
| 939 | 939 SUPER SPORT/S | 17- | 520 | 106L | C4515R | 15 | 14/15 | | 43 | | |
| 944 | ST2 (944) | 97-03 | 525 | 102L | C5505 | 15 | 14/15 | A5507 | 42 | 36-45 | X |
| 955 | 955 PANIGALE V2 | 20- | 520 | 106L | C4548R | 15 | 14-16 | A4511R※ | 43 | 37-43 | X |
| | ※別途キャリアが必要（品番：PCD4） | | | | | | | | | | |
| 955 | 959 PANIGALE | 16- | 520 | 106L | C4548R | 15 | 14-16 | A4510 | 43 | 36-48 | X |

※ 価格表はP75～P84をご参照ください



## ザム・ジャパンスプロケット適合表

各RANGE（丁数）はSTD外の装着を保証するものではありません。必ず現車でご確認下さい。
予告なく仕様変更を行う場合がございます。あらかじめご了承下さい。

XAMリアスプロケット部番（置換え）　スチールは丁数に限定あります
クラシック（ゴールド）　A○○○○—
プレミアム（ハードタイプ）　A○○○○X/R
スチールクラシック（シルバー）　B○○○○—
スチールタフライト（レインボー）　B○○○○R

| | MODEL | | Chain | | Front Sprocket | | | Rear Sprocket | | | |
|---|---|---|---|---|---|---|---|---|---|---|---|
| C/C | MODEL | YEAR | PITCH | LINKS | XAM PARTS NO. | STD | RANGE | XAM PARTS NO. | STD | RANGE | Steel |
| 989 | Desmosedici RR（D16RR） | 08 | 525 | 112L | | 16 | | | 44 | | |
| 992 | ST3/ABS (992) | 04-07 | 525 | 102L | C5506R | 15 | 14/15 | A5507 | 42 | 36-45 | X |
| 996 | ST4S/ABS (996) | 02-05 | 525 | 102L | C5505 | 15 | 14/15 | A5507 | 38 | 35-45 | X |
| 1000 | 996 MONSTER S4 | 03- | 525 | 100L | C5505 | 15 | 14/15 | A5507 | 42 | 36-45 | X |
| 1000 | 996 MONSTER S4 (520con) | 03- | 520 | 100L | C4508 | - | 14/15 | A4507 | - | 37-48 | X |
| 1000 | 996 MONSTER S4R(Mono) | 04-06 | 525 | 104L | C5505 | 15 | 14/15 | A5506R※ | 42 | 36-45 | - |
| | ※別途キャリアが必要（品番：PCD2） | | | | | | | | | | |
| 1000 | 996 S4RS Testastretta | 06 | 525 | 104L | C5506R | 15 | 14/15 | A5506R※ | 43 | 36-45 | - |
| | ※別途キャリアが必要（品番：PCD2） | | | | | | | | | | |
| 1000 | 996/998 (520con) | 99-03 | 520 | - | C4515R | 14 | 14/15 | A4509R※ | - | 36-45 | - |
| | ※別途キャリアが必要（品番：PCD1） | | | | | | | | | | |
| 1000 | 996/SPS/R | 99-02 | 525 | 102L | C5506R | 15 | 14/15 | A5506R※ | 36/38 | 36-45 | - |
| | ※別途キャリアが必要（品番：PCD1） | | | | | | | | | | |
| 1000 | 998/S/SPS | 02/03 | 525 | 94L | C5506R | 15 | 14/15 | A5506R※ | 36 | 36-45 | - |
| | ※別途キャリアが必要（品番：PCD1） | | | | | | | | | | |
| 1000 | 999/S/R Monopost | 03-07 | 525 | 96L | C5506R | 15 | 14/15 | A5509 | 36 | 34-39 | X |
| 1000 | 999/S/R Monopost (520con) | 03-07 | 520 | 96L | C4515R | - | 14/15 | A4510 | - | 36-48 | X |
| 1000 | 1000 MHR | 84 | 530 | | | | | | | | |
| 1000 | 1000 MONSTER S2R | 05 | 525 | 104L | C5506R | 15 | 14/15 | A5506R※ | 42 | 36-45 | - |
| | ※別途キャリアが必要（品番：PCD2） | | | | | | | | | | |
| 1000 | 1000 MONSTER S2R | 06-08 | 525 | 104L | C5506R | 15 | 14/15 | A5506R※ | 41 | 36-45 | - |
| | ※別途キャリアが必要（品番：PCD2） | | | | | | | | | | |
| 1000 | 1000 MONSTER/S i.e. | 03-05 | 525 | 100L | C5506R | 15 | 14/15 | A5507 | 39 | 35-45 | X |
| 1000 | 1000 Sport/S/classicGT/Touring | 07-10 | 525 | 100L | C5506R | 15 | 14/15 | A5507 | 38/39 | 35-45 | X |
| 1000 | 1000 SS DS | 03-06 | 525 | 96L | C5506R | 15 | 14/15 | A5507 | 36(38) | 35-45 | X |
| 1000 | 1000/S DS MULTISTRADA(Mono) | 04-06 | 525 | 102L | C5506R | 15 | 14/15 | A5506R※ | 42 | 36-45 | - |
| | ※別途キャリアが必要（品番：PCD2） | | | | | | | | | | |
| 1000 | 1000 Paul Smart Limited Edition | 16 | 525 | 100L | C5506R | 15 | 14/15 | A5507 | 38 | 35-45 | X |
| 1098 | 1098/S/R | 07-09 | 525 | 98L | C5506R | 15 | 14/15 | A5510R※ | 38 | 37-43 | - |
| | ※別途キャリアが必要（品番：PCD3） | | | | | | | | | | |
| 1098 | 1098/S/R (520con) | 07-09 | 520 | 98L | C4515R | - | 14/15 | A5510R※ | - | 37-43 | - |
| | ※別途キャリアが必要（品番：PCD3） | | | | | | | | | | |
| 1099 | 1099/S STREETFIGHTER | 09-13 | 525 | 102L | C5506R | 15 | 14/15 | A5510R※ | 38 | 37-43 | - |
| | ※別途キャリアが必要（品番：PCD3） | | | | | | | | | | |
| 1100 | 1100/S HYPER MOTARD/EVO/SP | 07-13 | 525 | 104L | C5506R | 15 | 14/15 | A5506R※ | 42/41 | 36-45 | - |
| | ※別途キャリアが必要（品番：PCD2） | | | | | | | | | | |
| 1100 | 1100/S MONSTER/EVO/DIESEL | 09-13 | 525 | 104L | C5506R | 15 | 14/15 | A5506R※ | 39 | 36-45 | - |
| | ※別途キャリアが必要（品番：PCD1） | | | | | | | | | | |
| 1100 | 1100/S MULTISTRADA | 07-09 | 525 | 104L | C5506R | 15 | 14/15 | A5506R※ | 42 | 36-45 | - |
| | ※別途キャリアが必要（品番：PCD2） | | | | | | | | | | |
| 1103 | 1103 PanigaleV4/S/R | 18- | 525 | 114L | C5514R | 16 | 14-16 | A5510R※ | 41 | 37-43 | - |
| | ※別途キャリアが必要（品番：PCD4） | | | | | | | | | | |
| 1103 | 1103 STREETFIGHTER V4/S | 20- | 525 | 116L | C5514R | 15 | 14-16 | A5510R※ | 42 | 37-43 | - |
| | ※別途キャリアが必要（品番：PCD4） | | | | | | | | | | |
| 1158 | 1158 MULTISTRADA V4/S | 21- | | | | | | | | | |
| 1198 | 1198 DIAVEL | 11-16 | 525 | 118L | C5506R | 15 | 14/15 | A5510R※ | 43 | 37-43 | - |
| | ※別途キャリアが必要（品番：PCD3） | | | | | | | | | | |
| 1198 | 1198/R/S/SP | 09-11 | 525 | 98L | C5506R | 15 | 14/15 | A5510R※ | 38 | 37-43 | - |
| | ※別途キャリアが必要（品番：PCD3） | | | | | | | | | | |
| 1199 | 1199 R PANIGALE | 13-16 | 525 | 106L | C5514R | 15 | 14-16 | A5510R※ | 41 | 37-43 | - |
| | ※別途キャリアが必要（品番：PCD4） | | | | | | | | | | |

※ 価格表はP75～P84をご参照ください

## ザム・ジャパンスプロケット適合表

各RANGE（丁数）はSTD外の装着を保証するものではありません。必ず現車でご確認下さい。
予告なく仕様変更を行う場合がございます。あらかじめご了承下さい。

XAMリアスプロケット部番（置換え）　スチールは丁数に限定あります
クラシック（ゴールド）　A○○○○—
プレミアム（ハードタイプ）　A○○○○X/R
スチールクラシック（シルバー）　B○○○○—
スチールタフライト（レインボー）　B○○○○R

| | MODEL | | Chain | | Front Sprocket | | | Rear Sprocket | | | |
|---|---|---|---|---|---|---|---|---|---|---|---|
| C/C | MODEL | YEAR | PITCH | LINKS | XAM PARTS NO. | STD | RANGE | XAM PARTS NO. | STD | RANGE | Steel |
| 1199 | 1199/S PANIGALE | 12-15 | 525 | 104L | C5514R | 15 | 14-16 | A5510R※ | 39 | 37-43 | - |
| | ※別途キャリアが必要（品番：PCD4） | | | | | | | | | | |
| 1199 | 1199/S/R PANIGALE(520con) | 12-16 | 520 | 104L | C4548R | - | 14-16 | A4511R※ | - | 37-43 | - |
| | ※別途キャリアが必要（品番：PCD4） | | | | | | | | | | |
| 1200 | 1200/S MONSTER | 15- | 525 | 108L | C5506R | 15 | 14/15 | A5510R※ | 41 | 37-43 | - |
| | ※別途キャリアが必要（品番：PCD4） | | | | | | | | | | |
| 1200 | 1200/S MULTISTRADA | 10-17 | 530 | 108L | | 15 | | | 40 | | |
| 1260 | 1260 | 18- | 530 | | | | | | | | |
| 1260 | 1260 DIAVEL/S | 19- | 525 | 112L | | 15 | | | 43 | | |
| 1299 | 1299/S/R PANIGALE | 15-19 | 525 | 104L | C5514R | 15 | 14-16 | A5510R※ | 39 | 37-43 | - |
| | ※別途キャリアが必要（品番：PCD4） | | | | | | | | | | |
| | | | | | | | | | | | |
| | | | | | | | | | | | |
| **EBR（Buell）** | | | | | | | | | | | |
| 1190 | 1190 SX/RX | 15- | 520 | | | | | | 41 | | X |
| | | | | | | | | | | | |
| **FANTIC** | | | | | | | | | | | |
| 50 | 50 TRAILMATIC(LARGE WHEEL) | -82 | 415 | 122L | 特注製作※P85参照 | 13 | 歯数変更可 | 特注製作※P85参照 | 55 | 歯数変更可 | |
| 50 | 50 TRAILMATIC(SMALL WHEEL) | | 415 | 122L | 特注製作※P85参照 | 13 | 歯数変更可 | 特注製作※P85参照 | 55 | 歯数変更可 | |
| 50 | TX180E/ES/ER/M/MR | | | | | | | | | | |
| 50 | XE50 | | | | | | | | | | |
| 80 | TX180ES80 | | | | | | | | | | |
| 125 | 125RAIDER FM 285 | 84 | 428 | 130L | 特注製作※P85参照 | 17 | 歯数変更可 | 特注製作※P85参照 | 50 | 歯数変更可 | |
| 125 | 125SECTION | | 420 | | | | | 特注製作※P85参照 | | 歯数変更可 | |
| 125 | 125TL PROFESSIONAL | | 428 | 116L | 特注製作※P85参照 | 13 | 歯数変更可 | 特注製作※P85参照 | 52 | 歯数変更可 | |
| 125 | 125TRIAL | 87/88 | 428 | 118L | 特注製作※P85参照 | 13 | 歯数変更可 | 特注製作※P85参照 | 52 | 歯数変更可 | |
| 125 | 125TRIAL CLUBMAN | 96 | 428 | 128L | 特注製作※P85参照 | 13 | 歯数変更可 | 特注製作※P85参照 | 56 | 歯数変更可 | |
| 125 | 125TRIAL KRO | 89 | 428 | 126L | 特注製作※P85参照 | 13 | 歯数変更可 | 特注製作※P85参照 | 52 | 歯数変更可 | |
| 125 | 125TRIAL TX250 | | 428 | 114L | 特注製作※P85参照 | 11 | 歯数変更可 | 特注製作※P85参照 | 54 | 歯数変更可 | |
| 125 | 403COACH tambour | | 520 | 100L | C4516 | 12 | 11-13 | 特注製作※P85参照 | 39 | 歯数変更可 | |
| 125 | 403COACH(disk) | | 520 | 100L | C4516 | 12 | 11-13 | 特注製作※P85参照 | 39 | 歯数変更可 | |
| 125 | FlatTrack125 | | | | | | | | | | |
| 125 | Scrambler125 | | | | | | | | | | |
| 125 | TR125CR | | | | | | | | | | |
| 125 | TR125ES/MR | | | | | | | | | | |
| 125 | TR144ES | | | | | | | | | | |
| 125 | TZ170E/ER/M/MR | | 428 | | | | | | | | |
| 125 | XEF125 | | | | | | | | | | |
| 125 | XMF125 | | | | | | | | | | |
| 183 | TZ200E/ER/M/MR | | | | | | | | | | |
| 200 | 200TRIAL TX350 | | 428 | 136L | 特注製作※P85参照 | 11 | 歯数変更可 | 特注製作※P85参照 | 53 | 歯数変更可 | |
| 211 | 241TRIAL | | 520 | 92L | C4516 | 12 | 11-13 | A4518 | 39 | 39 | |
| 212 | 245TRIAL/247 | 89/90 | 520 | 100L | C4516 | 11 | 11-13 | 特注製作※P85参照 | 39 | 歯数変更可 | |
| 240 | 240TRIAL TX450 | | 520 | 92L | C4516 | 11 | 11-13 | 特注製作※P85参照 | 39 | 歯数変更可 | |
| 250 | 243TRIAL | 87 | 520 | 94L | C4516 | 12 | 11-13 | 特注製作※P85参照 | 39 | 歯数変更可 | |
| 250 | 249R SECTION | | 520 | 100L | C4516 | 11 | 11-13 | 特注製作※P85参照 | 41 | 歯数変更可 | |
| 250 | 250Enduro | 19- | 520 | | | | | A4303 | | 37-47/48-50 | (B4302) |
| 250 | 300TRIAL FM403 | 84 | 520 | 94L | C4516 | 13 | 11-13 | 特注製作※P85参照 | 42 | 歯数変更可 | |
| 250 | 301TRIAL MONO | 86 | 520 | 92L | C4516 | 12 | 11-13 | A4518 | 39 | 39 | |
| 250 | 303TRIAL | 87 | 520 | 94L | C4516 | 12 | 11-13 | 特注製作※P85参照 | 39 | 歯数変更可 | |
| 250 | 305TRIAL/307/KRO | 89- | 520 | 100L | C4516 | 12 | 11-13 | 特注製作※P85参照 | 39 | 歯数変更可 | |

※価格表はP75～P84をご参照ください



## ザム・ジャパンスプロケット適合表

各RANGE（丁数）はSTD外の装着を保証するものではありません。必ず現車でご確認下さい。
予告なく仕様変更を行う場合がございます。あらかじめご了承下さい。

XAMリアスプロケット部番（置換え）　スチールは丁数に限定あります
クラシック（ゴールド）　A○○○○—
プレミアム（ハードタイプ）　A○○○○X/R
スチールクラシック（シルバー）　B○○○○—
スチールタフライト（レインボー）　B○○○○R

| | MODEL | | Chain | | Front Sprocket | | | Rear Sprocket | | | |
|---|---|---|---|---|---|---|---|---|---|---|---|
| C/C | MODEL | YEAR | PITCH | LINKS | XAM PARTS NO. | STD | RANGE | XAM PARTS NO. | STD | RANGE | Steel |
| 250 | FlatTrack250 | | 520 | | C4303 | 14 | 12-16 | A4303 | | 37-47/48-50 | (B4302) |
| 250 | Scrambler250 | | 520 | | C4303 | 14 | 12-16 | A4303 | | 37-47/48-50 | (B4302) |
| 250 | TF250ES | | | | | | | | | | |
| 250 | TR250ES | | | | | | | | | | |
| 250 | XEF250Trail | | | | | | | | | | |
| 300 | TR300ES | | | | | | | | | | |
| 450 | FlatTrack500 | | 520 | | C4542 | | 13/14 | A4303 | 49 | 37-47/48-50 | (B4302) |
| 450 | Rally500 | | 520 | | C4542 | | 13/14 | A4303 | | 37-47/48-50 | (B4302) |
| 450 | Scrambler500 | | 520 | | C4542 | | 13/14 | A4303 | | 37-47/48-50 | (B4302) |
| | | | | | | | | | | | |
| **GASGAS** | | | | | | | | | | | |
| 80 | 80TXT | 02-06 | 420 | 124L | | 12 | | 特注製作 | 60 | 歯数変更可 | |
| 125 | 125ENDURO | 00 | 520 | 118L | C4536 | 13 | 13 | A4303/A4302R | 52 | 37-47/48-50/47-53 | B4302 |
| 125 | 125ENDURO(EC) | 01-06 | 520 | 112L | C4201 | 13 | 10-14 | A4303/A4302R | 48 | 37-47/48-50/47-53 | B4302 |
| 125 | 125MC | 02 | 520 | | C4201 | 13 | 10-14 | A4303/A4302R | 51 | 37-47/48-50/47-53 | B4302 |
| 125 | 125Pampera | 00 | 520 | | | | | A4534 | 40 | | X |
| 125 | 125TX RANDONNE | 11- | 520 | | | | | | | | |
| 125 | 125TXT | 00 | 520 | 102L | C4540(C4122) | 10 | 10-12 | A4534 | 44 | | X |
| 125 | 125TXT(JT12) | | 520 | 102L | C4540(C4122) | 11 | 10-12 | A4534 | 44 | | X |
| 160 | 160(JT16) | 93/94 | 520 | 102L | C4540(C4122) | 11 | 10-12 | A4534 | 44 | | X |
| 200 | 200ENDURO | 00 | 520 | | C4542 | 13 | 13/14 | A4303/A4302R | 51 | 37-47/48-50/47-53 | B4302 |
| 200 | 200ENDURO | 03/04 | 520 | 114L | C4542 | 13 | 13/14 | A4303/A4302R | 48 | 37-47/48-50/47-53 | B4302 |
| 200 | 200TXT | | 520 | 100L | C4540(C4122) | 10 | 10-12 | A4534 | 44 | | X |
| 240 | 240TRIAL | 91 | 520 | 96L | C4540(C4122) | 11 | 10-12 | A4534 | 40 | | X |
| 240 | 240TRIAL | 92 | 520 | 98L | C4540(C4122) | 11 | 10-12 | A4534 | 40 | | X |
| 240 | 240TX270/TX320(JT25) | 90-95 | 520 | 100L | C4540(C4122) | 11 | 10-12 | A4534 | 41 | | X |
| 249 | 249TXT | | 520 | | C4540(C4122) | 11 | 10-12 | A4534 | 41 | | X |
| 250 | 250 ENDURO | 01-04 | 520 | | C4542 | 13 | 13/14 | A4303/A4302R | 48 | 37-47/48-50/47-53 | B4302 |
| 250 | 250EC ENDURO | 97-00 | 520 | 116L | C4542 | 13 | 13/14 | A4303/A4302R | 47 | 37-47/48-50/47-53 | B4302 |
| 250 | 250EC/XC(2ST) | 01-15 | 520 | 112L | C4542 | 13 | 13/14 | A4303/A4302R | 48 | 37-47/48-50/47-53 | B4302 |
| 250 | 250EC/XC(4ST) | 11-15 | 520 | 114L | C4207 | 13 | 12-14 | A4303/A4302R | 48 | 37-47/48-50/47-53 | B4302 |
| 250 | 250ENDURO | 96 | 520 | 116L | C4541 | 13 | 13 | A4303/A4302R | 49 | 37-47/48-50/47-53 | B4302 |
| 250 | 250MC | 02 | 520 | | C4542 | 13 | 13/14 | A4303/A4302R | 51 | 37-47/48-50/47-53 | B4302 |
| 250 | 250PAMPERA | 99- | 520 | 102L | C4540(C4122) | 12 | 10-12 | A4534 | 40 | | X |
| 250 | 250PAMPERA | 01- | 520 | | C4540(C4122) | 12 | 10-12 | A4534 | 41 | | X |
| 270 | 270TX/TXT 280 | | 520 | | C4540(C4122) | 11 | 10-12 | A4534 | 40 | | X |
| 300 | 300 EC | 00 | 520 | 114L | C4542 | 13 | 13/14 | A4303/A4302R | 47 | 37-47/48-50/47-53 | B4302 |
| 300 | 300 EC/MC | 01-12 | 520 | 114L | C4542 | 13 | 13/14 | A4303/A4302R | 48 | 37-47/48-50/47-53 | B4302 |
| 300 | 300 EC/MC | 21- | 520 | 118L | C4531 | 14 | 12-17 | A4532/R | 50 | 38-46/47-53 | B4532/R |
| 300 | TXT GP300 | 20- | 520 | | C4546 | | 9-11 | | | | |
| 400 | 400EC FSE | 02 | 520 | 116L | C4542 | 13 | 13/14 | A4303/A4302R | 48 | 37-47/48-50/47-53 | B4302 |
| 450 | 450EC FSE | 03-11 | 520 | 116L | C4542 | 13 | 13/14 | A4303/A4302R | 48 | 37-47/48-50/47-53 | B4302 |
| | 321TXT/320TX | 99 | 520 | 102L | C4540(C4122) | 11 | 10-12 | A4534 | 41 | | X |
| | 515 EC | 09 | 520 | | C4542 | 13 | 13/14 | A4303/A4302R | 48 | 37-47/48-50/47-53 | B4302 |
| | PRO (415con) | | 415 | | C1903R | | 12-14 | | | | |
| | | | | | | | | | | | |
| **GILERA** | | | | | | | | | | | |
| 125 | 125 SP01/SP02 | 88-92 | 520 | 106L | C4517 | 14 | 13 | | 38 | | |
| 350 | 350 SATURNO | | 520 | | C4518 | 14 | 14/15 | A4118 | | 35-48 | B4118 |
| 500 | 500 SATURNO | | 520 | | C4518 | 15 | 14/15 | A4118 | 43 | 35-48 | B4118 |
| | | | | | | | | | | | |

※価格表はP75～P84をご参照ください

## ザム・ジャパンスプロケット適合表

各RANGE（丁数）はSTD外の装着を保証するものではありません。必ず現車でご確認下さい。
予告なく仕様変更を行う場合がございます。あらかじめご了承下さい。

XAMリアスプロケット部番（置換え）　スチールは丁数に限定あります
クラシック（ゴールド）　A○○○○—
プレミアム（ハードタイプ）　A○○○○X/R
スチールクラシック（シルバー）　B○○○○—
スチールタフライト（レインボー）　B○○○○R

| | MODEL | | Chain | | Front Sprocket | | | Rear Sprocket | | | |
|---|---|---|---|---|---|---|---|---|---|---|---|
| C/C | MODEL | YEAR | PITCH | LINKS | XAM PARTS NO. | STD | RANGE | XAM PARTS NO. | STD | RANGE | Steel |
| **GPX** | | | | | | | | | | | |
| 150 | DEMON 150GR | 18- | 428 | | C3108/P/C3104 | | 13/14-17/14-18 | 特注製作※P85参照 | | 歯数変更可 | |
| 150 | Legend 150/S/Fi | 19- | 428 | | | | | 特注製作※P85参照 | 47 | 歯数変更可 | |
| 200 | DEMON GR200R | 20- | 428 | 132L | 受注生産 | 16 | | | | | |
| 200 | Gentleman/RACER 200 | 19- | 428 | | | | | | | | |
| 250 | Legend 250 TWIN/ II | 20- | 428 | | | | | | | | |
| | | | | | | | | | | | |
| **HARLEY-DAVIDSON** | | | | | | | | | | | |
| 125 | 125SST | | 428 | 136L | C3212P | 14 | 12-17 | 特注製作※P85参照 | 59 | 歯数変更可 | |
| 125 | 125SXT | | 428 | 138L | C3212P | 14 | 12-17 | 特注製作※P85参照 | 59 | 歯数変更可 | |
| 350 | X350 | 24- | 525 | | | 14 | | A5512X | 44 | 38-48 | B5910R |
| 500 | X500 | 24- | | | | | | | | | |
| 500 | 500 Street | 14- | | | | | | | | | |
| 750 | 750 Street | 14- | | | | | | | | | |
| 883 | 883 SPORT(530) WIDE WHEEL(5SPEED) | -99 | 530 | | C6703 | 24 | 24 | A6703※ | | 40-51 | X |
| ※別途スペーサーが必要（品番：BHD SPACE11） | | | | | | | | | | | |
| 883 | 883 SPORT(530)WIDE WHEEL(5SPEED) | -99 | 530 | | | | | A6702R※ | | 43-50 | X |
| ※別途ダンパー付きキャリアが必要（品番：PCHDS） | | | | | | | | | | | |
| 883 | 883 SPORT 520CONVERT WIDE WHEEL(5SPEED) | -99 | 520 | | C4704 | 24 | 24 | A4702※ | | 40-51 | X |
| ※別途スペーサーが必要（品番：BHD SPACE11） | | | | | | | | | | | |
| 883 | 883 SPORT 520CONVERT WIDE WHEEL(5SPEED) | -99 | 520 | | | | | A4701R※ | | 43-50 | X |
| ※別途ダンパー付きキャリアが必要（品番：PCHDS） | | | | | | | | | | | |
| 883 | 883 SPORTSTER(4SPEED) | -99 | 530 | 108L | 製作不可 | 21 | | A6701 | 48 | 40-51 | X |
| 883 | 883 SPORTSTER(4SPEED) | -99 | 530 | | | | | A6702R※ | 48 | 43-50 | X |
| ※別途ダンパー付きキャリアが必要（品番：PCHDS） | | | | | | | | | | | |
| 883 | 883 SPORTSTER(5SPEED) | -99 | 530 | 108L | C6701 | 21 | 21 | A6701 | 48 | 40-51 | X |
| 883 | 883 SPORTSTER(5SPEED) | -99 | 530 | | | | | A6702R※ | 48 | 43-50 | X |
| ※別途ダンパー付きキャリアが必要（品番：PCHDS） | | | | | | | | | | | |
| 883 | 883 SPORT STER 520con(5SPEED) | -99 | 520 | 108L | C4702 | 21 | 16-21/23/24 | A4702※ | 48 | 40-51 | X |
| ※別途スペーサーが必要（品番：BHD SPACE5/8/11） | | | | | | | | | | | |
| 883 | 883 SPORT STER 520con(5SPEED) | -99 | 520 | | | | | A4701R※ | 48 | 43-50 | X |
| ※別途ダンパー付きキャリアが必要（品番：PCHDS） | | | | | | | | | | | |
| 883 | 883 SPORTSTER (530con) | 00-03 | 530 | | C6701 | 21 | 21 | A6701N | 48 | 40-51 | X |
| 883 | 883 SPORTSTER (530con) | 00-03 | 530 | | | | | A6702R※ | 48 | 43-50 | X |
| ※別途ダンパー付きキャリアが必要（品番：PCHD） | | | | | | | | | | | |
| 883 | 883 SPORTSTER (520con) | 00-03 | 520 | | C4702 | 21 | 16-21/23/24 | A4701R※ | 48 | 43-50 | X |
| ※別途ダンパー付きキャリアが必要（品番：PCHD） | | | | | | | | | | | |
| 883 | 883 SPORTSTER (530con) | 04- | 530 | | C6701 | | 21 | | | | X |
| 883 | 883 SPORTSTER (520con) | 04- | 520 | | C4702 | | 16-21/23/24 | | | | X |
| 1200 | 1200 SPORTSTER (530) WIDE WHEEL(5SPEED) | -99 | 530 | | C6703 | 24 | 24 | A6703※ | | 40-51 | X |
| ※別途スペーサーが必要（品番：BHD SPACE11） | | | | | | | | | | | |
| 1200 | 1200 SPORTSTER (530) WIDE WHEEL(5SPEED) | -99 | 530 | | | | | A6702R※ | 48 | 43-50 | X |
| ※別途ダンパー付きキャリアが必要（品番：PCHDS） | | | | | | | | | | | |
| 1200 | 1200 SPORT 520CONVERT WIDE WHEEL(5SPEED) | -99 | 520 | | C4704 | 24 | 24 | A4702※ | | 40-51 | X |
| ※別途スペーサーが必要（品番：BHD SPACE11） | | | | | | | | | | | |
| 1200 | 1200 SPORT 520CONVERT WIDE WHEEL(5SPEED) | -99 | 520 | | | | | A4701R※ | | 43-50 | X |
| ※別途ダンパー付きキャリアが必要（品番：PCHDS） | | | | | | | | | | | |
| 1200 | 1200 SPORTSTER 520con(4SPEED) | -99 | 520 | 104L | 製作不可 | 21 | | A4702※ | 40 | 40-51 | X |
| ※別途スペーサーが必要（品番：BHD SPACE5/8/11） | | | | | | | | | | | |
| 1200 | 1200 SPORTSTER 520con(4SPEED) | -99 | 520 | | | | | A4701※ | 40 | 43-50 | X |
| ※別途ダンパー付きキャリアが必要（品番：PCHDS） | | | | | | | | | | | |



※ 価格表はP75～P84をご参照ください

## ザム・ジャパンスプロケット適合表

各RANGE（丁数）はSTD外の装着を保証するものではありません。必ず現車でご確認下さい。
予告なく仕様変更を行う場合がございます。あらかじめご了承下さい。

XAMリアスプロケット部番（置換え）　スチールは丁数に限定あります
クラシック（ゴールド）　A○○○○—
プレミアム（ハードタイプ）　A○○○○X/R
スチールクラシック（シルバー）　B○○○○—
スチールタフライト（レインボー）　B○○○○R

| | MODEL | | Chain | | Front Sprocket | | | Rear Sprocket | | | |
|---|---|---|---|---|---|---|---|---|---|---|---|
| C/C | MODEL | YEAR | PITCH | LINKS | XAM PARTS NO. | STD | RANGE | XAM PARTS NO. | STD | RANGE | Steel |
| 1200 | 1200 SPORTSTER 520con(5SPEED) | -99 | 520 | 104L | C4702 | 21 | 16-21/23/24 | A4702※ | 40 | 40-51 | X |
| ※別途スペーサーが必要（品番：BHD SPACE5/8/11） | | | | | | | | | | | |
| 1200 | 1200 SPORTSTER 520con(5SPEED) | -99 | 520 | | | | | A4701R※ | 40 | 43-50 | X |
| ※別途ダンパー付きキャリアが必要（品番：PCHDS） | | | | | | | | | | | |
| 1200 | 1200 SPORTSTER(4SPEED) | -99 | 530 | 104L | 製作不可 | 21 | | A6701 | 40 | 40-51 | X |
| 1200 | 1200 SPORTSTER(4SPEED) | -99 | 530 | | | | | A6702R※ | 40 | 43-50 | X |
| ※別途ダンパー付きキャリアが必要（品番：PCHDS） | | | | | | | | | | | |
| 1200 | 1200 SPORTSTER(5SPEED) | -99 | 530 | 104L | C6701 | 21 | 21 | A6701 | 40 | 40-51 | X |
| 1200 | 1200 SPORTSTER(5SPEED) | -99 | 530 | | | | | A6702R※ | 40 | 43-50 | X |
| ※別途ダンパー付きキャリアが必要（品番：PCHDS） | | | | | | | | | | | |
| 1200 | 1200 SPORTSTER | 00-03 | 530 | | C6701 | 21 | 21 | A6701N | 43 | 40-51 | X |
| 1200 | 1200 SPORTSTER | 00-03 | 530 | | | | | A6702R※ | 43 | 43-50 | X |
| ※別途ダンパー付きキャリアが必要（品番：PCHD） | | | | | | | | | | | |
| 1200 | 1200 SPORTSTER (520con) | 00-03 | 520 | | C4702 | 21 | 16-21/23/24 | A4701R※ | 43 | 43-50 | X |
| ※別途ダンパー付きキャリアが必要（品番：PCHD） | | | | | | | | | | | |
| 1200 | 1200 SPORTSTER (530con) | 04- | 530 | | C6701 | | 21 | | | | |
| 1200 | 1200 SPORTSTER (520con) | 04- | 520 | | C4702 | | 16-21/23/24 | | | | |
| 1250 | RA1250/S PAN AMERICA/SPL | 21- | 530 | 128L | | 19 | | 特注製作※P85参照 | 48 | 歯数変更可 | X |
| 1340 | 1340 FL/FX | -99 | 530 | | C6701 | | 21 | A6701 | | 40-51 | X |
| 1340 | 1340 FL/FX WIDE WHEEL | -99 | 530 | | C6703 | 24 | 24 | A6703※ | | 40-51 | X |
| ※別途スペーサーが必要（品番：BHD SPACE5/8/11） | | | | | | | | | | | |
| 1340 | 1340 FL/FX (WIDE WHEEL) | -99 | 530 | | | | | A6702R※ | | 43-50 | X |
| ※別途ダンパー付きキャリアが必要（品番：PCHDS） | | | | | | | | | | | |
| 1340 | 1340 FL/FX 520CONVERT WIDE WHEEL | -99 | 520 | | C4704 | 24 | 24 | A4702※ | | 40-51 | X |
| ※別途スペーサーが必要（品番：BHD SPACE5/8/11） | | | | | | | | | | | |
| 1340 | 1340 FL/FX 520CONVERT WIDE WHEEL | -99 | 520 | | | | | A4701R※ | | 43-50 | X |
| ※別途ダンパー付きキャリアが必要（品番：PCHDS） | | | | | | | | | | | |
| ★１９９５年以降の車両のフロントは弊社部番SPA-HARLEYと純正部番12050オイルシールが必要です。 | | | | | | | | | | | |
| ★ハーレーダビッドソンのベルトドライブからチェーンドライブへの変更で | | | | | | | | | | | |
| ★1450cc(TC88),1584cc(TC96)ツインカムエンジン用フロントはブローチなし | | | | | | | | | | | |
| | | | | | | | | | | | |
| **HUSABERG** | | | | | | | | | | | |
| 250 | FE250 | 13/14 | 520 | 118L | C4531 | 14 | 12-17 | A4532/R | 50 | 38-46/47-53 | B4532/R |
| 250 | TE250 | 11-14 | 520 | 118L | C4531 | 13 | 12-17 | A4532/R | 50 | 38-46/47-53 | B4532/R |
| 300 | TE300 | 11-14 | 520 | 118L | C4531 | 13 | 12-17 | A4532/R | 50 | 38-46/47-53 | B4532/R |
| 350 | 350 ENDURO | 92-95 | 520 | | C4528 | 14 | 12-17 | 特注製作※P85参照 | 48 | 歯数変更可 | X |
| 350 | FC350/400/501/600 4SPEED | 96-99 | 520 | 118L | C4528 | 15 | 12-17 | 特注製作※P85参照 | 44 | 歯数変更可 | X |
| 350 | FC350/400/501/600 4SPEED | 00-01 | 520 | 118L | C4528 | 15 | 12-17 | A4532/R | 44 | 38-46/47-53 | B4532/R |
| 350 | FC350/400/501/600 6SPEED | 96-99 | 520 | 118L | C4528 | 14 | 12-17 | 特注製作※P85参照 | 48 | 歯数変更可 | X |
| 350 | FC350/400/501/600 6SPEED | 00-01 | 520 | 118L | C4528 | 15 | 12-17 | A4532/R | 48 | 38-46/47-53 | B4532/R |
| 350 | FE350/400/501/600 | 96-99 | 520 | 118L | C4528 | 14 | 12-17 | 特注製作※P85参照 | 48 | 歯数変更可 | X |
| 350 | FE350/400/501/600 | 00/01 | 520 | 118L | C4528 | 14 | 12-17 | A4532/R | 48 | 38-46/47-53 | B4532/R |
| 400 | FE400 | 00-02 | 520 | 114L | C4528 | 13 | 12-17 | A4532/R | 48 | 38-46/47-53 | B4532/R |
| 450 | FC450/E | 04-07 | 520 | 116L | C4528 | 13 | 12-17 | A4532/R | 48 | 38-46/47-53 | B4532/R |
| 450 | FE450/E | 03-07 | 520 | 116L | C4528 | 15 | 12-17 | A4532/R | 48 | 38-46/47-53 | B4532/R |
| 450 | FE501 | 03/04 | 520 | 116L | C4528 | 15 | 12-17 | A4532/R | 48 | 38-46/47-53 | B4532/R |
| 500 | MX499/501 4SPEED | 92-95 | 520 | | C4528 | 15 | 12-17 | 特注製作※P85参照 | 44 | 歯数変更可 | X |
| 500 | MX499/501 6SPEED | 92-95 | 520 | | C4528 | 14 | 12-17 | 特注製作※P85参照 | 48 | 歯数変更可 | X |
| 550 | FC550 | 04-07 | 520 | 116L | C4528 | 14 | 12-17 | A4532/R | 48 | 38-46/47-53 | B4532/R |

※ 価格表はP75～P84をご参照ください

## ザム・ジャパンスプロケット適合表

各RANGE（丁数）はSTD外の装着を保証するものではありません。必ず現車でご確認下さい。
予告なく仕様変更を行う場合がございます。あらかじめご了承下さい。

XAMリアスプロケット部番（置換え）　スチールは丁数に限定あります
クラシック（ゴールド）　A○○○○—
プレミアム（ハードタイプ）　A○○○○X/R
スチールクラシック（シルバー）　B○○○○—
スチールタフライト（レインボー）　B○○○○R

| | MODEL | | Chain | | Front Sprocket | | | Rear Sprocket | | | |
|---|---|---|---|---|---|---|---|---|---|---|---|
| C/C | MODEL | YEAR | PITCH | LINKS | XAM PARTS NO. | STD | RANGE | XAM PARTS NO. | STD | RANGE | Steel |
| 550 | FE550E | 04-07 | 520 | 116L | C4528 | 15 | 12-17 | A4532/R | 48 | 38-46/47-53 | B4532/R |
| 570 | FE570 | 09-12 | 520 | 118L | C4531 | 13 | 12-17 | A4532/R | 52 | 38-46/47-53 | B4532/R |
| 570 | FE570SM | 10/11 | 520 | 118L | C4531 | 14 | 12-17 | A4532/R | 38 | 38-46/47-53 | B4532/R |
| 600 | 600 ENDURO | 93-95 | 520 | | C4528 | 14 | 12-17 | 特注製作※P85参照 | 48 | 歯数変更可 | X |
| 600 | FE600 | 00-03 | 520 | 114L | C4528 | 14 | 12-17 | A4532/R | 48 | 38-46/47-53 | B4532/R |
| 600 | FE600 | | 520 | | | | | 特注製作※P85参照 | | 歯数変更可 | X |
| 600 | FE600SM | | 520 | | | | | A4532/R | | 38-46/47-53 | B4532/R |
| 650 | FE/FS650/SM | 04-07 | 520 | | C4528 | 15 | 12-17 | A4532/R | | 38-46/47-53 | B4532/R |
| | | | | | | | | | | | |
| | | | | | | | | | | | |
| **HUSQVARNA** | | | | | | | | | | | |
| 65 | 65TC | 17- | 420 | 112L | C2505 | 14 | 12-14 | A2502 | 48 | 48 | X |
| 85 | 85TC(17/14in) | 15-17 | 428 | 124L | C3502 | 14 | 11-14 | 特注製作※P85参照 | 46 | 歯数変更可 | X |
| 85 | 85TC(17/14in) | 18 | 428 | 124L | C3502 | 13 | 11-14 | 特注製作※P85参照 | 46 | 歯数変更可 | X |
| 85 | 85TC(19/16in) | 15-17 | 428 | 122L | C3502 | 14 | 11-14 | 特注製作※P85参照 | 49 | 歯数変更可 | X |
| 85 | 85TC(19/16in) | 18 | 428 | 122L | C3502 | 13 | 11-14 | 特注製作※P85参照 | 49 | 歯数変更可 | X |
| 125 | 125CR/WR | 77-82 | 520 | 120L | 製作不可 | | | A4519 | 53 | | X |
| 125 | 125CR/WR | 83/84 | 520 | 120L | C4528 | 13 | 12-17 | A4519 | 53 | | X |
| 125 | 125CR | 85-87 | 520 | 120L | C4528 | 13 | 12-17 | A4519 | 52 | | X |
| 125 | 125CR | 90-94 | 520 | 114L | C4528 | 12 | 12-17 | A4303/A4302R | 50 | 37-47/48-50/47-53 | B4302 |
| 125 | 125CR | 95-97 | 520 | 114L | 製作不可 | 12 | | A4303/A4302R | 50 | 37-47/48-50/47-53 | B4302 |
| 125 | 125CR | 98/99 | 520 | 114L | C4527 | 13 | 12/13 | A4303/A4302R | 50 | 37-47/48-50/47-53 | B4302 |
| 125 | 125CR | 00 | 520 | 114L | C4527 | 13 | 12/13 | A4303/A4302R | 48 | 37-47/48-50/47-53 | B4302 |
| 125 | 125CR | 01 | 520 | 114L | C4527 | 13 | 12/13 | A4303/A4302R | 48 | 37-47/48-50/47-53 | B4302 |
| 125 | 125CR | 02- | 520 | 114L | C4527 | 13 | 12/13 | A4303/A4302R | 50 | 37-47/48-50/47-53 | B4302 |
| 125 | 125SMS | 00-12 | 520 | 112L | 製作不可 | 14 | | A4303/A4302R | 49 | 37-47/48-50/47-53 | B4302 |
| 125 | 125TE/4T | 11-13 | 428 | 138L | C3212P | 14 | 12-17 | 特注製作※P85参照 | 59 | 歯数変更可 | |
| 125 | 125TE/4T | 14- | 520 | 118L | C4531 | 14 | 12-17 | A4532/R | 50 | 38-46/47-53 | B4532/R |
| 125 | 125WR | 85 | 520 | 118L | C4528 | 14 | 12-17 | A4519 | 48 | | |
| 125 | 125WR | 94 | 520 | 114L | 特注製作※P85参照 | 13 | 歯数変更可 | A4303/A4302R | 52 | 37-47/48-50/47-53 | B4302 |
| 125 | 125WR | 95-97 | 520 | 114L | 製作不可 | 13 | | A4303/A4302R | 52 | 37-47/48-50/47-53 | B4302 |
| 125 | 125WR | 98-13 | 520 | 114L | C4527 | 13 | 12/13 | A4303/A4302R | 50 | 37-47/48-50/47-53 | B4302 |
| 125 | 125WRE | 94 | 520 | 114L | 製作不可 | 13 | | A4303/A4302R | 52 | 37-47/48-50/47-53 | B4302 |
| 125 | 125WRE | 95-98 | 520 | 114L | 製作不可 | 13 | | A4303/A4302R | 50 | 37-47/48-50/47-53 | B4302 |
| 125 | 125WRK | 87 | 520 | 120L | 特注製作※P85参照 | 13 | 歯数変更可 | A4505 | 52 | 50 | X |
| 125 | 125WRK | 88 | 520 | 120L | 特注製作※P85参照 | 13 | 歯数変更可 | A4505 | 50 | 50 | X |
| 125 | 125XC | 85 | 520 | 118L | C4528 | 13 | 12-17 | A4519 | 52 | | X |
| 240 | 240/250WRK | 90/91 | 520 | 112L | C4502 | 14 | 13-15 | A4303/A4302R | 46 | 37-47/48-50/47-53 | B4302 |
| 240 | 240/260WRK | 89 | 520 | 112L | C4502 | 14 | 13-15 | A4505 | 46 | 50 | X |
| 240 | 240/390WR | 77-79 | 520 | 110L | 製作不可 | 13 | | A4519 | 53 | | X |
| 240 | 240CR | 84-88 | 520 | 116L | C4528 | 12 | 12-17 | A4519 | 52 | | X |
| 240 | 240WR | 84/85 | 520 | 112L | C4528 | 12 | 12-17 | A4519 | 52 | | X |
| 240 | 240XC | 85 | 520 | 120L | C4528 | 13 | 12-17 | A4519 | 52 | | X |
| 250 | 250CR | 90-91 | 520 | 120L | C4502 | 14 | 13-15 | A4303/A4302R | 50 | 37-47/48-50/47-53 | B4302 |
| 250 | 250CR | 92-94 | 520 | 120L | C4502 | 14 | 13-15 | A4303/A4302R | 48 | 37-47/48-50/47-53 | B4302 |
| 250 | 250CR | 95-97 | 520 | 120L | C4502 | 13 | 13-15 | A4303/A4302R | 48 | 37-47/48-50/47-53 | B4302 |
| 250 | 250CR | 84-88 | 520 | 116L | C4528 | 13 | 12-17 | A4303/A4302R | 52 | 37-47/48-50/47-53 | B4302 |
| 250 | 250CR | 99 | 520 | | C4529 | 15 | 12-17 | A4303/A4302R | 50 | 37-47/48-50/47-53 | B4302 |
| 250 | 250CR | 00-05 | 520 | 114L | C4529 | 13 | 12-17 | A4303/A4302R | 48 | 37-47/48-50/47-53 | B4302 |
| 250 | 250CR | 84 | 520 | 120L | C4528 | 12 | 12-17 | A4519 | 53 | | X |
| 250 | 250FC | 14/15 | 520 | 118L | C4531 | 13 | 12-17 | A4532/R | 52 | 38-46/47-53 | B4532/R |



※価格表はP75～P84をご参照ください

## ザム・ジャパンスプロケット適合表

各RANGE（丁数）はSTD外の装着を保証するものではありません。必ず現車でご確認下さい。
予告なく仕様変更を行う場合がございます。あらかじめご了承下さい。

XAMリアスプロケット部番（置換え）　スチールは丁数に限定あります
クラシック（ゴールド）　A○○○○—
プレミアム（ハードタイプ）　A○○○○X/R
スチールクラシック（シルバー）　B○○○○—
スチールタフライト（レインボー）　B○○○○R

| | MODEL | | Chain | | Front Sprocket | | | Rear Sprocket | | | |
|---|---|---|---|---|---|---|---|---|---|---|---|
| C/C | MODEL | YEAR | PITCH | LINKS | XAM PARTS NO. | STD | RANGE | XAM PARTS NO. | STD | RANGE | Steel |
| 250 | 250FC | 16 | 520 | 118L | C4531 | 13 | 12-17 | A4532/R | 50 | 38-46/47-53 | B4532/R |
| 250 | 250FC | 17- | 520 | 118L | C4531 | 14 | 12-17 | A4532/R | 51 | 38-46/47-53 | B4532/R |
| 250 | 250FE | 14/15 | 520 | 118L | C4531 | 13 | 12-17 | A4532/R | 52 | 38-46/47-53 | B4532/R |
| 250 | 250FE | 16- | 520 | 118L | C4531 | 14 | 12-17 | A4532/R | (52) | 38-46/47-53 | B4532/R |
| 250 | 250TC | 02-05 | 520 | | C4529 | 13/14 | 12-17 | A4303/A4302R | 50 | 37-47/48-50/47-53 | B4302 |
| 250 | 250TC | 06-08 | 520 | 114L | C4529 | 12 | 12-17 | A4303/A4302R | 50 | 37-47/48-50/47-53 | B4302 |
| 250 | 250TC | 09-13 | 520 | 112L | 製作不可 | 13 | | A4303/A4302R | 50 | 37-47/48-50/47-53 | B4302 |
| 250 | 250TC | 14/15 | 520 | 118L | C4531 | 13 | 12-17 | A4532/R | 50 | 38-46/47-53 | B4532/R |
| 250 | 250TC | 16 | 520 | 118L | C4531 | 13 | 12-17 | A4532/R | 48 | 38-46/47-53 | B4532/R |
| 250 | 250TC | 17 | 520 | 118L | C4531 | 14 | 12-17 | A4532/R | 50 | 38-46/47-53 | B4532/R |
| 250 | 250TE | 02/03 | 520 | 116L | C4529 | 14 | 12-17 | A4303/A4302R | 50 | 37-47/48-50/47-53 | B4302 |
| 250 | 250TE | 04-10 | 520 | 116L | C4529 | 13 | 12-17 | A4303/A4302R | 50 | 37-47/48-50/47-53 | B4302 |
| 250 | 250TE | 11-13 | 520 | 112L | 製作不可 | 13 | | A4303/A4302R | 50 | 37-47/48-50/47-53 | B4302 |
| 250 | 250TE | 14- | 520 | 118L | C4531 | 14 | 12-17 | A4532/R | 50 | 38-46/47-53 | B4532/R |
| 250 | 250WR | 92-99 | 520 | 114L | C4502 | 14 | 13-15 | A4303/A4302R | 48 | 37-47/48-50/47-53 | B4302 |
| 250 | 250WR | 00 | 520 | 114L | C4529 | 14 | 12-17 | A4303/A4302R | 48 | 37-47/48-50/47-53 | B4302 |
| 250 | 250WR | 01-07 | 520 | 114L | C4529 | 13 | 12-17 | A4303/A4302R | 48 | 37-47/48-50/47-53 | B4302 |
| 310 | 310TE | 90- | 520 | 120L | C4529 | 15 | 12-17 | A4303/A4302R | 51 | 37-47/48-50/47-53 | B4302 |
| 310 | 310TE | 09/10 | 520 | | C4529 | 13 | 12-17 | A4303/A4302R | 50 | 37-47/48-50/47-53 | B4302 |
| 350 | 350FC | 14/15 | 520 | 118L | C4531 | 13 | 12-17 | A4532/R | 52 | 38-46/47-53 | B4532/R |
| 350 | 350FC | 16/17 | 520 | 118L | C4531 | 14 | 12-17 | A4532/R | 50 | 38-46/47-53 | B4532/R |
| 350 | 350FE | 14-21 | 520 | 118L | C4531 | 14 | 12-17 | A4532/R | 52 | 38-46/47-53 | B4532/R |
| 350 | 350TE | 90/91 | 520 | 116L | C4529 | 14 | 12-17 | A4303/A4302R | 50 | 37-47/48-50/47-53 | B4302 |
| 350 | 350TE | 92-95 | 520 | 116L | C4529 | 12 | 12-17 | A4303/A4302R | 48 | 37-47/48-50/47-53 | B4302 |
| 360 | 360CR | 92-94 | 520 | | C4502 | 12 | 12-15 | A4303/A4302R | 48 | 37-47/48-50/47-53 | B4302 |
| 360 | 360WR | 92-99 | 520 | 114L | C4502 | 14 | 13-15 | A4303/A4302R | 48 | 37-47/48-50/47-53 | B4302 |
| 360 | 360WR | 00-02 | 520 | | C4529 | 15 | 12-17 | A4303/A4302R | 48 | 37-47/48-50/47-53 | B4302 |
| 373 | SVARTPILEN 401 | 18- | 520 | 118L | | 15 | | A4539 | 45 | 42-46 | X |
| 373 | VITPILEN 401 | 18- | 520 | 118L | | 15 | | A4539 | 45 | 42-46 | X |
| 390 | 390/430 CR | 80-84 | 520 | 120L | C4528 | 12 | 12-17 | A4519 | 53 | | X |
| 390 | 390/430 WR | 80-84 | 520 | 120L | C4528 | 13 | 12-17 | A4519 | 53 | | X |
| 400 | 400TE | 98-00 | 520 | 116L | C4529 | 13 | 12-17 | A4303/A4302R | 48 | 37-47/48-50/47-53 | B4302 |
| 400 | 400TE | 02 | 520 | | C4529 | 14 | 12-17 | A4303/A4302R | 50 | 37-47/48-50/47-53 | B4302 |
| 400 | 400WR | 84 | 520 | 110L | C4528 | 14 | 12-17 | A4519 | 53 | | X |
| 400 | 400WR | 85-89 | 520 | 120L | C4528 | 14 | 12-17 | A4519 | 52 | | X |
| 410 | 410TE | 95-00 | 520 | 116L | C4529 | 15 | 12-17 | A4303/A4302R | 48 | 37-47/48-50/47-53 | B4302 |
| 450 | 450FS | 16- | 520 | 118L | C4531 | 14 | 12-17 | A4532/R | 45 | 38-46/47-53 | B4532/R |
| 450 | 450SM（R） | 03-10 | 520 | | C4529 | 14/15 | 12-17 | A4303/A4302R | 42/45 | 37-47/48-50/47-53 | B4302 |
| 450 | 450TC | 02- | 520 | 116L | C4529 | 14 | 12-17 | A4303/A4302R | 50 | 37-47/48-50/47-53 | B4302 |
| 450 | 450TE | 02- | 520 | 116L | C4529 | 15 | 12-17 | A4303/A4302R | 50 | 37-47/48-50/47-53 | B4302 |
| 500 | 500CR | 84-88 | 520 | 120L | C4528 | 14 | 12-17 | A4519 | 52 | | X |
| 500 | 501FE | 14- | 520 | 118L | C4531 | 14 | 12-17 | A4532/R | | 38-46/47-53 | B4532/R |
| 510 | 510SMR | 06-10 | 520 | 110L | C4529 | 14 | 12-17 | A4303/A4302R | 42 | 37-47/48-50/47-53 | B4302 |
| 510 | 510TE | 90/91 | 520 | 116L | C4529 | 14 | 12-17 | A4303/A4302R | 48 | 37-47/48-50/47-53 | B4302 |
| 510 | 510TE | 87/88 | 520 | 116L | C4528 | 14 | 12-17 | A4519 | 48 | | X |
| 510 | 510TE | 89 | 520 | 116L | 特注製作※P85参照 | 14 | 歯数変更可 | A4519 | 48 | | X |
| 510 | 511SMR | 11- | 520 | | 製作不可 | 15 | | | | | |
| 570 | SM570R | 02-04 | 520 | 114L | C4529 | 16 | 12-17 | A4303/A4302R | 48 | 37-47/48-50/47-53 | B4302 |
| 570 | TC570 | 01/02 | 520 | 114L | C4529 | 14 | 12-17 | A4303/A4302R | 52 | 37-47/48-50/47-53 | B4302 |
| 570 | TE570 | 02-04 | 520 | 114L | C4529 | 15 | 12-17 | A4303/A4302R | 48 | 37-47/48-50/47-53 | B4302 |
| 610 | SM610E | 99- | 520 | 112L | C4529 | 16 | 12-17 | A4303/A4302R | 45 | 37-47/48-50/47-53 | B4302 |

※価格表はP75～P84をご参照ください

## ザム・ジャパンスプロケット適合表

各RANGE（丁数）はSTD外の装着を保証するものではありません。必ず現車でご確認下さい。
予告なく仕様変更を行う場合がございます。あらかじめご了承下さい。

XAMリアスプロケット部番（置換え）　スチールは丁数に限定あります
クラシック（ゴールド）　A○○○○—
プレミアム（ハードタイプ）　A○○○○X/R
スチールクラシック（シルバー）　B○○○○—
スチールタフライト（レインボー）　B○○○○R

| | MODEL | | Chain | | Front Sprocket | | | Rear Sprocket | | | |
|---|---|---|---|---|---|---|---|---|---|---|---|
| C/C | MODEL | YEAR | PITCH | LINKS | XAM PARTS NO. | STD | RANGE | XAM PARTS NO. | STD | RANGE | Steel |
| 610 | TC610 | 91-97 | 520 | | C4529 | 12 | 12-17 | A4303/A4302R | 52 | 37-47/48-50/47-53 | B4302 |
| 610 | TC610 | 98 | 520 | | C4529 | 13 | 12-17 | A4303/A4302R | 52 | 37-47/48-50/47-53 | B4302 |
| 610 | TC610 | 99-00 | 520 | | C4529 | 14 | 12-17 | A4303/A4302R | 52 | 37-47/48-50/47-53 | B4302 |
| 610 | TE610 | 91-01 | 520 | 116L | C4529 | 14 | 12-17 | A4303/A4302R | 48 | 37-47/48-50/47-53 | B4302 |
| 610 | TE610E | 99-02 | 520 | | C4529 | 15 | 12-17 | A4303/A4302R | 45 | 37-47/48-50/47-53 | B4302 |
| 630 | SMS630 | 10- | 520 | 110L | C4529 | 15 | 12-17 | A4303/A4302R | 38 | 37-47/48-50/47-53 | B4302 |
| 630 | TE630 | 10- | 520 | 112L | C4529 | 15 | 12-17 | A4303/A4302R | 42 | 37-47/48-50/47-53 | B4302 |
| 650 | TR650 Strada/Terra | 13- | 520 | | C4521 | 16 | 13-16 | 特注製作※P85参照 | 47 | 歯数変更可 | X |
| 693 | SVARTPILEN 701 | 19- | 520 | 118L | C4532 | 16 | 13-17 | A4532/R | 40 | 38-46/47-53 | B4532/R |
| 693 | VITPILEN 701 | 18- | 520 | 118L | C4532 | 16 | 13-17 | A4532/R | 40 | 38-46/47-53 | B4532/R |
| 799 | SVARTPILEN 801 | 24- | | | | | | | | | |
| 900 | Norden901 | 22- | 520 | 118L | C4532 | 16 | 13-17 | A4532/R | 45 | 38-46/47-53 | B4532/R |
| 900 | Nuda900/R | 12- | 525 | | C5507 | 16/17 | 15-17 | | 42 | | |
| **HYOSUNG** | | | | | | | | | | | |
| 125 | GT125/R | 03-10 | 428 | 138L | C3306 | 14 | 13-15 | 特注製作※P85参照 | 52 | 歯数変更可 | X |
| 250 | GT250/R | 04- | 520 | 112L | C4202 | 14 | 12-14 | 特注製作※P85参照 | 46 | 歯数変更可 | X |
| 250 | GV250 | 04- | 520 | 116L | C4202 | 14 | 12-14 | 特注製作※P85参照 | 46 | 歯数変更可 | X |
| 650 | GT650/R | 04-10 | 525 | 108L | C5405/R | 15 | 14-17/17 | 特注製作※P85参照 | 44 | 歯数変更可 | X |
| **INDIAN** | | | | | | | | | | | |
| 1200 | FTR1200 | 19- | 525 | 116L | | | | | | | X |
| **KTM** | | | | | | | | | | | |
| 50 | 50 SX/MINI | | 415 | | | 10/11 | | | 40 | | |
| 65 | 65 SX | 98-02 | 420 | 112L | C2505 | 12 | 12-14 | A2502 | 46 | 50 | X |
| 65 | 65 SX | 03 | 420 | 112L | C2505 | 12 | 12-14 | A2502 | 50 | 50 | X |
| 65 | 65 SX | 04-11 | 420 | 112L | C2505 | 14 | 12-14 | A2502 | 50 | 50 | X |
| 65 | 65 SX | 12-18 | 420 | 112L | C2505 | 14 | 12-14 | A2502 | 48 | 48 | X |
| 80 | 80 MX | 86- | 428 | 134L | 特注製作※P85参照 | 14 | 歯数変更可 | 特注製作※P85参照 | 62 | 歯数変更可 | X |
| 85 | 85 SX | 03-17 | 428 | 120~124L | C3502 | 14 | 11-14 | 特注製作※P85参照 | 46 | 歯数変更可 | X |
| 85 | 85 SX | 18- | 428 | 124L | C3502 | 13 | 11-14 | 特注製作※P85参照 | 46 | 歯数変更可 | X |
| 85 | 85 SX LW | 04-17 | 428 | 120~124L | C3502 | 14 | 11-14 | 特注製作※P85参照 | 49 | 歯数変更可 | X |
| 85 | 85 SX LW | 18- | 428 | 122L | C3502 | 13 | 11-14 | 特注製作※P85参照 | 49 | 歯数変更可 | X |
| 105 | 105 SX | 07-11 | 428 | 118L | C3502 | 14 | 11-14 | 特注製作※P85参照 | 49 | 歯数変更可 | X |
| 125 | RC125 | 14- | 520 | 112L | C4549 | 14 | 13/14 | A4539 | 45 | 42-46 | X |
| 125 | 125 DUKE | 11-13 | 520 | 112L | C4549 | 14 | 13/14 | A4124 | 45 | 40-46 | X |
| 125 | 125 DUKE | 14- | 520 | 112L | C4549 | 14 | 13/14 | A4539 | 45 | 42-46 | X |
| 125 | 125 EGS | 99 | 520 | | C4531 | 14 | 12-17 | A4532/R | 48 | 38-46/47-53 | B4532/R |
| 125 | 125 EXC | 98 | 520 | 112L | C4531 | 13 | 12-17 | A4532/R | 50 | 38-46/47-53 | B4532/R |
| 125 | 125 EXC/(USA仕様) | 99- | 520 | 114L | C4531 | 13 | 12-17 | A4532/R | 50 | 38-46/47-53 | B4532/R |
| 125 | 125 EXE | 00 | 520 | | C4531 | 14 | 12-17 | A4532/R | 40 | 38-46/47-53 | B4532/R |
| 125 | 125 GS | 84 | 520 | 112L | C4531 | 13 | 12-17 | A4531 | 48 | | X |
| 125 | 125 GS | 85 | 520 | 114L | C4531 | 13 | 12-17 | A4531 | 52 | | X |
| 125 | 125 GS | 91-94 | 520 | 110L | C4531 | 12 | 12-17 | A4532/R | 48 | 38-46/47-53 | B4532/R |
| 125 | 125 GS | 94-97 | 520 | 110L | C4531 | 13 | 12-17 | A4532/R | 50 | 38-46/47-53 | B4532/R |
| 125 | 125 GS | 79 | 520 | 108L | 特注製作※P85参照 | 13 | 歯数変更可 | 特注製作※P85参照 | 48 | 歯数変更可 | X |
| 125 | 125 GS | 88 | 520 | 110L | C4531 | 13 | 12-17 | A4531 | 50 | | X |



※価格表はP75～P84をご参照ください

## ザム・ジャパンスプロケット適合表

各RANGE（丁数）はSTD外の装着を保証するものではありません。必ず現車でご確認下さい。
予告なく仕様変更を行う場合がございます。あらかじめご了承下さい。

XAMリアスプロケット部番（置換え）　スチールは丁数に限定あります
クラシック（ゴールド）　A○○○○—
プレミアム（ハードタイプ）　A○○○○X/R
スチールクラシック（シルバー）　B○○○○—
スチールタフライト（レインボー）　B○○○○R

| | MODEL | | Chain | | Front Sprocket | | | Rear Sprocket | | | |
|---|---|---|---|---|---|---|---|---|---|---|---|
| C/C | MODEL | YEAR | PITCH | LINKS | XAM PARTS NO. | STD | RANGE | XAM PARTS NO. | STD | RANGE | Steel |
| 125 | 125 GS | 89 | 520 | 110L | C4531 | 13 | 12-17 | A4531 | 48 | | X |
| 125 | 125 GS | 90 | 520 | 110L | C4531 | 13 | 12-17 | A4531 | 50 | | X |
| 125 | 125 GS/RV | 80-83 | 520 | 116L | C4531 | 13 | 12-17 | 特注製作※P85参照 | 48 | 歯数変更可 | X |
| 125 | 125 GS/XC | 86/87 | 520 | 112L | C4531 | 13 | 12-17 | A4531 | 52 | | X |
| 125 | 125 LC2 | 96- | 520 | 110L | 特注製作※P85参照 | 13 | 歯数変更可 | A4532/R | 45 | 38-46/47-53 | B4532/R |
| 125 | 125 MC PL | 83 | 520 | 118L | C4531 | 12 | 12-17 | 特注製作※P85参照 | 58 | 歯数変更可 | X |
| 125 | 125 MC RV | 80-82 | 520 | 116L | C4531 | 12 | 12-17 | 特注製作※P85参照 | 57 | 歯数変更可 | X |
| 125 | 125 MX | 90 | 520 | 112L | C4531 | 13 | 12-17 | A4531 | 52 | | X |
| 125 | 125 MX | 91-94 | 520 | 112L | C4531 | 13 | 12-17 | A4532/R | 50 | 38-46/47-53 | B4532/R |
| 125 | 125 SUPERMOTO | 00 | 520 | 106L | C4531 | 14 | 12-17 | A4532/R | 38 | 38-46/47-53 | B4532/R |
| 125 | 125 SX | 94-97 | 520 | 110L | C4531 | 13 | 12-17 | A4532/R | 50 | 38-46/47-53 | B4532/R |
| 125 | 125 SX | 98 | 520 | 112L | C4531 | 13 | 12-17 | A4532/R | 50 | 38-46/47-53 | B4532/R |
| 125 | 125 SX | 99-04 | 520 | 114L | C4531 | 13 | 12-17 | A4532/R | 50 | 38-46/47-53 | B4532/R |
| 125 | 125 SX | -21 | 520 | 118L | C4531 | 13 | 12-17 | A4532/R | 51 | 38-46/47-53 | B4532/R |
| 1290 | 1290　SUPER DUKE R/GT | 14- | 525 | 112L | C5508 | 17 | 16/17 | | 38 | | |
| 150 | 150 SX | 08-14 | 520 | 120L | C4531 | 14 | 12-17 | A4532/R | 50 | 38-46/47-53 | B4532/R |
| 150 | 150 SX | 15-17 | 520 | 120L | C4531 | 14 | 12-17 | A4532/R | 48 | 38-46/47-53 | B4532/R |
| 150 | 150 SX | 18- | 520 | 120L | C4531 | 13 | 12-17 | A4532/R | 48 | 38-46/47-53 | B4532/R |
| 150 | 150 XC-W | 17- | 520 | 118L | C4531 | 13 | 12-17 | A4532/R | 50 | 38-46/47-53 | B4532/R |
| 200 | 200 DUKE | 12-14 | 520 | 110L | C4549 | 14 | 13/14 | A4124 | 42 | 40-46 | X |
| 200 | 200 DUKE | 15- | 520 | 110L | C4549 | 14 | 13/14 | A4539 | 42 | 42-46 | X |
| 200 | 200 EGS | 99 | 520 | 114L | C4531 | 14 | 12-17 | A4532/R | 48 | 38-46/47-53 | B4532/R |
| 200 | 200 EXC | 98- | 520 | 118L | C4531 | 14 | 12-17 | A4532/R | 50 | 38-46/47-53 | B4532/R |
| 200 | 200 RC | 14-19 | 520 | 110L | C4549 | 14 | 13/14 | A4539 | 42 | 42-46 | X |
| 200 | 200 RC | 20- | 520 | 118L | C4549 | 14 | 13/14 | A4539 | 42 | 42-46 | X |
| 200 | 200 SX | 04- | 520 | 112L | C4531 | 14 | 12-17 | A4532/R | 45 | 38-46/47-53 | B4532/R |
| 240 | 240 MX | 85-87 | 520 | 114L | C4531 | 13 | 12-17 | A4531 | 52 | | X |
| 250 | 250 DUKE | 15- | 520 | | | 14 | | A4539 | 46 | 42-46 | X |
| 250 | 250 EXC | 95 | 520 | 118L | C4531 | 13 | 12-17 | A4532/R | 50 | 38-46/47-53 | B4532/R |
| 250 | 250 EXC | 96/97 | 520 | 118L | C4531 | 14 | 12-17 | A4532/R | 50 | 38-46/47-53 | B4532/R |
| 250 | 250 EXC | 98 | 520 | 114L | C4531 | 13 | 12-17 | A4532/R | 48 | 38-46/47-53 | B4532/R |
| 250 | 250 EXC Enduro | 99 | 520 | 114L | C4531 | 14 | 12-17 | A4532/R | 50 | 38-46/47-53 | B4532/R |
| 250 | 250 EXC Enduro | 00-04 | 520 | | C4531 | 15 | 12-17 | A4532/R | 48 | 38-46/47-53 | B4532/R |
| 250 | 250 EXC-F | 07-20 | 520 | 118L | C4531 | 14 | 12-17 | A4532/R | | 38-46/47-53 | B4532/R |
| 250 | 250 Freeride/R | 14- | 520 | | C4531 | 14 | 12-17 | 特注製作※P85参照 | 46 | 歯数変更可 | X |
| 250 | 250 GS | 89 | 520 | 116L | C4531 | 14 | 12-17 | A4531 | 52 | | X |
| 250 | 250 GS | 90 | 520 | 116L | C4531 | 14 | 12-17 | A4532/R | 48 | 38-46/47-53 | B4532/R |
| 250 | 250 GS | 91 | 520 | 116L | C4531 | 15 | 12-17 | A4532/R | 48 | 38-46/47-53 | B4532/R |
| 250 | 250 GS | 92/93 | 520 | 114L | C4531 | 13 | 12-17 | A4532/R | 48 | 38-46/47-53 | B4532/R |
| 250 | 250 GS | 94 | 520 | 114L | C4531 | 14 | 12-17 | A4532/R | 50 | 38-46/47-53 | B4532/R |
| 250 | 250 GS | 95 | 520 | 114L | C4531 | 12 | 12-17 | A4532/R | 50 | 38-46/47-53 | B4532/R |
| 250 | 250 GS | 96/97 | 520 | 114L | C4531 | 13 | 12-17 | A4532/R | 50 | 38-46/47-53 | B4532/R |
| 250 | 250 MX | 88 | 520 | 114L | C4531 | 13 | 12-17 | A4531 | 50 | | X |
| 250 | 250 MX | 89 | 520 | 116L | C4531 | 13 | 12-17 | A4531 | 52 | | X |
| 250 | 250 MX | 90-92 | 520 | 116L | C4531 | 14 | 12-17 | A4532/R | 50 | 38-46/47-53 | B4532/R |
| 250 | RC250 | 15- | 520 | | | 14 | | A4539 | 46 | 42-46 | X |
| 250 | RC250R (GP3) | | 415 | | | 16 | | | 36 | | X |
| 250 | 250 SX | 93 | 520 | 116L | C4531 | 14 | 12-17 | A4532/R | 50 | 38-46/47-53 | B4532/R |
| 250 | 250 SX | 94 | 520 | 114L | C4531 | 14 | 12-17 | A4532/R | 50 | 38-46/47-53 | B4532/R |
| 250 | 250 SX | 95-98 | 520 | 114L | C4531 | 13 | 12-17 | A4532/R | 50 | 38-46/47-53 | B4532/R |
| 250 | 250 SX | 99-04 | 520 | 114L | C4531 | 14 | 12-17 | A4532/R | 50 | 38-46/47-53 | B4532/R |

※価格表はP75～P84をご参照ください

## ザム・ジャパンスプロケット適合表

各RANGE（丁数）はSTD外の装着を保証するものではありません。必ず現車でご確認下さい。
予告なく仕様変更を行う場合がございます。あらかじめご了承下さい。

XAMリアスプロケット部番（置換え）　スチールは丁数に限定あります
クラシック（ゴールド）　A○○○○—
プレミアム（ハードタイプ）　A○○○○X/R
スチールクラシック（シルバー）　B○○○○—
スチールタフライト（レインボー）　B○○○○R

| | MODEL | | Chain | | Front Sprocket | | | Rear Sprocket | | | |
|---|---|---|---|---|---|---|---|---|---|---|---|
| C/C | MODEL | YEAR | PITCH | LINKS | XAM PARTS NO. | STD | RANGE | XAM PARTS NO. | STD | RANGE | Steel |
| 250 | 250 SX-F | 06-12 | 520 | 116L | C4531 | 13 | 12-17 | A4532/R | 48 | 38-46/47-53 | B4532/R |
| 250 | 250 SX-F | 13- | 520 | 118L | C4531 | 13 | 12-17 | A4532/R | 50 | 38-46/47-53 | B4532/R |
| 300 | 300 EXC | 95-97 | 520 | 118L | C4531 | 14 | 12-17 | A4532/R | 50 | 38-46/47-53 | B4532/R |
| 300 | 300 EXC | 98 | 520 | 118L | C4531 | 14 | 12-17 | A4532/R | 52 | 38-46/47-53 | B4532/R |
| 300 | 300 EXC | 99 | 520 | 118L | C4531 | 14 | 12-17 | A4532/R | 50 | 38-46/47-53 | B4532/R |
| 300 | 300 EXC | 00-03 | 520 | 118L | C4531 | 14/15 | 12-17 | A4532/R | 48/50 | 38-46/47-53 | B4532/R |
| 300 | 300 EXC | 12-17 | 520 | 118L | C4531 | 14 | 12-17 | A4532/R | 50 | 38-46/47-53 | B4532/R |
| 300 | 300 GS | 90-94 | 520 | 116L | C4531 | 14 | 12-17 | A4532/R | 48 | 38-46/47-53 | B4532/R |
| 300 | 300 MX | 90-92 | 520 | 116L | C4531 | 14 | 12-17 | A4532/R | 50 | 38-46/47-53 | B4532/R |
| 300 | 300 SX | 93 | 520 | 116L | C4531 | 14 | 12-17 | A4532/R | 50 | 38-46/47-53 | B4532/R |
| 300 | 300 SX | 94 | 520 | 114L | C4531 | 14 | 12-17 | A4532/R | 50 | 38-46/47-53 | B4532/R |
| 300 | 300 SX | 95 | 520 | 114L | C4531 | 13 | 12-17 | A4532/R | 50 | 38-46/47-53 | B4532/R |
| 350 | 350 EXC-F | 12- | 520 | 118L | C4531 | 14 | 12-17 | A4532/R | 52 | 38-46/47-53 | B4532/R |
| 350 | 350 Freeride | 12-15 | 520 | 110L | C4531 | 11 | 12-17 | 特注製作※P85参照 | 48 | 歯数変更可 | X |
| 350 | 350 Freeride | 16- | 520 | 110L | C4531 | 12 | 12-17 | 特注製作※P85参照 | 48 | 歯数変更可 | X |
| 350 | 350 GS | 87 | 520 | 114L | C4531 | 14 | 12-17 | A4531 | 48 | | X |
| 350 | 350 GS | 89 | 520 | 114L | C4531 | 14 | 12-17 | A4531 | 50 | | X |
| 350 | 350 SX-F | 11- | 520 | 118L | C4531 | 14 | 12-17 | A4532/R | 50 | 38-46/47-53 | B4532/R |
| 360 | 360 GS/SX | 96-98 | 520 | 114L | C4531 | 13 | 12-17 | A4532/R | 50 | 38-46/47-53 | B4532/R |
| 380 | 380 EXC | 00-02 | 520 | 118L | C4531 | 14 | 12-17 | A4532/R | 50 | 38-46/47-53 | B4532/R |
| 380 | 380 MX | 00- | 520 | 114L | C4531 | 14 | 12-17 | A4532/R | 50 | 38-46/47-53 | B4532/R |
| 390 | 390 Adventure | 20- | 520 | 118L | | 15 | | A4539 | 45 | 42-46 | X |
| 390 | 390 DUKE | 13- | 520 | 112L | | 15 | | A4539 | 45 | 42-46 | X |
| 390 | 390 DUKE | 20- | 520 | 118L | | 15 | | A4539 | 45 | 42-46 | X |
| 390 | 390 DUKE | 24- | | | | | | | | | |
| 390 | 390 RC | 14-19 | 520 | 112L | | 15 | | A4539 | 45 | 42-46 | X |
| 390 | 390 RC | 20/21 | 520 | 118L | | 15 | | A4539 | 45 | 42-46 | X |
| 390 | 390 RC | 22- | 520 | 112L | | 15 | | A4539 | 44 | 42-46 | X |
| 400 | 400 EXC | 00-06 | 520 | 114L | C4531 | 14 | 12-17 | A4532/R | 50 | 38-46/47-53 | B4532/R |
| 400 | 400 LC4 | 93 | 520 | 116L | C4532 | 14 | 13-17 | A4532/R | 48 | 38-46/47-53 | B4532/R |
| 400 | 400 LC4 | 94-00 | 520 | 114L | C4532 | 14 | 13-17 | A4532/R | 50 | 38-46/47-53 | B4532/R |
| 400 | 400 LC4-E | 99 | 520 | 112L | C4532 | 15 | 13-17 | A4532/R | 45 | 38-46/47-53 | B4532/R |
| 400 | 400 SX Racing | 00- | 520 | 114L | C4531 | 14 | 12-17 | A4532/R | 50 | 38-46/47-53 | B4532/R |
| 440 | 440 SX | 94 | 520 | 114L | C4531 | 14 | 12-17 | A4532/R | 50 | 38-46/47-53 | B4532/R |
| 450 | 450 EXC | 03-12 | 520 | 118L | C4531 | 15 | 12-17 | A4532/R | 45 | 38-46/47-53 | B4532/R |
| 450 | 450 EXC/F | 13-17 | 520 | 118L | C4531 | 14 | 12-17 | A4532/R | 52 | 38-46/47-53 | B4532/R |
| 450 | 450 SMR | 08-14 | 520 | 118L | C4531 | 14 | 12-17 | A4532/R | 48 | 38-46/47-53 | B4532/R |
| 450 | 450 SMR/SMC | 04-07 | 520 | 120L | C4531 | 14 | 12-17 | A4532/R | 45 | 38-46/47-53 | B4532/R |
| 450 | 450 SX-F | 07-12 | 520 | 116L | C4531 | 14 | 12-17 | A4532/R | 52 | 38-46/47-53 | B4532/R |
| 450 | 450 SX-F | 13-15 | 520 | 118L | C4531 | 14 | 12-17 | A4532/R | 50 | 38-46/47-53 | B4532/R |
| 450 | 450 SX-F | 16- | 520 | 118L | C4531 | 13 | 12-17 | A4532/R | 48 | 38-46/47-53 | B4532/R |
| 500 | 500 EXC/F | 12- | 520 | 118L | C4531 | 13/14 | 12-17 | A4532/R | 50 | 38-46/47-53 | B4532/R |
| 500 | 500 GS4 TEMPS | | 520 | 112L | 特注製作※P85参照 | 20 | 歯数変更可 | 特注製作※P85参照 | 48 | 歯数変更可 | X |
| 500 | 500 MX | 85-88 | 520 | 116L | C4531 | 13 | 12-17 | A4531 | 50 | | X |
| 500 | 500 MX | 89 | 520 | 114L | C4531 | 14 | 12-17 | A4531 | 50 | | X |
| 500 | 500 MX | 90 | 520 | 116L | C4531 | 14 | 12-17 | A4531 | 50 | | X |
| 500 | 500 SX | 95 | 520 | 114L | C4531 | 14 | 12-17 | A4532/R | 50 | 38-46/47-53 | B4532/R |
| 505 | 505 SX-F | 08 | 520 | 116L | C4531 | 14 | 12-17 | A4532/R | 52 | 38-46/47-53 | B4532/R |
| 520 | 520 EXC | 99-02 | 520 | 118L | C4531 | 14 | 12-17 | A4532/R | 48/50 | 38-46/47-53 | B4532/R |
| 520 | 520 SX | 99-02 | 520 | 118L | C4531 | 14 | 12-17 | A4532/R | 48 | 38-46/47-53 | B4532/R |
| 525 | 525 EXC | 03-07 | 520 | 118L | C4531 | 15 | 12-17 | A4532/R | 45 | 38-46/47-53 | B4532/R |



※価格表はP75～P84をご参照ください

## ザム・ジャパンスプロケット適合表

各RANGE（丁数）はSTD外の装着を保証するものではありません。必ず現車でご確認下さい。
予告なく仕様変更を行う場合がございます。あらかじめご了承下さい。

XAMリアスプロケット部番（置換え）　スチールは丁数に限定あります
クラシック（ゴールド）　A○○○○—
プレミアム（ハードタイプ）　A○○○○X/R
スチールクラシック（シルバー）　B○○○○—
スチールタフライト（レインボー）　B○○○○R

| | MODEL | | Chain | | Front Sprocket | | | Rear Sprocket | | | |
|---|---|---|---|---|---|---|---|---|---|---|---|
| C/C | MODEL | YEAR | PITCH | LINKS | XAM PARTS NO. | STD | RANGE | XAM PARTS NO. | STD | RANGE | Steel |
| 525 | 525 SX | 03-06 | 520 | 118L | C4531 | 14 | 12-17 | A4532/R | 48 | 38-46/47-53 | B4532/R |
| 530 | 530 EXC | 08-11 | 520 | 118L | C4531 | 15 | 12-17 | A4532/R | 45 | 38-46/47-53 | B4532/R |
| 540 | 540 EXC | 00 | 520 | | C4531 | 14 | 12-17 | A4532/R | 50 | 38-46/47-53 | B4532/R |
| 540 | 540 GS | 98- | 520 | 114L | C4532 | 15 | 13-17 | A4532/R | 50 | 38-46/47-53 | B4532/R |
| 600 | 600 GS LC4 | -89 | 520 | 110L | C4531 | 15 | 12-17 | A4531 | 45 | | X |
| 600 | 600 GS LC4 | 90 | 520 | 114L | C4532 | 15 | 13-17 | 特注製作※P85参照 | 48 | 歯数変更可 | X |
| 600 | 600 LC4 | 91-93 | 520 | 116L | C4532 | 15 | 13-17 | A4532/R | 48 | 38-46/47-53 | B4532/R |
| 600 | 600 MX LC4 | -89 | 520 | 114L | C4531 | 14 | 12-17 | A4531 | 52 | | X |
| 600 | 600 MX LC4 | 90 | 520 | 116L | C4532 | 15 | 13-17 | 特注製作※P85参照 | 50 | 歯数変更可 | X |
| 620 | 620 DUKE | 94-98 | 520 | 106L | C4532 | 17 | 13-17 | A4532/R | 38 | 38-46/47-53 | B4532/R |
| 620 | 620 GS LC4 | 94-98 | 520 | 114L | C4532 | 15 | 13-17 | A4532/R | 50 | 38-46/47-53 | B4532/R |
| 620 | 620 GS/SX LC4 | 94- | 520 | 114L | C4532 | 15 | 13-17 | A4532/R | 50 | 38-46/47-53 | B4532/R |
| 625 | 625 LC4 | 02- | 520 | | C4532 | 16 | 13-17 | A4532/R | 42 | 38-46/47-53 | B4532/R |
| 625 | 625 SMC | 04 | 520 | | C4532 | 16 | 13-17 | A4532/R | 38 | 38-46/47-53 | B4532/R |
| 625 | 625 SXC | 03-06 | 520 | | C4532 | 16 | 13-17 | A4532/R | 40 | 38-46/47-53 | B4532/R |
| 640 | 640 DUKE | 99- | 520 | 106L | C4532 | 16 | 13-17 | A4532/R | 38 | 38-46/47-53 | B4532/R |
| 640 | 640 LC4 E | 00- | 520 | 110L | C4532 | 16 | 13-17 | A4532/R | 42 | 38-46/47-53 | B4532/R |
| 640 | 640 LC4 SUPERMOTARD | 99- | 520 | 108L | C4532 | 17 | 13-17 | A4532/R | 40 | 38-46/47-53 | B4532/R |
| 660 | 660 SMC | 02-04 | 520 | 110L | C4532 | 16 | 13-17 | A4532/R | 38 | 38-46/47-53 | B4532/R |
| 690 | 690 DUKE/R | 08- | 520 | 118L | C4532 | 16 | 13-17 | A4532/R | 40 | 38-46/47-53 | B4532/R |
| 690 | 690 SMC | 07- | 520 | 114L | C4532 | 16 | 13-17 | A4532/R | 42 | 38-46/47-53 | B4532/R |
| 690 | 690 SMR | 08- | 520 | 114L | C4532 | 16 | 13-17 | A4532/R | 40 | 38-46/47-53 | B4532/R |
| 790 | 790 DUKE | 18-23 | 520 | 118L | C4532 | 16 | 13-17 | A4532/R | 41 | 38-46/47-53 | B4532/R |
| 890 | 890 ADVENTURE/R | 21- | 520 | 118L | C4532 | 16 | 13-17 | A4532/R | 45 | 38-46/47-53 | B4532/R |
| 890 | 890 DUKE R | 20- | 520 | 118L | C4532 | 16 | 13-17 | A4532/R | 41 | 38-46/47-53 | B4532/R |
| 950 | 950 ADVENTURE | 03-06 | 525 | 118L | C5508 | 17 | 16/17 | 特注製作※P85参照 | 42 | 歯数変更可 | X |
| 990 | 990 ADVENTURE/S | 07- | 525 | 118L | C5508 | 17 | 16/17 | 特注製作※P85参照 | 42 | 歯数変更可 | X |
| 990 | 990 SM/SM R | 08-14 | 525 | 118L | C5508 | 17 | 16/17 | 特注製作※P85参照 | 41 | 歯数変更可 | X |
| 990 | 990 SUPER DUKE | 05- | 525 | 118L | C5508 | 16/17 | 16/17 | 特注製作※P85参照 | 38 | 歯数変更可 | X |
| 1050 | 1050 ADVENTURE | 15- | 525 | | C5508 | 17 | 16/17 | 特注製作※P85参照 | 42 | 歯数変更可 | X |
| 1190 | 1190 ADVENTURE/R | 13- | 525 | 108L | C5508 | 17 | 16/17 | 特注製作※P85参照 | 42 | 歯数変更可 | X |
| 1190 | 1190 SUPER ADVENTURE | 15- | 525 | | C5508 | 17 | 16/17 | 特注製作※P85参照 | 42 | 歯数変更可 | X |
| 1190 | 1190 RC8/R | 08- | 525 | 108L | C5508 | 17 | 16/17 | 特注製作※P85参照 | 37 | 歯数変更可 | X |
| 1190 | 1290 SUPER ADVENTURE/R/S/T | 15-22 | 525 | 118L | C5508 | 17 | 16/17 | 特注製作※P85参照 | 42 | 歯数変更可 | X |
| 1290 | 1290 SUPER DUKE/R/RR/GT | 14-22 | 525 | 112L | C5508 | 17 | 16/17 | 特注製作※P85参照 | 38 | 歯数変更可 | X |
| 1350 | 1390 SUPER ADVENTURE | | 525 | | | | | | | | X |
| | **LAVERDA** | | | | | | | | | | |
| 668 | 668 GHOST | | 520 | | 特注製作※P85参照 | 16 | 歯数変更可 | A4404 | | 36-47/48-51 | B4404R |
| 750 | 750 FORMULA | 99- | 520 | 110L | 特注製作※P85参照 | 16 | 歯数変更可 | A4404 | 43 | 36-47/48-51 | B4404R |
| 750 | 750 GHOST | | 520 | | 特注製作※P85参照 | 16 | 歯数変更可 | A4404 | | 36-47/48-51 | B4404R |
| 750 | 750 SPORT/ SS | 99- | 520 | 110L | 特注製作※P85参照 | 16 | 歯数変更可 | A4404 | 43 | 36-47/48-51 | B4404R |
| 750 | 750 STRIKE | 99- | 520 | 110L | 特注製作※P85参照 | 16 | 歯数変更可 | A4404 | 43 | 36-47/48-51 | B4404R |
| 750 | 750/1000 | | 530 | 106L | C6508 | 19 | 19 | | 40 | | |
| 800 | 800TTS | | 520 | | 特注製作※P85参照 | 16 | 歯数変更可 | A4404 | | 36-47/48-51 | B4404R |
| 1000 | 1000 JOTA | | 630 | 88L | 特注製作※P85参照 | 16 | 歯数変更可 | | 34 | | X |
| 1000 | 1000 RS/ GS | | 630 | 90L | 特注製作※P85参照 | 16 | 歯数変更可 | | 34 | | X |

※価格表はP75～P84をご参照ください

## ザム・ジャパンスプロケット適合表

各RANGE（丁数）はSTD外の装着を保証するものではありません。必ず現車でご確認下さい。
予告なく仕様変更を行う場合がございます。あらかじめご了承下さい。

XAMリアスプロケット部番（置換え）　スチールは丁数に限定あります
クラシック（ゴールド）　A○○○○—
プレミアム（ハードタイプ）　A○○○○X/R
スチールクラシック（シルバー）　B○○○○—
スチールタフライト（レインボー）　B○○○○R

| | MODEL | | Chain | | Front Sprocket | | | Rear Sprocket | | | |
|---|---|---|---|---|---|---|---|---|---|---|---|
| C/C | MODEL | YEAR | PITCH | LINKS | XAM PARTS NO. | STD | RANGE | XAM PARTS NO. | STD | RANGE | Steel |
| **MALAGUTI** | | | | | | | | | | | |
| 50 | 50XSM | 03- | 420 | 126L | C2504 | 11 | 11-14 | 特注製作※P85参照 | 45 | 歯数変更可 | X |
| 50 | 50XTM | 03- | 420 | 128L | C2504 | 11 | 11-14 | 特注製作※P85参照 | 48 | 歯数変更可 | X |
| 125 | 125X3M Enduro | 07/08 | 428 | | C3212P | 14 | 12-17 | 特注製作※P85参照 | 50 | 歯数変更可 | X |
| 125 | 125X3M Motard | 07/08 | 428 | | C3212P | 14 | 12-17 | 特注製作※P85参照 | 48 | 歯数変更可 | X |
| **MEGALLI** | | | | | | | | | | | |
| 250 | 250R | 11- | 520 | | | 13 | | | 39 | | X |
| **MONTESA** | | | | | | | | | | | |
| 250 | 250 COTA 4RT | 05- | 520 | | C4534 | 10 | 10 | A4103(A4305) | | 37-44/38-48 | (B4305) |
| | 310/311 COTA | | 520 | 98L | C4533 | 10 | 10 | A4536 | 40 | | X |
| 250 | 314/315R (RTL250R) | | 520 | 100L | C4501 | 10 | 10 | A4536 | 40 | | X |
| | 349COTA | | 520 | 98L | C4533 | 10 | 10 | | 38 | | |
| **MV AGUSTA** | | | | | | | | | | | |
| 750 | 750 BRUTALE | 01-02 | 520 | 108L | C4543 | 14 | 14/15 | A4509R※ | 41 | 36-45 | - |
| | ※別途キャリアが必要（品番：PCMV） | | | | | | | | | | |
| 750 | 750 F4 | 00- | 520 | 110L | C4543 | 14 | 14/15 | A4509R※ | 41 | 36-45 | - |
| | ※別途キャリアが必要（品番：PCMV） | | | | | | | | | | |
| 750 | 750 F4 S Evo/SENNA | 04/05 | 520 | 108L | C4544R | 15 | 14-16 | A4509R※ | 41 | 36-45 | - |
| | ※別途キャリアが必要（品番：PCMV） | | | | | | | | | | |
| 750 | 750 S BRUTALE | 04/05 | 520 | 108L | C4544R | 14 | 14-16 | A4509R※ | 41 | 36-45 | - |
| | ※別途キャリアが必要（品番：PCMV） | | | | | | | | | | |
| | 675/800 F3 | | 520 | | C4544R+SPACER | | 14-16 | 特注製作※P85参照 | | スプロケット部のみ | X |
| 800 | 800 BRUTALE/RR | | 525 | | | | | 特注製作※P85参照 | | スプロケット部のみ | X |
| 800 | 800 RIVALE | 14- | | | | | | 特注製作※P85参照 | | スプロケット部のみ | X |
| 800 | 800 STRADALE | 15- | | | | | | 特注製作※P85参照 | | スプロケット部のみ | X |
| 800 | 800 TURISMO VELOCE | 15- | | | | | | 特注製作※P85参照 | | スプロケット部のみ | X |
| 910 | 910 S/R BRUTALE | | 525 | 110L | C5545R | 15 | 15 | 特注製作※P85参照 | | スプロケット部のみ | X |
| 1000 | 1000 F4 | 05-06 | 525 | 108L | C5545R | 15 | 15 | 特注製作※P85参照 | | スプロケット部のみ | X |
| 1000 | 1000 F4 /R/RR/S | | 525 | | C5545R+SPACER | | | 特注製作※P85参照 | | スプロケット部のみ | X |
| 1078 | 1078 F4 RR | 09- | 525 | | | | | 特注製作※P85参照 | | スプロケット部のみ | X |
| 1090 | 1090 BRUTALE/R/RR | 10- | 525 | | | | | 特注製作※P85参照 | | スプロケット部のみ | X |
| **MZ** | | | | | | | | | | | |
| 660 | 660 SCORPION | 94-01 | 520 | | C4211 | | 14-16 | A4506 | | 35-44 | B4506 |
| **RIEJU** | | | | | | | | | | | |
| 125 | 125 Marathon Pro/SM | 09- | 428 | 136L | C3212P | 14 | 12-17 | 特注製作※P85参照 | 56 | 歯数変更可 | |
| 125 | 125 RS2 /Matrix/Naked/Pro | 06- | 428 | 126L | C3212P | 14 | 12-17 | 特注製作※P85参照 | 46 | 歯数変更可 | |
| 125 | 125 RS3 /Naked | 09- | 428 | 128L | C3212P | 14 | 12-17 | 特注製作※P85参照 | 48 | 歯数変更可 | |
| 125 | 125 SMX/Tango/Tango Pro | 05-09 | 428 | 128L | C3212P | 14 | 12-17 | 特注製作※P85参照 | 48 | 歯数変更可 | |
| **SACHS** | | | | | | | | | | | |
| 50 | MADASS 50 | | | | | | | | 53 | | |
| 50 | OPTIMA 50 | | | | | | | | | | |
| 125 | MADASS 125 | | 428 | | | 16 | | | 43 | | |
| 125 | SPIDER 125 | | | | | | | | | | |



※ 価格表はP75～P84をご参照ください

## ザム・ジャパンスプロケット適合表

各RANGE（丁数）はSTD外の装着を保証するものではありません。必ず現車でご確認下さい。
予告なく仕様変更を行う場合がございます。あらかじめご了承下さい。

XAMリアスプロケット部番（置換え）　スチールは丁数に限定あります
クラシック（ゴールド）　A○○○○—
プレミアム（ハードタイプ）　A○○○○X/R
スチールクラシック（シルバー）　B○○○○—
スチールタフライト（レインボー）　B○○○○R

| | MODEL | | Chain | | Front Sprocket | | | Rear Sprocket | | | |
|---|---|---|---|---|---|---|---|---|---|---|---|
| C/C | MODEL | YEAR | PITCH | LINKS | XAM PARTS NO. | STD | RANGE | XAM PARTS NO. | STD | RANGE | Steel |
| **SCORPA** | | | | | | | | | | | |
| 125 | SY125F | | 428 | | C3212P | | 12-17 | | | | |
| 125 | TY-S125F | 04 | 428 | 130L | C3212P | 11 | 12-17 | | | | |
| 250 | ST250 | 04 | 520 | 100L | C4201 | 10 | 10-14 | | 38 | | |
| 250 | SY250F | | 520 | | | | | | | | |
| 250 | SY250F (415con) | | 415 | | C1909R | | 9-12 | | 57 | | |
| **SHERCO** | | | | | | | | | | | |
| 125 | 125SE-R | | | | | | | | | | |
| 125 | 125ST | 16- | | | | | | | | | |
| 250 | 250SE-R | 14- | 520 | 114L | (C4541)※寸法確認 | 14 | 13 | A4303/A4302R | 49 | 37-47/48-50/47-53 | (B4302) |
| 300 | 300SE-R | 14- | 520 | 114L | (C4541)※寸法確認 | 14 | 13 | A4303/A4302R | 49 | 37-47/48-50/47-53 | (B4302) |
| **SURRON** | | | | | | | | | | | |
| | Light Bee S | | 420 | 42L/106L | 特注製作※P85参照 | 13/14 | | 特注製作※P85参照 | 30/48 | 歯数変更可 | |
| | Light Bee L1j | | 420 | 42L/106L | 特注製作※P85参照 | 13/14 | | 特注製作※P85参照 | 30/48 | 歯数変更可 | |
| | Light Bee L1e-c | | 420 | 42L/106L | 特注製作※P85参照 | 13/14 | | 特注製作※P85参照 | 30/48 | 歯数変更可 | |
| | Light Bee X | | 420 | 42L/106L | 特注製作※P85参照 | 13/14 | | 特注製作※P85参照 | 30/48 | 歯数変更可 | |
| | Strom Bee E | | 520 | 114L | - | 13 | | A4111/A4102R | 52 | 38-48/47-53 | B4111/4102R |
| | Strom Bee F | | 520 | 114L | - | 13 | | A4111/A4102R | 52 | 38-48/47-53 | B4111/4102R |
| | Ultra Bee X | | 520 | 96L | 特注製作※P85参照 | 13 | | 特注製作※P85参照 | 46 | 歯数変更可 | |
| | Ultra Bee T | | 520 | 96L | 特注製作※P85参照 | 13 | | 特注製作※P85参照 | 46 | 歯数変更可 | |
| **SWM** | | | | | | | | | | | |
| | GRAN MILANO 400/440 | 16- | | 110L | | 16 | | | 40 | | |
| | GRAN TURISMO 400/440 | 16- | | 108L | | 15 | | | 40 | | |
| 125 | OUTLAW125 | | 428 | | | 14 | | | 54 | | |
| 125 | RS125R | 17- | | 138L | | 14 | | | 58 | | |
| | SILVER VASE 400/440 | 16- | | 108L | | 15 | | | 40 | | |
| 125 | SM125R | 17- | | 136L | | 14 | | | 54 | | |
| **SYM** | | | | | | | | | | | |
| 250 | T2 | 12- | 520 | 110L | C4305P | 13 | 13-15 | | 35 | | |
| **TM** | | | | | | | | | | | |
| 80 | 80/85 MX/SMX | | 428 | | | 15/16 | | 特注製作※P85参照 | | 歯数変更可 | X |
| 85 | 80/85 MX/SMX | | 520 | | C4537 | 12 | 13 | 特注製作※P85参照 | | 歯数変更可 | X |
| 100 | 100 MX/SMX | | | | | | | 特注製作※P85参照 | | 歯数変更可 | X |
| 112 | 112 MX | | | | | | | 特注製作※P85参照 | | 歯数変更可 | X |
| 125 | 125 | 98/99 | 520 | 114L | C4537 | 13 | 13 | 特注製作※P85参照 | 51 | 歯数変更可 | X |
| 125 | 125 CROSS | 03/04 | 520 | 114L | 特注製作※P85参照 | 13 | 歯数変更可 | 特注製作※P85参照 | 51 | 歯数変更可 | X |
| 125 | 125 ENDURO | 00-04 | 520 | 114L | 特注製作※P85参照 | 13 | 歯数変更可 | 特注製作※P85参照 | 52 | 歯数変更可 | X |
| 125 | 125 MX/EN/SMR | | | | | | | 特注製作※P85参照 | | 歯数変更可 | X |
| 144 | 144 MX/EN | | | | | | | 特注製作※P85参照 | | 歯数変更可 | X |
| 250 | 250 CROSS | 01-04 | 520 | 116L | C4541 | 13 | 13 | 特注製作※P85参照 | 52 | 歯数変更可 | X |
| 250 | 250 ENDURO | | 520 | 116L | C4536 | 13 | 13 | 特注製作※P85参照 | 50 | 歯数変更可 | X |
| 250 | 250 ENDURO | -00 | 520 | 116L | C4541 | 13 | 13 | 特注製作※P85参照 | 50 | 歯数変更可 | X |

※ 価格表はP75～P84をご参照ください

## ザム・ジャパンスプロケット適合表

各RANGE（丁数）はSTD外の装着を保証するものではありません。必ず現車でご確認下さい。
予告なく仕様変更を行う場合がございます。あらかじめご了承下さい。

XAMリアスプロケット部番（置換え）　スチールは丁数に限定あります
クラシック（ゴールド）　A○○○○—
プレミアム（ハードタイプ）　A○○○○X/R
スチールクラシック（シルバー）　B○○○○—
スチールタフライト（レインボー）　B○○○○R

| | MODEL | | Chain | | Front Sprocket | | | Rear Sprocket | | | |
|---|---|---|---|---|---|---|---|---|---|---|---|
| C/C | MODEL | YEAR | PITCH | LINKS | XAM PARTS NO. | STD | RANGE | XAM PARTS NO. | STD | RANGE | Steel |
| 250 | 250 ENDURO | 02 | 520 | 116L | C4541 | 13 | 13 | 特注製作※P85参照 | 52 | 歯数変更可 | X |
| 250 | 250 ENDURO 4T | 03/04 | 520 | 116L | C4541 | 13 | 13 | 特注製作※P85参照 | 50 | 歯数変更可 | X |
| 250 | 250 MX/EN | | | | | | | 特注製作※P85参照 | | 歯数変更可 | X |
| 300 | 300 CROSS | 03/04 | 520 | 116L | C4536 | 13 | 13 | 特注製作※P85参照 | 51 | 歯数変更可 | X |
| 300 | 300 MX/EN/SMR | | | | | | | 特注製作※P85参照 | | 歯数変更可 | X |
| 400 | 400 CROSS/ENDURO 4T | 02-04 | 520 | 116L | C4536 | 13 | 13 | 特注製作※P85参照 | 50 | 歯数変更可 | X |
| 450 | 450 MX/EN 4T | | 520 | | | | | 特注製作※P85参照 | | 歯数変更可 | X |
| 530 | 530 MX/EN 4T | | 520 | | | | | 特注製作※P85参照 | | 歯数変更可 | X |
| **TRIUMPH** | | | | | | | | | | | |
| 400 | 400 SPEED | 24- | 520 | 104L | | 15 | | | 43 | | |
| 400 | 400X SCRAMBLER | 24- | 520 | 106L | | 14 | | | 43 | | |
| 600 | 600 DAYTONA | 03 | 525 | 108L | C5402 | 14 | 14-16 | A5303 | 45 | 38-48 | B5303 |
| 600 | 600 SPEED FOUR | 04 | 525 | 108L | C5402 | 15 | 14-16 | A5303 | 45 | 38-48 | B5303 |
| 600 | 600TT/600 SPEED FOUR | 03 | 525 | 106L | C5402 | 14 | 14-16 | A5303 | 42 | 38-48 | B5303 |
| 660 | 660 DAYTONA | 24- | | | | | | | | | |
| 660 | 660 Street Triple S | 17- | 525 | 118L | C5405/R | 16 | 14-17/17 | A5511 | 46 | 44-50 | X |
| 660 | 660 Tiger Sport | 22- | 520 | 120L | C4222 | 16 | 12-17 | A4533X | 51 | 45-50 | X |
| 660 | 660 TRIDENT | 21- | 520 | 120L | C4222 | 16 | 12-17 | A4533X | 51 | 45-50 | X |
| 675 | 675 DAYTONA | 06- | 525 | 116L | C5405/R | 16 | 14-17/17 | A5511 | 47 | 44-50 | X |
| 675 | 675 DAYTONA | 13- | 525 | | | 15 | | A5511 | 47 | 44-50 | X |
| 675 | 675 DAYTONA (520con) | 06- | 520 | 116L | C4416R | 16 | 13-17 | A4533X | 47 | 45-50 | X |
| 675 | 675 STREET TRIPLE/R | 07- | 525 | 116L | C5405/R | 16 | 14-17/17 | A5511 | 47 | 44-50 | X |
| 675 | 675 STREET TRIPLE/R (520con) | 07- | 520 | 116L | C4416R | 16 | 13-17 | A4533X | 47 | 45-50 | X |
| 675 | 675 STREET TRIPLE85 | 13 | 525 | 118L | C5405/R | 16 | 14-17/17 | A5511 | 47 | 44-50 | |
| 750 | 750 DAYTONA | 91-93 | 530 | 114L | C6507 | 17 | 17-19 | A6105 | 48 | 38-46 | B6105 |
| 750 | 750 TRIDENT | 91-98 | 530 | 114L | C6507 | 17 | 17-19 | A6105 | 48 | 38-46 | B6105 |
| 765 | 765 STREET TRIPLE/R/S/RS | 17- | 525 | 118L | C5405/R | 16 | 14-17/17 | A5511 | 46 | 44-50 | |
| 800 | 800 BONNEVILLE | 02-06 | 525 | 104L | C5510 | 17 | 16-18 | | 42/43 | | |
| 800 | 800 SPEED MASTER | 04 | 525 | 112L | C5510 | 16 | 16-18 | A6105 | 42 | 38-46 | B6105 |
| 800 | 800 TIGER/XC/XCX/XCA | 11-20 | 525 | 122/124L | C5405/R | 16 | 14-17/17 | A5511 | 50 | 44-50 | X |
| 850 | 850 Tiger Sport | 21- | 525 | 122L | C5405/R | 16 | 14-17/17 | | 50 | | |
| 865 | 865 (520con) | 06-15 | 520 | 112L | C4535R | 18 | 16-19 | A4118※取付穴拡大要 | 42 | 35-48 | B4118※取付穴拡大要 |
| 865 | 865 BONNEVILLE/SE/T100/THRUXTON（空冷） | 06-15 | 525 | 104L | C5510 | 18 | 16-18 | A5303 | 43 | 38-48 | B5303 |
| 865 | 865 SPEED MASTER | 06-15 | 525 | 112L | C5510 | 18 | 16-18 | A5105 | 42 | 35-48 | B5105/R |
| 865 | 865 SPEED MASTER | 16- | 520 | 112L | C4535R | 18 | 16-19 | A4118※取付穴拡大要 | 42 | 35-48 | B4118※取付穴拡大要 |
| 900 | 900 ADVENTURER | 96/97 | 530 | 112L | C6507 | 17 | 17-19 | A6105 | 43 | 38-46 | B6105 |
| 900 | 900 ADVENTURER | 98-01 | 530 | 114L | C6507 | 18 | 17-19 | A6105 | 43 | 38-46 | B6105 |
| 900 | 900 BONNEVILLE T100（水冷） | 17- | 520 | 102L | | 17 | | A4533X | 41 | 45-50 | X |
| 900 | 900 DAYTONA | 93 | 530 | 112L | C6507 | 17 | 17-19 | A6105 | 46 | 38-46 | B6105 |
| 900 | 900 DAYTONA | 94-96 | 530 | 110L | C6507 | 17 | 17-19 | A6105 | 43 | 38-46 | B6105 |
| 900 | 900 LEGEND TT | 99/00 | 530 | 114L | C6507 | 17 | 17-19 | A6105 | 43 | 38-46 | B6105 |
| | 900 SPEED TWIN | | | | | | | | | | |
| 900 | 900 SPEED TRIPLE | 94-96 | 530 | 110L | C6507 | 17 | 17-19 | A6105 | 43 | 38-46 | B6105 |
| 900 | 900 SPRINT | 93/94 | 530 | 112L | C6507 | 17 | 17-19 | A6105 | 46 | 38-46 | B6105 |
| 900 | 900 SPRINT | 95/96 | 530 | 110L | C6507 | 17 | 17-19 | A6105 | 43 | 38-46 | B6105 |
| 900 | 900 STREET SCRAMBLER | 16- | 520 | 102L | | 17 | | A4533X | 41 | 45-50 | X |
| 900 | 900 STREET TWIN | 16- | 520 | 102L | | 17 | | A4533X | 41 | 45-50 | X |



※価格表はP75～P84をご参照ください

## ザム・ジャパンスプロケット適合表

各RANGE（丁数）はSTD外の装着を保証するものではありません。必ず現車でご確認下さい。
予告なく仕様変更を行う場合がございます。あらかじめご了承下さい。

XAMリアスプロケット部番（置換え）　スチールは丁数に限定あります
クラシック（ゴールド）　A○○○○—
プレミアム（ハードタイプ）　A○○○○X/R
スチールクラシック（シルバー）　B○○○○—
スチールタフライト（レインボー）　B○○○○R

| | MODEL | | Chain | | Front Sprocket | | | Rear Sprocket | | | |
|---|---|---|---|---|---|---|---|---|---|---|---|
| C/C | MODEL | YEAR | PITCH | LINKS | XAM PARTS NO. | STD | RANGE | XAM PARTS NO. | STD | RANGE | Steel |
| 900 | 900 THRUXTON | 04-06 | 525 | 104L | C5510 | 18 | 16-18 | A5303 | 43 | 38-48 | B5303 |
| 900 | 900 THUNDERBIRD | 94- | 530 | 110L | C6507 | 17 | 17-19 | A6105 | 43 | 38-46 | B6105 |
| 900 | 900 THUNDERBIRD SPORT | 98-04 | 530 | 114L | C6507 | 17 | 17-19 | A6105 | 43 | 38-46 | B6105 |
| 900 | 900 TIGER | 93-98 | 530 | 114L | C6507 | 18 | 17-19 | A6105 | 48 | 38-46 | B6105 |
| 900 | 900 TIGER | 99-01 | 530 | 114L | C6507 | 18 | 17-19 | A6105 | 48 | 38-46 | B6105 |
| 900 | 900 TIGER | 20 | 525 | | C5405/R | 16 | 14-17/17 | | 50 | | |
| 900 | 900 TRIDENT | 92-94 | 530 | 112L | C6507 | 17 | 17-19 | A6105 | 46 | 38-46 | B6105 |
| 900 | 900 TROPHY | 92/93 | 530 | 112L | C6507 | 17 | 17-19 | A6105 | 46 | 38-46 | B6105 |
| 900 | 900 TROPHY | 94-99 | 530 | 110L | C6507 | 17 | 17-19 | A6105 | 43 | 38-46 | B6105 |
| 955 | 955i DAYTONA | 01/02 | 530 | 108L | C6507 | 19 | 17-19 | A6304 | 44 | 39-45 | B6504/B6304R |
| 955 | 955i DAYTONA | 99-01 | 530 | 106L | C6507 | 18 | 17-19 | 特注製作※P85参照 | 42 | 歯数変更可 | X |
| 955 | 955i DAYTONA | 03-06 | 530 | 106L | C6507 | 18 | 17-19 | 特注製作※P85参照 | 42 | 歯数変更可 | X |
| 955 | 955i SPRINT RS | 00-04 | 530 | 108L | C6507 | 19 | 17-19 | A6304 | 43 | 39-45 | B6504/B6304R |
| 955 | 955i SPRINT ST | 99-04 | 530 | 108L | C6507 | 18 | 17-19 | 特注製作※P85参照 | 43 | 歯数変更可 | X |
| 955 | 955i TIGER | 01-04 | 530 | 114L | C6507 | 18 | 17-19 | A6105 | 46 | 38-46 | B6105 |
| 955 | 955i TIGER | 05- | 530 | 114L | C6507 | 18 | 17-19 | A6304 | 46 | 39-45 | B6504/B6304R |
| | T509/ T595 | 97- | 530 | 108L | C6507 | 18 | 17-19 | 特注製作※P85参照 | 43 | 歯数変更可 | X |
| 1000 | 1000 TROPHY/ DAYTONA | 92 | 530 | 112L | C6507 | 17 | 17-19 | A6105 | 46 | 38-46 | B6105 |
| 1050 | 1050 SPEED TRIPLE | 05-11 | 530 | 106L | C6507 | 18 | 17-19 | 特注製作※P85参照 | 42 | 歯数変更可 | X |
| 1050 | 1050 SPEED TRIPLE/R | 12-18 | 530 | 108L | C6507 | 18 | 17-19 | 特注製作※P85参照 | 43 | 歯数変更可 | X |
| 1050 | 1050 SPRINT ST/GT | 05- | 530 | 106L | C6507 | 19 | 17-19 | 特注製作※P85参照 | 42 | 歯数変更可 | X |
| 1050 | 1050 TIGER /SE/ABS | 07- | 530 | 114L | C6507 | 18 | 17-19 | A6304 | 44 | 39-45 | B6504/B6304R |
| 1200 | 1200 BONNEVILLE T120 | 16- | 525 | 100L | | 17 | | A5511 | 37 | 44-50 | X |
| 1200 | 1200 DAYTONA | 94/95 | 530 | 110L | C6507 | 18 | 17-19 | A6105 | 43 | 38-46 | B6105 |
| 1200 | 1200 SCRAMBLER | 19- | 525 | 110L | | 16 | | A5511 | 44 | 44-50 | X |
| 1200 | 1200 SPEED TRIPLE RS/RR | 21- | 525 | 118L | | 17 | | | 44 | | |
| 1200 | 1200 SPEED TWIN | 19- | 525 | 102L | | 16 | | A5511 | 42 | 44-50 | X |
| 1200 | 1200 THRUXTON/R/RS | 16- | 525 | 100L | | 16 | | A5511 | 42 | 44-50 | X |
| 1200 | 1200 TIGER | 18- | | | | | | | | | |
| 1200 | 1200 TROPHY | 94/95 | 530 | 110L | C6507 | 18 | 17-19 | A6105 | 44 | 38-46 | B6105 |
| 1200 | 1200 TROPHY | 96-98 | 530 | 110L | C6507 | 18 | 17-19 | A6105 | 42 | 38-46 | B6105 |
| 1200 | 1200 TROPHY | 99-03 | 530 | 110L | C6507 | 18 | 17-19 | A6105 | 40 | 38-46 | B6105 |
| 1200 | 1200 TROPHY/ DAYTONA | 93 | 530 | 112L | C6507 | 18 | 17-19 | A6105 | 45 | 38-46 | B6105 |
| **VOR** | | | | | | | | | | | |
| 400 | 400 | 01 | 520 | 116L | C4528 | 14 | 12-17 | 特注製作※P85参照 | 50 | 歯数変更可 | X |
| | 501 | 99 | 520 | 116L | C4528 | 14 | 12-17 | 特注製作※P85参照 | 48 | 歯数変更可 | X |
| | 501 | 00/01 | 520 | 116L | C4528 | 14 | 12-17 | 特注製作※P85参照 | 48 | 歯数変更可 | X |
| | 530 | 02 | 520 | | C4528 | 14 | 12-17 | 特注製作※P85参照 | 48 | 歯数変更可 | X |
| **VOXAN** | | | | | | | | | | | |
| 1000 | 1000 CAFE RACER | 99 | 525 | 106L | C5545R | 17 | 15 | 特注製作※P85参照 | 39 | 歯数変更可 | X |
| 1000 | 1000 ROAD STER | 99 | 525 | 106L | C5545R | 18 | 15 | 特注製作※P85参照 | 40 | 歯数変更可 | X |

※価格表はP75～P84をご参照ください

# SPROCKET CONVERSION LIST

⚠ ご注意　※商品交換前に必ずお読みください。

## 交換作業の注意点

1.取付作業は整備認定工場又は国家資格を持つ専門のメカニックに依頼してください。
　また、車両メーカーの指示書に従って作業を行ってください。
2.スプロケット以外のパーツ（ホイールベアリング・カラー等）が所定の位置に装着されているか・損傷していないかをご確認ください。
3.ハブダンパーの損傷があると偏摩耗・異常摩耗の原因となりますので、装着前にご確認ください。
4.車両メーカーの指示書に準じて、適切なチェーンテンションの調整を行ってください。

## ダウンサイジングコンバートの注意点

1.コンバート商品につきましては基本的にレース用としてご使用ください。
2.ダウンサイジングコンバートの場合、純正チェーンサイズと比較してスプロケット・チェーンの消耗スピードが早まります。
3.ダウンサイジングコンバートをした際はスプロケット・チェーンの点検・清掃の頻度を増やしてください。

## アップサイジングコンバートの注意点

1.アップサイジングコンバートの場合はチェーン・スプロケットのピッチと幅が広がる為、
　ドライブスプロケットカバー・フレーム・スイングアームへの干渉が無いかご確認ください。
2.加速感、ライディング等の鈍化を感じる恐れがあります。
3.アップサイジングコンバートした場合、スプロケット・チェーンの剛性が上がる為、
　他の箇所（カウンターシャフト・ハブダンパー等）への負担がかかる恐れがあります。

### Conversion list for Rear Sprocket

| P/No.(アルミ) | Pitch | 415 | 420 | 428 | 520 | 525 | 530 | 532 | 630 | 備　考 |
|---|---|---|---|---|---|---|---|---|---|---|
| A1101 | 415 | original | A2101 | x | x | x | x | x | x | |
| A1109 | 415 | original | A2108 / A2109 | A3108 / 3109 | A4124 | x | x | x | x | A4124は取付穴11mm |
| A1401X | 415 | original | A2401 | x | x | x | x | x | x | |
| A1902X | 415 | original | x | A3403 | ※A4406 | ※A5203 | ※A6207 | x | x | ※一部品番 取付穴10mmのみ |
| A1905X | 415 | original | x | A3906 | A4404 | A5403 | A6402 | x | ※A8401 | ※一部品番 取付穴PCD104のみ |
| A1906X | 415 | original | x | x | A4125 | x | x | x | x | |
| A1907 | 415 | original | x | x | A4127 | x | x | x | x | |
| A2101 | 420 | A1101 | original | x | x | x | x | x | x | |
| A2107 | 420 | x | original | A3107 | x | x | x | x | x | |
| A2108 / 2109 | 420 | A1109 | original | A3108 / 3109 | A4124 | x | x | x | x | A4124は取付穴11mm |
| A2201 | 420 | x | original | A3205 | x | x | x | x | x | |
| A2401 | 420 | A1401X | original | x | x | x | x | x | x | |
| A3102 | 428 | x | x | original | A4108 | x | x | x | x | |
| A3107 | 428 | x | A2107 | original | x | x | x | x | x | |
| A3108 / 3109 | 428 | A1109 | A2108 / A2109 | original | A4124 | x | x | x | x | A4124は取付穴11mm |
| A3110 | 428 | x | x | original | A4131 | x | x | x | x | |
| A3204 | 428 | x | x | original | A4207 / A4206R | x | x | x | x | |
| A3205 | 428 | x | A2201 | original | x | x | x | x | x | |
| A3206 | 428 | x | x | original | A4120 / A4405 | A5106 | A6404 | x | x | 取付穴PCD136のみ共通 |
| A3207 | 428 | x | x | original | A4208 | x | A6204 | x | x | |
| A3303 | 428 | x | x | original | A4306 | A5301 | x | x | x | |
| A3402 | 428 | x | x | original | A4401/R | x | x | x | x | |
| A3403 | 428 | A1902X | x | original | ※A4406 | ※A5203 | ※A6207 | x | x | ※一部品番 取付穴10mmのみ |
| A3901X | 428 | x | x | original | A4537X | A5512X | A6510 | x | x | |
| A3905X | 428 | x | x | original | A4122X | A5110 | A6107 | x | x | |
| A3906 | 428 | A1905 | x | original | A4404 | A5403 | A6402 | x | ※A8401 | ※一部品番 取付穴PCD104のみ |

※ コンバートの無い品番はこのリストには載っていません。





# SPROCKET CONVERSION LIST

### Conversion list for Rear Sprocket

| P/No.(アルミ) | Pitch | 415 | 420 | 428 | 520 | 525 | 530 | 532 | 630 | 備　考 |
|---|---|---|---|---|---|---|---|---|---|---|
| A4108 | 520 | x | x | A3102 | original | x | x | x | x | |
| A4116 | 520 | x | x | x | original | A5102 | x | x | x | |
| A4117 | 520 | x | x | x | original | A5202/5104 | A6206 | A7201 | x | |
| A4118 | 520 | x | x | x | original | A5105/5107 | A6105 | x | x | A4118取付穴10mmのみ/A5107取付穴12mmのみ |
| A4119 | 520 | x | x | x | original | A5108 | A6104 | x | x | |
| A4120 | 520 | x | x | A3206 | original/A4405 | A5106 | A6404 | x | x | 取付穴PCD136のみ共通 |
| A4120 | 520 | x | x | x | original | A5106 | x | x | x | 取付穴PCD138のみ共通 |
| A4121X | 520 | x | x | x | original | A5109X | x | x | x | |
| A4122X | 520 | x | x | A3905X | original | A5110 | A6107 | x | x | |
| A4124 | 520 | A1109 | A2108/A2109 | original | A4124 | x | x | x | x | A4124は取付穴11mm |
| A4125 | 520 | A1906X | x | x | original | x | x | x | x | |
| A4127 | 520 | A1907 | x | x | original | x | x | x | x | |
| A4131 | 520 | x | x | A3110 | original | x | x | x | x | |
| A4205 | 520 | x | x | x | original | ※A5201 | ※A6205 | x | x | ※一部品番　6Hのみ |
| A4206R | 520 | x | x | A3204 | original/A4207 | x | x | x | x | |
| A4207 | 520 | x | x | A3204 | original/A4206R | x | x | x | x | |
| A4208 | 520 | x | x | A3207 | original | x | A6204 | x | x | |
| A4306 | 520 | x | x | A3303 | original | A5301 | A6303 | x | x | |
| A4307 | 520 | x | x | x | original | x | A6301 | x | x | |
| A4308 | 520 | x | x | x | original | A5302 | A6302 | A7301 | x | |
| A4309X | 520 | x | x | x | original | A5303 | A6304 | x | x | 取付穴10mmのみ共通 |
| A4401/R | 520 | x | x | A3402 | original | x | x | x | x | |
| A4403 | 520 | x | x | x | original | A5401 | A6401 | x | x | A6401 裏面段加工有り |
| A4404 | 520 | A1905 | x | A3906 | original | A5403 | A6402 | x | ※A8401 | ※一部品番　取付穴PCD104のみ |
| A4405 | 520 | x | x | A3206 | original | A5402 | A6404 | x | x | 取付穴PCD136のみ共通 |
| A4405 | 520 | x | x | x | original | A5402 | A6404 | x | x | |
| A4406 | 520 | A1902X | x | A3403 | original | ※A5203 | ※A6207 | x | x | ※一部品番 取付穴10mmのみ |
| A4503X | 520 | x | x | x | original | A5502X | x | x | x | |
| A4506 | 520 | x | x | x | original | x | A6501 | x | x | |
| A4507 | 520 | x | x | x | original | A5507 | x | x | x | |
| A4509R | 520 | x | x | x | original | A5506R | x | x | x | スプロケットキャリアPCD1/2が必要 |
| A4510 | 520 | x | x | x | original | A5509 | x | x | x | |
| A4511R | 520 | | | | original | A5110R | | | | スプロケットキャリアPCD3/4が必要 |
| A4512 | 520 | x | x | x | original | A5513 | x | x | x | |
| A4537X | 520 | x | x | A3901X | original | A5512X | A6510 | x | x | |
| A4702 | 520 | x | x | x | original | x | A6703 | x | x | |
| A5102 | 525 | x | x | x | A4116 | original | x | x | x | |
| A5105 / 5107 | 525 | x | x | x | A4118 | original | A6105 | x | x | A4118取付穴10mmのみ/A5107取付穴12mmのみ |
| A5106 | 525 | x | x | A3206 | A4120/A4405 | original | A6404 | x | x | 取付穴PCD136のみ共通 |
| A5106 | 525 | x | x | x | A4120/× | original | x | x | x | 取付穴PCD138のみ共通 |
| A5108 | 525 | x | x | x | A4119 | original | A6104 | x | x | |
| A5109X | 525 | x | x | x | A4121X | original | x | x | x | |
| A5110 | 525 | x | x | A3905X | A4122X | original | A6107 | x | x | |
| A5111 | 525 | x | x | x | x | original | A6108 | x | x | |
| A5201 | 525 | x | x | x | A4205 | original | ※A6205 | x | x | ※一部品番　6Hのみ |
| A5202 / 5104 | 525 | x | x | x | A4117 | original | A6206 | A7201 | x | |
| A5203 | 525 | A1902X | x | A3403 | ※A4406 | original | ※A6207 | x | x | ※一部品番 取付穴10mmのみ |
| A5301 | 525 | x | x | A3303 | A4306 | original | A6303 | x | x | |
| A5302 | 525 | x | x | x | A4308 | original | A6302 | A7301 | x | |
| A5303 | 525 | x | x | x | A4309X | original | A6304 | x | x | 取付穴10mmのみ共通 |
| A5401 | 525 | x | x | x | A4403 | original | A6401 | x | x | A6401 裏面段加工有り |

※ コンバートの無い品番はこのリストには載っていません。



HONDA YAMAHA SUZUKI KAWASAKI 外国車 コンバート オフセットフロント レーシングホイール リア価格表 フロント価格表 特注スプロケット

# SPROCKET CONVERSION LIST

## Conversion list for Rear Sprocket

| P/No.(アルミ) | Pitch | 415 | 420 | 428 | 520 | 525 | 530 | 532 | 630 | 備　考 |
|---|---|---|---|---|---|---|---|---|---|---|
| A5402 | 525 | x | x | A3206 | A4405 | original | A6404 | x | x | 取付穴PCD136のみ共通 |
| A5402 | 525 | x | x | x | A4405 | original | A6404 | x | x | |
| A5403 | 525 | A1905 | x | A3906 | A4404 | original | A6402 | x | ※A8401 | ※一部品番　取付穴PCD104のみ |
| A5502X | 525 | x | x | x | A4503X | original | x | x | x | |
| A5506R | 525 | x | x | x | A4509R | original | x | x | x | スプロケットキャリアPCD1/2が必要 |
| A5507 | 525 | x | x | x | A4507 | original | x | x | x | |
| A5509 | 525 | x | x | x | A4510 | original | x | x | x | |
| A5510R | 525 | x | x | x | A4511R | original | x | x | x | スプロケットキャリアPCD3/4が必要 |
| A5512X | 525 | x | x | A3901X | A4537X | original | A6510 | x | x | |
| A5513 | 525 | x | x | x | A4512 | original | x | x | x | |
| A6104 | 530 | x | x | x | A4119 | A5108 | original | x | x | |
| A6105 | 530 | x | x | x | A4118 | A5105/5107 | original | x | x | A4118取付穴10mmのみ/A5107取付穴12mmのみ |
| A6107 | 530 | x | x | A3905X | A4122X | A5110 | original | x | x | |
| A6108 | 530 | x | x | x | x | A5111 | original | x | x | |
| A6204 | 530 | x | x | A3207 | A4208 | x | original | x | x | |
| A6205 | 530 | x | x | x | A4205 | ※A5201 | original | x | x | ※一部品番 6Hのみ |
| A6206 | 530 | x | x | x | A4117 | A5202/5104 | original | A7201 | x | |
| A6207 | 530 | A1902X | x | A3403 | ※A4406 | ※A5203 | original | x | x | 一部品番 取付穴10mmのみ |
| A6301 | 530 | x | x | x | A4307 | x | original | x | x | |
| A6302 | 530 | x | x | x | A4308 | A5302 | original | A7301 | x | |
| A6303 | 530 | x | x | A3303 | A4306 | x | original | A7302 | A8301 | |
| A6304 | 530 | x | x | x | A4309X | A5303 | original | x | x | 取付穴10mmのみ共通 |
| A6401 | 530 | x | x | x | A4403 | A5401 | original | x | x | A6401　裏面段加工有り |
| A6402 | 530 | A1905 | x | A3906 | A4404 | A5403 | original | x | ※A8401 | ※一部品番 取付穴PCD104のみ |
| A6403 | 530 | x | x | x | x | x | original | x | A8402 | |
| A6404 | 530 | x | x | A3206 | A4120/A4405 | A5402 | original | x | x | 取付穴PCD136のみ共通 |
| A6404 | 530 | x | x | x | A4405 | A5402 | original | x | x | |
| A6405 | 530 | x | x | x | x | x | original | A7401 | x | |
| A6406 | 530 | x | x | x | x | x | original | x | x | |
| A6501 | 530 | x | x | x | A4506 | x | original | x | x | |
| A6510 | 530 | x | x | A3901X | A4537X | A5512X | original | x | x | |
| A6703 | 530 | x | x | x | A4702 | x | original | x | x | |
| A7201 | 532 | x | x | x | A4117 | A5202/5104 | A6206 | original | x | |
| A7301 | 532 | x | x | x | A4308 | A5302 | A6302 | original | x | |
| A7302 | 532 | x | x | A3303 | A4306 | x | A6303 | original | A8301 | |
| A7401 | 532 | x | x | x | x | x | A6405 | original | x | |
| A8301 | 630 | x | x | A3303 | A4306 | x | A6303 | A7302 | original | |
| A8401 | 630 | x | x | A3906 | A4404 | A5403 | A6402 | x | original | ※一部品番 取付穴PCD104のみ |
| A8402 | 630 | x | x | x | x | x | A6403 | x | original | |
| A9401 | 632 | x | x | x | x | x | A6406 | x | x | |
| P/No.(スチール) | Pitch | 415 | 420 | 428 | 520 | 525 | 530 | 532 | 630 | 備　考 |
| B3206/R | 525 | x | x | original | B4225 | x | x | x | x | |
| B3402 | 525 | x | x | original | B4401/R | x | x | x | x | |
| B4122R | 525 | x | x | x | original | B5110 | B6107 | x | x | |
| B4119/R | 525 | x | x | x | original | B5108/R | B6104/R | x | x | |
| B4225 | 525 | x | x | B3206/R | original | x | x | x | x | |
| B4401/R | 525 | x | x | B3402 | original | x | x | x | x | |
| B4404/R | 525 | x | x | x | original | B5403/R | B6410/R | x | x | |
| B4406/R | 525 | x | x | x | original | B5203/R | B6207/R | x | x | |
| B4910R | 525 | x | x | x | original | B5910R | B6910R | x | x | |
| B5108/R | 525 | x | x | x | B4119/R | original | B6104/R | x | x | |

※ コンパートの無い品番はこのリストには載っていません。



# SPROCKET CONVERSION LIST

## Conversion list for Rear Sprocket

| P/No.(スチール) | Pitch | 415 | 420 | 428 | 520 | 525 | 530 | 532 | 630 | 備　考 |
|---|---|---|---|---|---|---|---|---|---|---|
| B5110 | 525 | x | x | x | B4122R | original | B6107 | x | x | |
| B5203/R | 525 | x | x | x | B4406/R | original | B6207/R | x | x | |
| B5402 | 525 | x | x | x | x | original | B6404/R | x | x | |
| B5403/R | 525 | x | x | x | B4404/R | original | B6410/R | x | x | |
| B5910R | 525 | x | x | x | B4910R | original | B6910R | x | x | |
| B6104/R | 530 | x | x | x | B4119/R | B5108/R | original | x | x | |
| B6107 | 530 | x | x | x | B4122R | B5110 | original | x | x | |
| B6207/R | 530 | x | x | x | B4406/R | B5203/R | original | x | x | |
| B6404/R | 530 | x | x | x | x | B5402 | original | x | x | |
| B6410/R | 530 | x | x | x | B4404/R | B5403/R | original | x | x | |
| B6910R | 530 | x | x | x | B4910R | B5910R | original | x | x | |

## Conversion list for Front Sprocket

| P/No. | Pitch | 415 | 420 | 428 | 520 | 525 | 530 | 532 | 630 | 備　考 |
|---|---|---|---|---|---|---|---|---|---|---|
| C1101PR | 415 | original | C2101PR | C3101P | x | x | x | x | x | C3101P 厚み違い有 |
| C1103PR | 415 | original | C2104PR | C3108/3104 | C4108 | x | x | x | x | |
| C1104R | 415 | original | x | x | C4121 | x | x | x | x | |
| C1201 | 415 | original | x | C3203 | C4201 | x | x | x | x | 厚み違い有 |
| C1202PR | 415 | original | x | C3212P | x | x | x | x | x | |
| C1503 | 415 | original | C2504 | x | x | x | x | x | x | |
| C1901R | 415 | original | x | (C3404R) | C4421R | x | x | x | x | |
| C1903R | 416 | original | x | x | C4546 | x | x | x | x | |
| C1906R | 415 | original | x | C3911R | C4222 | x | x | x | x | |
| C2101PR | 420 | C1101PR | original | C3101P | x | x | x | x | x | 厚み違い有 |
| C2104PR | 421 | C1103PR | original | C3108/3104 | C4108 | x | x | x | x | |
| C2301 | 420 | x | original | C3301 | x | x | x | x | x | 厚み違い有 |
| C2401 | 420 | x | original | C3401 | x | x | x | x | x | 厚み違い有 |
| C2402 | 420 | x | original | C3401 | C4401 | x | x | x | x | |
| C2403 | 420 | x | original | C3201/C3305 | C4305P | x | x | x | x | 厚み違い有/C2403ネジ穴無し |
| C2504 | 420 | C1503 | original | x | x | x | x | x | x | |
| C3101P | 428 | C1101PR | C2101PR | original | x | x | x | x | x | C3101厚み違い有 |
| C3103 | 428 | x | x | original | C4101 | x | x | x | x | |
| C3105 | 428 | x | x | original | C4123/R | C5102 | x | x | x | |
| C3108 | 428 | x | C2104PR | original | C4108 | x | x | x | x | |
| C3201 | 428 | x | x | original | C4202 | x | x | x | x | 厚み違い有 |
| C3202 | 428 | x | x | original | C4202 | x | x | x | x | |
| C3203 | 428 | C1201 | x | original | C4201 | x | x | x | x | 厚み違い有 |
| (C3206) | 428 | x | x | original | x | C5301 | x | x | x | C5301取付穴無し |
| C3208 | 428 | x | x | original | C4208 | x | x | x | x | |
| C3209 | 428 | x | x | original | C4209R/C4220R | (C5201) | (C6203/C6409) | (C7201) | (C8402) | 厚み違い有 |
| C3212P | 428 | C1202PR | x | original | x | x | x | x | x | C3201/C3204/C3402/C3304/C3305代用 |
| C3301 | 428 | x | C2301 | original | x | x | x | x | x | 厚み違い有 |
| C3305 | 428 | x | C2403 | original | C4305P | x | x | x | x | 厚み違い有/C2403ネジ穴無し |
| C3401 | 428 | | C2402 | original | C4401 | x | x | x | x | |
| C3404R | 428 | x | x | original | C4415R | C5406R | C6304 | C7301 | C8406 | 厚み8.7mm |
| C3905R | 428 | x | x | original | C4901R | x | x | x | x | |
| C3907R | 428 | x | x | original | C4907R | C5111/R | x | x | x | |
| C3909R | 428 | x | x | original | C4416R | C5405 | x | x | x | 厚み7.2mm |
| C3911R | 428 | C1906R | x | original | C4222 | | | | | |
| C4101 | 520 | x | x | C3103 | original | x | x | x | x | |
| C4108 | 520 | x | x | C3108 | original | x | x | x | x | |

※ コンパートの無い品番はこのリストには載っていません。
※ フロントのコンパートはダウンコンパート / アップコンパートにより厚み / チェーンラインが変化する為、取扱いには注意が必要です。

# SPROCKET CONVERSION LIST

## Conversion list for Front Sprocket

| P/No. | Pitch | 415 | 420 | 428 | 520 | 525 | 530 | 532 | 630 | 備　考 |
|---|---|---|---|---|---|---|---|---|---|---|
| C4116 | 520 | x | x | x | original | x | C6102 | x | x | 厚み違い有 |
| C4122 | 520 | x | x | (C3108) | original | x | x | x | x | 厚み違い有 |
| C4123 | 520 | x | x | C3105 | original | C5102 | x | x | x | |
| C4124 | 520 | x | x | x | original | x | C6101 | x | x | 厚み違い有 |
| C4128 | 520 | x | x | x | original | x | C6106 | x | x | |
| C4129 | 520 | x | x | x | original | C5104 | x | x | x | |
| C4130R | 520 | x | x | x | original | C5106 | x | x | x | |
| C4131R | 520 | x | x | x | original | C5107R | x | x | x | |
| C4132R | 520 | x | x | x | original | C5113R | C6109 | x | x | |
| C4133R | 520 | x | x | x | original | C5109R | C6108 | x | x | |
| C4135 | 520 | x | x | x | original | x | C6101 | x | x | C4135中央 |
| C4201 | 520 | C1201 | x | C3203 | original | x | x | x | x | 厚み違い有 |
| C4202 | 520 | x | x | (C3202/3201) | original | x | x | x | x | 厚み違い有 |
| C4208 | 520 | x | x | C3208 | original | x | x | x | x | |
| C4209R | 520 | x | x | C3209 | original | (C5201) | (C6203) | (C7201) | (C8402) | 厚み違い有 |
| C4210 | 520 | x | x | x | original | x | C6205 | x | x | 厚み違い有 |
| C4220R | 520 | x | x | (C3209) | original | C5201 | (C6203/C6409) | (C7201) | (C8402) | 厚み違い有 |
| C4221R | 520 | x | x | x | original | C5203R | C6204 | C7202 | x | |
| C4222 | 520 | C1906R | x | C3911R | original | x | x | x | x | |
| C4223R | 520 | x | x | x | original | C5204R | x | x | x | |
| C4305P | 520 | x | x | C3305 | original | x | x | x | x | |
| C4307 | 520 | x | x | x | original | C5302 | C6301 | x | x | 厚み違い有 |
| C4308 | 520 | x | x | x | original | C5302 | C6301 | x | x | 厚み違い有 |
| C4312R | 520 | x | x | x | original | C5304R | C6303R | x | x | |
| C4401 | 520 | x | C2402 | C3401 | original | x | x | x | x | |
| C4406 | 520 | x | x | x | original | x | C6403 | x | x | |
| C4409R | 520 | x | x | x | original | C5402 | x | x | x | |
| C4410R | 520 | x | x | x | original | C5403 | x | x | x | |
| C4415R | 520 | x | x | C3404R | original | C5406R | C6304 | C7301 | C8406 | 厚み8.7mm |
| C4416R | 520 | x | x | C3909R | original | C5405 | x | x | x | 厚み7.2mm |
| C4419R | 520 | x | x | x | original | C5419R | C6405 | x | x | 厚み8.7mm |
| C4420R | 520 | x | x | x | original | C5407 | C6408 | x | C8403 | |
| C4421R | 520 | C1901R | x | (C3404R) | original | x | x | x | x | |
| C4508 | 520 | x | x | x | original/C4513R | C5505 | x | x | x | |
| C4513R | 520 | x | x | x | original/C4508 | C5505 | x | x | x | |
| C4515R | 520 | x | x | x | original | C5506R | x | x | x | |
| C4525R | 520 | x | x | x | original | C5507 | x | x | x | |
| C4535R | 520 | x | x | x | original | C5510 | C6507 | x | x | C5510厚み違い有 |
| C4546 | 520 | C1903R | x | x | original | x | x | x | x | |
| C4547R | 520 | x | x | x | original | C5513R | x | x | x | |
| C4548R | 520 | x | x | x | original | C5514R | x | x | x | |
| C4702 | 520 | x | x | x | original | x | C6701 | x | x | |
| C4901R | 520 | x | x | C3905R | original | x | x | x | x | |
| C4907R | 520 | x | x | C3907R | original | C5111/R | x | x | x | |
| C5102 | 525 | x | x | C3105 | C4123/R | original | x | x | x | |
| C5104 | 525 | x | x | x | C4129 | original | x | x | x | |
| C5106 | 525 | x | x | x | C4130R | original | x | x | x | |
| C5107R | 525 | x | x | x | C4131R | original | x | x | x | |
| C5109R | 525 | x | x | x | C4133R | original | C6108 | x | x | |
| C5111/R | 525 | x | x | C3907R | C4907R | original | x | x | x | |
| C5113R | 525 | x | x | x | C4132R | original | C6109 | x | x | |

※ コンパートの無い品番はこのリストには載っていません。
※ フロントのコンパートはダウンコンパート / アップコンパートにより厚み / チェーンラインが変化する為、取扱いには注意が必要です。





# SPROCKET CONVERSION LIST

## Conversion list for Front Sprocket

| P/No. | Pitch | 415 | 420 | 428 | 520 | 525 | 530 | 532 | 630 | 備　考 |
|---|---|---|---|---|---|---|---|---|---|---|
| C5114 | 525 | x | x | x | (C4133R) | C5114 | (C6108) | x | x | |
| C5201 | 525 | x | x | (C3209) | C4220R | original | C6203(C6409) | C7201 | C8402 | 厚み違い有 |
| C5203R | 525 | x | x | x | C4221R | original | C6204 | C7202 | x | |
| C5204R | 525 | x | x | x | C4223R | original | x | x | x | |
| C5301 | 525 | x | x | C3206 | x | original | x | x | x | C5301取付穴無し |
| C5302 | 525 | x | x | x | C4307/C4308 | original | C6301 | x | x | 厚み違い有 |
| C5304R | 525 | x | x | x | C4312R | original | C6303R | x | x | |
| C5401 | 525 | x | x | x | x | original | C6401 | x | x | |
| C5402 | 525 | x | x | x | C4409R | original | x | x | x | |
| C5403 | 525 | x | x | x | C4410R | original | x | x | x | |
| C5405 | 525 | x | x | C3909R | C4416R | original | x | x | x | 厚み7.2mm |
| C5406R | 525 | x | x | C3404R | C4415R | original | C6304 | C7301 | C8406 | 厚み8.7mm |
| C5407 | 525 | x | x | x | C4420R | original | C6408 | x | C8403 | |
| C5419R | 525 | x | x | x | C4419R | original | C6405 | x | x | 厚み8.7mm |
| C5505 | 525 | x | x | x | C4508/C4513R | original | x | x | x | |
| C5506 | 525 | x | x | x | C4515R | original | x | x | x | |
| C5507 | 525 | x | x | x | C4525R | original | x | x | x | |
| C5510 | 525 | x | x | x | C4535R | original | C6507 | x | x | C5510厚み違い有 |
| C5513R | 525 | x | x | x | C4547R | original | x | x | x | |
| C5514R | 525 | x | x | x | C4548R | original | x | x | x | |
| C6101 | 530 | x | x | x | C4135/C4124 | x | original | x | x | C4135中央 |
| C6102 | 530 | x | x | x | C4116 | x | original | x | x | 厚み違い有 |
| C6106 | 530 | x | x | x | C4128 | x | original | x | x | |
| C6108 | 530 | x | x | x | C4133R | C5109R | original | x | x | |
| C6109 | 530 | x | x | x | C4132R | C5113R | original | x | x | |
| C6110 | 530 | x | x | x | x | x | original | x | C8102 | |
| C6203 | 530 | x | x | C3209 | C4220R | C5201 | original | C7201 | C8402 | 厚み違い有 |
| C6204 | 530 | x | x | x | C4221R | C5203R | original | C7202 | x | |
| C6205 | 530 | x | x | x | C4210 | x | original | x | x | 厚み違い有 |
| C6301 | 530 | x | x | x | C4307/C4308 | C5302 | original | x | x | 厚み違い有 |
| C6303R | 530 | x | x | x | C4312R | C5304R | original | x | x | |
| C6304 | 530 | x | x | C3404R | C4415R | C5406R | original | C7301 | C8406 | 厚み8.7mm |
| C6401 | 530 | x | x | x | x | C5401 | original | x | x | |
| C6403 | 530 | x | x | x | (C4406) | x | original | x | x | |
| C6405 | 530 | x | x | x | C4419R | C5419R | original | x | x | 厚み8.7mm |
| C6406 | 530 | x | x | x | x | x | original | x | C8405 | |
| C6408 | 530 | x | x | x | C4420R | C5407 | original | x | C8403 | |
| C6409 | 530 | x | x | (C3209) | (C4220R) | (C5201) | original | (C7201) | C8402 | |
| C6507 | 530 | x | x | | C4535R | C5510 | original | | | C5510厚み違い有 |
| C6701 | 530 | x | x | x | C4702 | x | original | x | x | |
| C7201 | 532 | x | x | C3209 | C4220R | C5201 | C6203 | original | C8402 | 厚み違い有 |
| C7202 | 532 | x | x | x | C4221R | C5203R | C6204 | original | x | |
| C7301 | 532 | x | x | C3404R | C4415R | C5406R | C6304 | original | C8406 | 厚み8.7mm |
| C8102 | 630 | x | x | x | x | x | C6110 | x | original | |
| C8301 | 630 | x | x | x | C4415R+S | C5406R+S | C6304+S | C7301+S | original | |
| C8402 | 630 | x | x | (C3209) | (C4220R) | (C5201) | C6409 | (C7201) | original | |
| C8403 | 630 | x | x | x | C4420R | C5407 | C6408 | x | original | |
| C8404 | 630 | x | x | x | x | x | C6406S | x | original | |
| C8405 | 630 | x | x | x | x | x | C6406 | x | original | |
| C8406 | 630 | x | x | C3404R | C4415R | C5406R | C6304 | C7301 | original | 厚み8.7mm |
| | | | | | | | | | | |

※ コンパートの無い品番はこのリストには載っていません。
※ フロントのコンパートはダウンコンパート / アップコンパートにより厚み / チェーンラインが変化する為、取扱いには注意が必要です。

# OFFSET FRONT SPROCKET

## XAMオフセット フロントスプロケット 車種別対応表

| 車 種 | オフセット(mm) | サイズ | 設定丁数 | 新品番 | 価格(税抜) |
|---|---|---|---|---|---|
| **SUZUKI** | | | | | |
| GSX750S / R1100 / RD350A /B / SR400 / 500 / 750FX | 7 | 530 | 16/17 | C6801 | ¥7,500 |
| | 10 | 530 | 16/17 | C6802 | ¥7,500 |
| | 13 | 530 | 16/17 | C6803 | ¥7,500 |
| GSX1100S | 7 | 530 | 16/17 | C6801S | ¥8,500 |
| | 10 | 530 | 16/17 | C6802S | ¥8,500 |
| | 13 | 530 | 16/17 | C6803S | ¥8,500 |
| **KAWASAKI** | | | | | |
| Z1/1R/2/1000A1-4/H/Mk II /FZ750/FZR750 | 6 | 530 | 16/17 | C6804 | ¥7,500 |
| | 9 | 530 | 17 | C6805 | ¥7,500 |
| | 13 | 530 | 17 | C6806 | ¥7,500 |
| Z1000/1100GP/J/R/LOWSON/GPZ1100/ZRX1100/1200R/S | 5 | 530 | 17 | C6807S | ¥8,500 |
| | 8 | 530 | 17 | C6808S | ¥8,500 |
| | 10 | 530 | 17 | C6809S | ¥8,500 |
| GPZ750R /9 00R / ZZR1100D | 5 | 530 | 17 | C6807 | ¥7,500 |
| | 8 | 530 | 17 | C6808 | ¥7,500 |
| | 8 | 520 | 17 | C4814R | ¥6,500 |
| | 9 | 530 | 16 | C6811 | ¥7,500 |
| | 10 | 530 | 17 | C6809 | ¥7,500 |
| | 13 | 530 | 17 | C6812 | ¥7,500 |
| **YAMAHA** | | | | | |
| RZ250 / RZ350 | 10 | 520 | 16 | C4813 | ¥5,800 |
| FZ750 / FZR750 | 6 | 530 | 16/17 | C6804 | ¥7,500 |
| | 9 | 530 | 17 | C6805 | ¥7,500 |
| | 13 | 530 | 17 | C6806 | ¥7,500 |

## XAMオフセット フロントスプロケット 品番別対応表

| XAM品番 | 純正チェーンサイズ | コンバートサイズ | 4.5mm OFFSET | 5mm OFFSET | 6mm OFFSET | 7mm OFFSET | 8mm OFFSET | 9mm OFFSET | 10mm OFFSET | 13mm OFFSET |
|---|---|---|---|---|---|---|---|---|---|---|
| C6203 | 530 | 同じ | X | X | C6804 | X | X | C6805 | X | C6806 |
| C7201 | 532 | 530 | X | X | C6804 | X | X | C6805 | X | C6806 |
| C8301 | 630 | 530 | X | X | X | C6801S | X | X | C6802S | C6803S |
| C7301 | 532 | 530 | X | X | X | C6801 | X | X | C6802 | C6803 |
| C6404 | 530 | 同じ | X | X | X | C6801 | X | X | C6802 | C6803 |
| C6405 | 530 | 同じ | X | C6807 | X | X | C6808 | C6811 | C6809 | C6812 |
| C8402 | 630 | 530 | X | X | C6804 | X | X | C6805 | X | C6806 |
| C8403 | 630 | 530 | X | C6807S | X | X | C6808S | C6811S | C6809S | C6812S |
| C6408 | 530 | 同じ | X | C6807S | X | X | C6808S | C6811S | C6809S | C6812S |
| C6409 | 530 | 同じ | X | X | C6804 | X | X | C6805 | X | C6806 |
| C6304 | 530 | 同じ | X | X | X | C6801 | X | X | C6802 | C6803 |
| C6304S | 530 | 同じ | X | X | X | C6801S | X | X | C6802S | C6803S |
| C6205 | 530 | 520 | X | X | X | X | X | X | C4813 | X |
| C8406 | 630 | 530 | X | X | X | C6801 | X | X | C6802 | C6803 |

## XAMオフセット フロントスプロケット スペーサー 商品別対応表

| XAM品番 | 厚み(mm) | 対応XAMフロント品番 | 価格(税抜) |
|---|---|---|---|
| C6304-SPA | 4 | C3209 / 4209R / 4220R / 4222 / 4406 / 4415R / 4416R / 5201 / 5405 / 5406R<br>C6203 / 6304 / 6403 / 6404 / 6409 / 6801 / 6802 / 6803 / 7201 / 7301 / 8301 | ¥1,500 |
| C6807-SPA | 4.5 | C6405 / 6406 / 6407 / 6408 / 6807 / 6808 / 6809 / 6811 / 6812 / 8403 / 8405 | ¥2,200 |

掲載されていないモデル・歯数等につきましては、特別受注生産(ワンオフ)にて製作致します。詳しくは販売店または弊社までご連絡下さい。
※レース専用部品につき、一般公道での使用はしないで下さい。



# RACING WHEEL LINE

| モデル | チェーンサイズ | アルミ品番 | 設定歯数 | 価格(税抜) クラッシック/プレミアム | スチール品番 | 設定歯数 | 価格(税抜) タフライト |
|---|---|---|---|---|---|---|---|
| 旧DYMAG | 520 | 受注生産 | 歯数変更可 | 問い合わせ要 | — | — | — |
| | 525 | | | | — | — | — |
| | 530 | | | | — | — | — |
| 新DYMAG | 520 | A4405-/X | 36-48 | ¥10,500 / ¥11,500 | — | — | — |
| | 525 | A5402-/X | 36-46 | ¥12,000 / ¥13,000 | — | — | — |
| | 530 | A6404-/X | 38-47 | ¥13,000 / ¥14,000 | B6404R | 40 | ¥11,500 |
| | | | 48-52 | ¥14,000 / ¥15,000 | | | |
| MARCHE-SINI | 428 | A3901X | 47-59 | ¥12,000 | — | — | — |
| | 520 | A4537X | 36-47 | ¥11,500 | B4910R | 38-48 | ¥10,000 |
| | | | 48-50 | ¥12,000 | | | |
| | 525 | A5512X | 38-48 | ¥13,000 | B5910R | 37-48 | ¥12,000 |
| | 530 | A6510-/X | 38-48 | ¥13,000 / ¥14,000 | B6910R | 38-48 | ¥14,000 |
| OZ | 428 | A3901X | 47-59 | ¥12,000 | — | — | — |
| | 520 | A4537X | 36-47 | ¥11,500 | B4910R | 38-48 | ¥10,000 |
| | | | 48-50 | ¥12,000 | | | |
| | 525 | A5512X | 38-48 | ¥13,000 | B5910R | 37-48 | ¥12,000 |
| | 530 | A6510-/X | 38-48 | ¥13,000 / ¥14,000 | B6910R | 38-48 | ¥14,000 |
| MARVIC(5H) | | 受注生産 | 歯数変更可 | 問い合わせ要 | — | — | — |
| MARVIC(6H) | 520 | A4404-/X | 36-47 | ¥10,500 / ¥11,500 | B4404R | 38-46 | ¥9,500 |
| | | | 48-51 | ¥11,000 / ¥12,000 | | 48/50 | ¥10,500 |
| | 525 | A5403-/X | 37-48 | ¥12,000 / ¥13,000 | B5403R | 39-46 | ¥10,500 |
| | 530 | A6402-/X | 38-48 | ¥13,000 / ¥14,000 | B6410R | 38-46 | ¥11,500 |
| DUOMO | 520 | A4404-/X | 36-47 | ¥10,500 / ¥11,500 | B4404R | 38-46 | ¥9,500 |
| | | | 48-51 | ¥11,000 / ¥12,000 | | 48/50 | ¥10,500 |
| | 525 | A5403-/X | 37-48 | ¥12,000 / ¥13,000 | B5403R | 39-46 | ¥10,500 |
| | 530 | A6402-/X | 38-48 | ¥13,000 / ¥14,000 | B6410R | 38-46 | ¥11,500 |
| ENKEI | 520 | A4537X | 36-47 | ¥11,500 | B4910R | 38-48 | ¥10,000 |
| | | | 48-50 | ¥12,000 | | | |
| | 525 | A5512X | 38-48 | ¥13,000 | B5910R | 37-48 | ¥12,000 |
| | 530 | A6510-/X | 38-48 | ¥13,000 / ¥14,000 | B6910R | 38-48 | ¥14,000 |
| BBS | 520 | A4306-/X | 35-46 | ¥10,500 / ¥11,500 | — | — | — |
| | 530 | A6303-/X | 38-48 | ¥13,000 / ¥14,000 | B6303R | 43・45・48 | ¥11,500 |
| BST | 520 | A4537X | 36-47 | ¥11,500 | B4910R | 38-48 | ¥10,000 |
| | | | 48-50 | ¥12,000 | | | |
| | 525 | A5512X | 38-48 | ¥13,000 | B5910R | 37-48 | ¥12,000 |
| | 530 | A6510-/X | 38-48 | ¥13,000 / ¥14,000 | B6910R | 38-48 | ¥14,000 |
| BITO MAGTAN | 520 | A4404-/X | 36-47 | ¥10,500 / ¥11,500 | B4404R | 38-46 | ¥9,500 |
| | | | 48-51 | ¥11,000 / ¥12,000 | | 48/50 | ¥10,500 |
| | 525 | A5403-/X | 37-48 | ¥12,000 / ¥13,000 | B5403R | 39-46 | ¥10,500 |
| | 530 | A6402-/X | 38-48 | ¥13,000 / ¥14,000 | B6410R | 38-48 | ¥11,500 |
| GALE SPEED | 415 | A1905R | 52-57 | ¥11,000 | — | — | — |
| | 428 | A3904R | 48-62 | ¥12,000 | — | — | — |
| | 520 | A4404-/X | 36-47 | ¥10,500 / ¥11,500 | B4404R | 38-46 | ¥9,500 |
| | | | 48-51 | ¥11,000 / ¥12,000 | | 48/50 | ¥10,500 |
| | 525 | A5403-/X | 37-48 | ¥12,000 / ¥13,000 | B5403R | 39-46 | ¥10,500 |
| | 530 | A6402-/X | 38-48 | ¥13,000 / ¥14,000 | B6410R | 38-46 | ¥11,500 |
| PMC SWORD(旧スパイダータイプ) | | 受注生産 | 歯数変更可 | 問い合わせ要 | — | | |
| PMC SWORD ※取付部の厚み注意 | 520 | A4404-/X | 36-47 | ¥10,500 / ¥11,500 | B4404R | 38-46 | ¥9,500 |
| | | | 48-51 | ¥11,000 / ¥12,000 | | 48/50 | ¥10,500 |
| | 525 | A5403-/X | 37-48 | ¥12,000 / ¥13,000 | B5403R | 39-46 | ¥10,500 |
| | 530 | A6402-/X | 38-48 | ¥13,000 / ¥14,000 | B6410R | 38-46 | ¥11,500 |
| MORRIS(ハイポント) | 520 | A4404-/X | 36-47 | ¥10,500 / ¥11,500 | B4404R | 38-46 | ¥9,500 |
| | | | 48-51 | ¥11,000 / ¥12,000 | | 48/50 | ¥10,500 |
| | 525 | A5403-/X | 37-48 | ¥12,000 / ¥13,000 | B5403R | 39-46 | ¥10,500 |
| | 530 | A6402-/X | 38-48 | ¥13,000 / ¥14,000 | B6410R | 38-46 | ¥11,500 |
| PM(MICHEL) | | 受注生産 | 歯数変更可 | 問い合わせ要 | — | | |
| ADVANTAGE EXACT(5H) | | | | | — | | |
| ADVANTAGE EXACT(6H) | | | | | — | | |
| マーティン | | | | | — | | |
| LAVORANTE | 520 | A4404-/X | 36-47 | ¥10,500 / ¥11,500 | B4404R | 38-46 | ¥9,500 |
| | | | 48-51 | ¥11,000 / ¥12,000 | | 48/50 | ¥10,500 |
| | 525 | A5403-/X | 37-48 | ¥12,000 / ¥13,000 | B5403R | 39-46 | ¥10,500 |
| | 530 | A6402-/X | 38-48 | ¥13,000 / ¥14,000 | B6410R | 38-46 | ¥11,500 |
| ROTOBOX | 428 | A3901X | 47-59 | ¥12,000 | — | — | — |
| | 520 | A4537X | 36-47 | ¥11,500 | B4910R | 38-48 | ¥10,000 |
| | | | 48-50 | ¥12,000 | | | |
| | 525 | A5512X | 38-48 | ¥13,000 | B5910R | 37-48 | ¥12,000 |
| | 530 | A6510-/X | 38-48 | ¥13,000 / ¥14,000 | B6910R | 38-48 | ¥14,000 |

※タフライトブラックは上記価格+¥2,000

# REAR SPROCKET PRICE LIST

## クラッシック&プレミアム　アルミリアスプロケット

| 品　番 | 丁数 幅 | クラッシック 税抜定価 | クラッシック 税込定価 | プレミアム 税抜定価 | プレミアム 税込定価 |
|---|---|---|---|---|---|
| A1101 | 25-42 | ¥7,000 | ¥7,700 | ¥8,000 | ¥8,800 |
| A1102X | 34/38 | - | - | ¥8,000 | ¥8,800 |
| A1103X | 32-42 | - | - | ¥8,000 | ¥8,800 |
| A1109X | 33-40/43-46/47-49/50-52 | - | - | ¥8,000/¥8,500/¥9,000/¥9,500 | ¥8,800/¥9,350/¥9,900/¥10,450 |
| A1201X | 在庫限り | - | - | ¥8,000 | ¥8,800 |
| A1202X | 在庫限り | - | - | ¥8,000 | ¥8,800 |
| A1203X | 45-49/50-54 | - | - | ¥8,500/¥9,000 | ¥9,350/¥9,900 |
| A1401X | 29-33 | - | - | ¥8,000 | ¥8,800 |
| A1902X | 50-57 | - | - | ¥9,500 | ¥10,450 |
| A1905R | 52-57 | - | - | ¥11,000 | ¥12,100 |
| A1906X | 42-47 | - | - | ¥9,000 | ¥9,900 |
| A1907X | 47-49/50-53 | - | - | ¥9,000/¥9,500 | ¥9,900/¥10,450 |
| A2101 | 25-48 | ¥7,500 | ¥8,250 | ¥8,500 | ¥9,350 |
| A2103 | 42-49/50-57 | ¥7,500/¥8,000 | ¥8,250/¥8,800 | ¥8,500/¥9,000 | ¥9,350/¥9,900 |
| A2104 | 32-48 | ¥8,500 | ¥9,350 | ¥9,500 | ¥10,450 |
| A2105 | 25-38 | ¥7,500 | ¥8,250 | ¥8,500 | ¥9,350 |
| A2106 | 37 | ¥7,500 | ¥8,250 | ¥8,500 | ¥9,350 |
| A2107 | 41-45 | ¥7,500 | ¥8,250 | ¥8,500 | ¥9,350 |
| A2109 | 30-40/43-46 | ¥7,500 | ¥8,250 | ¥8,500 | ¥9,350 |
| A2201 | 37/44/48 | ¥7,500 | ¥8,250 | ¥8,500 | ¥9,350 |
| A2202 | 在庫限り | ¥7,500 | ¥8,250 | ¥8,500 | ¥9,350 |
| A2401 | 30-50 | ¥7,500 | ¥8,250 | ¥8,500 | ¥9,350 |
| A2402 | 44-51 | ¥7,000 | ¥7,700 | ¥8,000 | ¥8,800 |
| A2403 | 43-47/49-52 | ¥7,500/¥8,500 | ¥8,250/¥9,350 | ¥9,500 | ¥10,450 |
| A2501 | 44-48 | ¥8,500 | ¥9,350 | ¥9,500 | ¥10,450 |
| A2502 | 在庫限り | ¥8,000 | ¥8,800 | | |
| A3101 | 41 | - | - | - | - |
| A3102 | 48-51(-55) | ¥11,000 | ¥12,100 | ¥12,000 | ¥13,200 |
| A3103 | 50-56 | ¥11,000 | ¥12,100 | ¥12,000 | ¥13,200 |
| A3107 | 41-45 | ¥11,000 | ¥12,100 | ¥12,000 | ¥13,200 |
| A3109 | 35-40/43-46 | ¥11,000 | ¥12,100 | ¥12,000 | ¥13,200 |
| A3110 | 45/47/49 | ¥11,000 | ¥12,100 | ¥12,000 | ¥13,200 |
| A3201 | 44-49 | ¥11,000 | ¥12,100 | ¥12,000 | ¥13,200 |
| A3202 | 45-54 | ¥11,000 | ¥12,100 | ¥12,000 | ¥13,200 |
| A3203 | 43-50 | ¥11,000 | ¥12,100 | ¥12,000 | ¥13,200 |
| A3204 | 52-57 | ¥11,000 | ¥12,100 | ¥12,000 | ¥13,200 |
| A3205 | 49/54 | ¥11,000 | ¥12,100 | ¥12,000 | ¥13,200 |
| A3206 | 43-58 | ¥11,000 | ¥12,100 | ¥12,000 | ¥13,200 |
| A3206S | 46-58 | ¥18,000 | ¥19,800 | ¥19,000 | ¥20,900 |
| A3207 | 51-59 | ¥11,000 | ¥12,100 | ¥12,000 | ¥13,200 |
| A3208 | 43-50 | ¥15,000 | ¥16,500 | ¥16,000 | ¥17,600 |
| A3209 | 56 | ¥11,000 | ¥12,100 | ¥12,000 | ¥13,200 |
| A3210 | 40-48/50/52 | ¥11,000 | ¥12,100 | ¥12,000 | ¥13,200 |
| A3301 | 46-54(42-) | ¥11,000 | ¥12,100 | ¥12,000 | ¥13,200 |
| A3401 | 42-50 | ¥11,000 | ¥12,100 | ¥12,000 | ¥13,200 |
| A3402 | 50-52 | ¥11,000 | ¥12,100 | ¥12,000 | ¥13,200 |
| A3403 | 44-60 | ¥11,000 | ¥12,100 | ¥12,000 | ¥13,200 |
| A3501 | 在庫限り | ¥7,800 | ¥8,580 | - | - |
| A3502 | 60-65 | ¥13,000 | ¥14,300 | ¥14,000 | ¥15,400 |
| A3503 | 62/64 | ¥13,000 | ¥14,300 | ¥14,000 | ¥15,400 |
| A3901X | 47-59 | - | - | ¥12,000 | ¥13,200 |





# REAR SPROCKET PRICE LIST

## クラッシック&プレミアム　アルミリアスプロケット

| 品　番 | 丁数 幅 | クラッシック 税抜定価 | クラッシック 税込定価 | プレミアム 税抜定価 | プレミアム 税込定価 |
|---|---|---|---|---|---|
| A3904R | 48-62 | - | - | ¥12,000 | ¥13,200 |
| A3905X | 50-56 | - | - | ¥12,000 | ¥13,200 |
| A3906X | 50-56 | - | - | ¥12,000 | ¥13,200 |
| A4101 | 在庫限り | - | - | - | - |
| A4102R | 47-53 | - | - | ¥11,500 | ¥12,650 |
| A4103 | 37-44 | ¥10,500 | ¥11,550 | ¥11,500 | ¥12,650 |
| A4104 | 38-47/48-53 | ¥10,500/¥11,000 | ¥11,550/¥12,100 | ¥11,500/¥12,000 | ¥12,650/¥13,200 |
| A4105 | 36-46 | ¥11,500 | ¥12,650 | ¥12,500 | ¥13,750 |
| A4105NH | 36-46 | ¥11,000 | ¥12,100 | ¥12,000 | ¥13,200 |
| A4108 | 37-46 | ¥10,500 | ¥11,550 | ¥11,500 | ¥12,650 |
| A4109 | 31-33 | ¥10,500 | ¥11,550 | - | - |
| A4110 | 37-48 | ¥10,500 | ¥11,550 | ¥11,500 | ¥12,650 |
| A4110A | 38-48 | ¥12,750 | ¥14,025 | ¥13,750 | ¥15,125 |
| A4111 | 38-48 | ¥10,500 | ¥11,550 | ¥11,500 | ¥12,650 |
| A4112 | 39 | ¥10,500 | ¥11,550 | - | - |
| A4116 | 36/37 | ¥10,500 | ¥11,550 | - | - |
| A4117 | 46/47 | ¥10,500 | ¥11,550 | ¥11,500 | ¥12,650 |
| A4118 | 35-48 | ¥10,500 | ¥11,550 | ¥11,500 | ¥12,650 |
| A4119 | 38-46 | ¥10,500 | ¥11,550 | ¥11,500 | ¥12,650 |
| A4120 | 34-48 | ¥10,500 | ¥11,550 | ¥11,500 | ¥12,650 |
| A4120S | 36-48 | ¥17,500 | ¥19,250 | ¥18,500 | ¥20,350 |
| A4121X | 38-48 | - | - | ¥11,500 | ¥12,650 |
| A4122X | 39-48 | - | - | ¥11,500 | ¥12,650 |
| A4124 | 40-46 | ¥10,500 | ¥11,550 | ¥11,500 | ¥12,650 |
| A4125 | 34-41 | ¥10,500 | ¥11,550 | ¥11,500 | ¥12,650 |
| A4127 | 38-43 | ¥10,500 | ¥11,550 | ¥11,500 | ¥12,650 |
| A4130 | 36/38/40/42/44 | ¥10,500 | ¥11,550 | ¥11,500 | ¥12,650 |
| A4131 | 34/36/38 | ¥10,500 | ¥11,550 | ¥11,500 | ¥12,650 |
| A4202 | 37-45 | ¥10,500 | ¥11,550 | ¥11,500 | ¥12,650 |
| A4203R | 47-53 | - | - | ¥11,500 | ¥12,650 |
| A4204X | 在庫限り | - | - | - | - |
| A4205 | 38-48 | ¥10,500 | ¥11,550 | ¥11,500 | ¥12,650 |
| A4206R | 47-53 | - | - | ¥11,500 | ¥12,650 |
| A4207 | 42-46 | ¥10,500 | ¥11,550 | ¥11,500 | ¥12,650 |
| A4208 | 40-46 | ¥10,500 | ¥11,550 | ¥11,500 | ¥12,650 |
| A4301 | 39-46 | ¥10,500 | ¥11,550 | ¥11,500 | ¥12,650 |
| A4301R | 47-53 | - | - | ¥11,500 | ¥12,650 |
| A4302R | 47-53 | - | - | ¥11,500 | ¥12,650 |
| A4303 | 37-47/48-50 | ¥10,500/¥11,000 | ¥11,550/¥12,100 | ¥11,500/¥12,000 | ¥12,650/¥13,200 |
| A4304 | 44-46 | ¥10,500 | ¥11,550 | ¥11,500 | ¥12,650 |
| A4305 | 38-48 | ¥10,500 | ¥11,550 | ¥11,500 | ¥12,650 |
| A4306 | 35-46 | ¥10,500 | ¥11,550 | ¥11,500 | ¥12,650 |
| A4307 | 38-47 | ¥10,500 | ¥11,550 | ¥11,500 | ¥12,650 |
| A4308 | 40-47/48-50 | ¥10,500/¥11,000 | ¥11,550/¥12,100 | ¥11,500/¥12,000 | ¥12,650/¥13,200 |
| A4309X | 38-47/48-50 | - | - | ¥11,500/¥12,000 | ¥12,650/¥13,200 |
| A4401 | 38-46 | ¥10,500 | ¥11,550 | ¥11,500 | ¥12,650 |
| A4401R | 47-53 | - | - | ¥11,500 | ¥12,650 |
| A4402 | 40-47/48-50 | ¥10,500/¥11,000 | ¥11,550/¥12,100 | ¥11,500/¥12,000 | ¥12,650/¥13,200 |
| A4403 | 36-43(-46) | ¥10,500 | ¥11,550 | ¥11,500 | ¥12,650 |
| A4404 | 36-47/48-51 | ¥10,500/¥11,000 | ¥11,550/¥12,100 | ¥11,500/¥12,000 | ¥12,650/¥13,200 |
| A4405 | 36-48 | ¥10,500 | ¥11,550 | ¥11,500 | ¥12,650 |

# REAR SPROCKET PRICE LIST

## クラッシック&プレミアム　アルミリアスプロケット

| 品　番 | 丁数 幅 | クラッシック 税抜定価 | クラッシック 税込定価 | プレミアム 税抜定価 | プレミアム 税込定価 |
|---|---|---|---|---|---|
| A4406 | 38-48 | ¥10,500 | ¥11,550 | ¥11,500 | ¥12,650 |
| A4407 | 37/38 | ¥10,500 | ¥11,550 | ¥11,500 | ¥12,650 |
| A4502 | 40-44 | ¥11,000 | ¥12,100 | ¥12,000 | ¥13,200 |
| A4503X | 38-46 | - | - | ¥12,000 | ¥13,200 |
| A4505 | 在庫限り | ¥8,500 | ¥9,350 | - | - |
| A4506 | 37-44 | ¥11,000 | ¥12,100 | ¥12,000 | ¥13,200 |
| A4507 | 37-48 | ¥11,000 | ¥12,100 | ¥12,000 | ¥13,200 |
| A4509R | 36-45 | - | - | ¥12,000 | ¥13,200 |
| A4510 | 36-48 | ¥11,000 | ¥12,100 | ¥12,000 | ¥13,200 |
| A4511R | 37-43 | - | - | ¥12,000 | ¥13,200 |
| A4512 | 42-46 | ¥11,000 | ¥12,100 | ¥12,000 | ¥13,200 |
| A4517 | 在庫限り | ¥8,500 | ¥9,350 | - | - |
| A4518 | 在庫限り | ¥8,500 | ¥9,350 | - | - |
| A4519 | 44/48 | ¥10,500 | ¥11,550 | - | - |
| A4531 | 在庫限り | ¥8,500 | ¥9,350 | - | - |
| A4532 | 38-46 | ¥10,500 | ¥11,550 | ¥11,500 | ¥12,650 |
| A4532R | 47-53 | - | - | ¥11,500 | ¥12,650 |
| A4533X | 45-50 | - | - | ¥12,000 | ¥13,200 |
| A4534 | 45 | ¥10,500 | ¥11,550 | - | - |
| A4536 | 38/39/42 | ¥10,500 | ¥11,550 | - | - |
| A4537X | 36-47/48-50 | - | - | ¥11,500/¥12,000 | ¥12,650/¥13,200 |
| A4539 | 42-46 | ¥10,500 | ¥11,550 | ¥11,500 | ¥12,650 |
| A4701R | 43-50 | - | - | ¥15,000 | ¥16,500 |
| A4702 | 40-51 | ¥11,500 | ¥12,560 | ¥12,500 | ¥13,750 |
| A5101 | 45 | ¥13,000 | ¥14,300 | ¥14,000 | ¥15,400 |
| A5102 | 39 | ¥12,000 | ¥13,200 | ¥13,000 | ¥14,300 |
| A5103 | 43-45 | ¥12,000 | ¥13,200 | ¥13,000 | ¥14,300 |
| A5104 | 在庫限り | ¥12,000 | ¥13,200 | - | - |
| A5105 | 35-48 | ¥12,000 | ¥13,200 | ¥13,000 | ¥14,300 |
| A5106 | 38-43 | ¥12,000 | ¥13,200 | ¥13,000 | ¥14,300 |
| A5108 | 39-47 | ¥12,000 | ¥13,200 | ¥13,000 | ¥14,300 |
| A5109X | 39-46 | - | - | ¥13,000 | ¥14,300 |
| A5110 | 39-48 | ¥12,000 | ¥13,200 | ¥13,000 | ¥14,300 |
| A5111 | 43/44 | ¥12,000 | ¥13,200 | ¥13,000 | ¥14,300 |
| A5201 | 42-44 | ¥12,000 | ¥13,200 | ¥13,000 | ¥14,300 |
| A5202 | 40-47 | ¥12,000 | ¥13,200 | ¥13,000 | ¥14,300 |
| A5203 | 42-47 | ¥12,000 | ¥13,200 | ¥13,000 | ¥14,300 |
| A5302 | 41-51 | ¥12,000 | ¥13,200 | ¥13,000 | ¥14,300 |
| A5303 | 38-48 | ¥12,000 | ¥13,200 | ¥13,000 | ¥14,300 |
| A5401 | 48 | ¥12,000 | ¥13,200 | ¥13,000 | ¥14,300 |
| A5402 | 36-46 | ¥12,000 | ¥13,200 | ¥13,000 | ¥14,300 |
| A5403 | 37-48 | ¥12,000 | ¥13,200 | ¥13,000 | ¥14,300 |
| A5502X | 40-46 | - | - | ¥13,000 | ¥14,300 |
| A5506R | 36-45 | - | - | ¥13,000 | ¥14,300 |
| A5507 | 35-45 | ¥12,000 | ¥13,200 | ¥13,000 | ¥14,300 |
| A5509 | 34-39 | ¥12,000 | ¥13,200 | ¥13,000 | ¥14,300 |
| A5510R | 37-43 | - | - | ¥13,000 | ¥14,300 |
| A5511 | 44-50 | ¥12,000 | ¥13,200 | ¥13,000 | ¥14,300 |
| A5512X | 38-48 | - | - | ¥13,000 | ¥14,300 |
| A5513 | 42-45 | ¥12,000 | ¥13,200 | ¥13,000 | ¥14,300 |
| A6101 | 35-42 | ¥13,000 | ¥14,300 | ¥14,000 | ¥15,400 |



# REAR SPROCKET PRICE LIST

## クラッシック&プレミアム　アルミリアスプロケット

| 品　番 | 丁数 幅 | クラッシック 税抜定価 | クラッシック 税込定価 | プレミアム 税抜定価 | プレミアム 税込定価 |
|---|---|---|---|---|---|
| A6102 | 36-42 | ¥13,000 | ¥14,300 | ¥14,000 | ¥15,400 |
| A6104 | 37-49 | ¥13,000 | ¥14,300 | ¥14,000 | ¥15,400 |
| A6105 | 38-46 | ¥13,000 | ¥14,300 | ¥14,000 | ¥15,400 |
| A6106 | 42-45 | ¥13,000 | ¥14,300 | ¥14,000 | ¥15,400 |
| A6107 | 39-45 | ¥13,000 | ¥14,300 | ¥14,000 | ¥15,400 |
| A6108 | 43/44 | ¥13,000 | ¥14,300 | ¥14,000 | ¥15,400 |
| A6109 | 45/48 | ¥14,000 | ¥15,400 | - | - |
| A6201 | 38-41 | ¥13,000 | ¥14,300 | ¥14,000 | ¥15,400 |
| A6201M | 38-41 | ¥13,000 | ¥14,300 | - | - |
| A6203 | 45 | ¥13,000 | ¥14,300 | ¥14,000 | ¥15,400 |
| A6206 | 38-47 | ¥13,000 | ¥14,300 | ¥14,000 | ¥15,400 |
| A6207 | 36-49 | ¥13,000 | ¥14,300 | ¥14,000 | ¥15,400 |
| A6301 | 40-45 | ¥13,000 | ¥14,300 | ¥14,000 | ¥15,400 |
| A6302 | 38-48 | ¥13,000 | ¥14,300 | ¥14,000 | ¥15,400 |
| A6303 | 38-48 | ¥13,000 | ¥14,300 | ¥14,000 | ¥15,400 |
| A6304 | 39-45 | ¥13,000 | ¥14,300 | ¥14,000 | ¥15,400 |
| A6401 | 35/38-45 | ¥13,000 | ¥14,300 | ¥14,000 | ¥15,400 |
| A6402 | 38-48 | ¥13,000 | ¥14,300 | ¥14,000 | ¥15,400 |
| A6403 | 37-48 | ¥13,000 | ¥14,300 | ¥14,000 | ¥15,400 |
| A6404 | 38-47/48-52 | ¥13,000/¥14,000 | ¥14,300/¥15,400 | ¥14,000/¥15,000 | ¥15,400/¥16,500 |
| A6405 | 42-47/48-51 | ¥13,000/¥14,000 | ¥14,300/¥15,400 | ¥14,000/¥15,000 | ¥15,400/¥16,500 |
| A6406 | 45 | ¥14,000 | ¥15,400 | ¥15,000 | ¥16,500 |
| A6407 | 41/42 | ¥13,000 | ¥14,300 | ¥14,000 | ¥15,400 |
| A6501 | 33-40 | ¥13,000 | ¥14,300 | ¥14,000 | ¥15,400 |
| A6510 | 38-48 | ¥13,000 | ¥14,300 | ¥14,000 | ¥15,400 |
| A6701 | 40-51 | ¥14,000 | ¥15,400 | ¥15,000 | ¥16,500 |
| A6701N | 40-51 | ¥14,000 | ¥15,400 | ¥15,000 | ¥16,500 |
| A6702R | 43-50 | ¥15,000 | ¥16,500 | - | - |
| A6703 | 40-51 | ¥14,000 | ¥15,400 | ¥15,000 | ¥16,500 |
| A7201 | 在庫限り | ¥13,000 | ¥14,300 | ¥14,000 | ¥15,400 |
| A7302 | 在庫限り | ¥13,000 | ¥14,300 | - | - |
| A7401 | 在庫限り | ¥13,000 | ¥14,300 | - | - |
| A8301 | 在庫限り | ¥13,000 | ¥14,300 | - | - |
| A8401 | 在庫限り | ¥13,000 | ¥14,300 | - | - |
| A8402 | 在庫限り | - | - | - | - |
| A9401 | 在庫限り | ¥13,000 | ¥14,300 | - | - |

# REAR SPROCKET PRICE LIST

## クラッシック　スチールリアスプロケット

| 品　番 | 丁数幅 | 税抜定価 | 税込定価 |
|---|---|---|---|
| B2101 | 46 | ¥4,500 | ¥4,950 |
| B2104 | 43 | ¥4,500 | ¥4,950 |
| B2105 | 31 | ¥4,200 | ¥4,620 |
| B2107 | 42 | ¥4,500 | ¥4,950 |
| B2108 | 31-43 | ¥4,500 | ¥4,950 |
| B2110 | 30/34/35/43/46 | ¥4,500 | ¥4,950 |
| B3104 | 38 | ¥5,800 | ¥6,380 |
| B3203 | 45 | ¥7,000 | ¥7,700 |
| B3204 | 57 | ¥5,800 | ¥6,380 |
| B3205 | 49 | ¥7,000 | ¥7,700 |
| B3206 | 45/48 | ¥7,000 | ¥7,700 |
| B3207 | 56 | ¥7,000 | ¥7,700 |
| B3208 | 45 | ¥7,000 | ¥7,700 |
| B3304 | 33/36 | ¥5,000 | ¥5,500 |
| B3402 | 52 | ¥7,000 | ¥7,700 |
| B3909 | 32/40 | ¥7,000 | ¥7,700 |
| B4104 | 39-45 | ¥8,000 | ¥8,800 |
| B4105 | 38/42 | ¥9,500 | ¥10,450 |
| B4108 | 38 | ¥5,800 | ¥6,380 |
| B4110 | 40 | ¥8,000 | ¥8,800 |
| B4110A | 40 | ¥10,250 | ¥11,275 |
| B4111 | 39/40/42/43/45 | ¥8,000 | ¥8,800 |
| B4118 | 38 | ¥8,000 | ¥8,800 |
| B4119 | 43/44 | ¥7,000 | ¥7,700 |
| B4122 | 40-48 | ¥9,000 | ¥9,900 |
| B4207 | 42 | ¥8,000 | ¥8,800 |
| B4208 | 44 | ¥8,000 | ¥8,800 |
| B4225 | 45 | ¥8,000 | ¥8,800 |
| B4302 | 41/43 | ¥8,000 | ¥8,800 |
| B4304 | 46 | ¥8,000 | ¥8,800 |
| B4305 | 41/43 | ¥8,000 | ¥8,800 |
| B4308 | 47/49 | ¥8000/¥8500 | ¥8,800/¥9,350 |
| B4401 | 39/42/43 | ¥8,000 | ¥8,800 |
| B4402 | 48 | ¥8,000 | ¥8,800 |
| B4406 | 41-45 | ¥8,000 | ¥8,800 |
| B4506 | 38/41 | ¥8,000 | ¥8,800 |
| B4510 | 36-38 | ¥35,000 | ¥38,500 |
| B5105 | 38-45/47 | ¥8,800 | ¥9,680 |
| B5106 | 40 | ¥8,800 | ¥9,680 |
| B5108 | 42/43 | ¥8,800 | ¥9,680 |
| B5112 | 39 | ¥8,800 | ¥9,680 |
| B5203 | 45 | ¥8,800 | ¥9,680 |
| B5303 | 39 | ¥8,800 | ¥9,680 |
| B5402 | 36-39/42-43 | ¥8,800 | ¥9,680 |
| B5403 | 39-44/46 | ¥8,800 | ¥9,680 |
| B6104 | 41/44 | ¥9,500 | ¥10,450 |
| B6105 | 42 | ¥9,500 | ¥10,450 |
| B6107 | 40-42 | ¥9,500 | ¥10,450 |
| B6108 | 43 | ¥9,500 | ¥10,450 |
| B6109 | 45/48 | ¥9,500 | ¥10,450 |
| B6206 | 38 | ¥9,500 | ¥10,450 |

## クラッシック　スチールリアスプロケット

| 品　番 | 丁数幅 | 税抜定価 | 税込定価 |
|---|---|---|---|
| B6207 | 38 | ¥9,500 | ¥10,450 |
| B6404 | 38/40 | ¥9,500 | ¥10,450 |
| B6405 | 44/45 | ¥9,500 | ¥10,450 |
| B6410 | 38/40-42/44-46 | ¥9,500 | ¥10,450 |
| B6504 | 41-44 | ¥9,500 | ¥10,450 |



# REAR SPROCKET PRICE LIST

## タフライト　スチールリアスプロケット

| 品　番 | 丁数幅 | チタンカラー 税抜定価 | チタンカラー 税込定価 | ブラックカラー 税抜定価 | ブラックカラー 税込定価 |
|---|---|---|---|---|---|
| B2103R | 53/54 | ¥9,500 | ¥10,450 | - | - |
| B3206R | 45/48/50 | ¥9,500 | ¥10,450 | ¥11,500 | ¥12,650 |
| B4102R | 47-50 | ¥9,800 | ¥10,780 | - | - |
| | 51-53 | ¥10,300 | ¥11,330 | - | - |
| B4104R | 45 | ¥9,500 | ¥10,450 | ¥11,500 | ¥12,650 |
| B4119R | 39-45 | ¥9,500 | ¥10,450 | ¥11,500 | ¥12,650 |
| B4122R | 40-48 | ¥9,500 | ¥10,450 | ¥11,500 | ¥12,650 |
| B4127R | 41 | ¥9,500 | ¥10,450 | ¥11,500 | ¥12,650 |
| B4130R | 35/36/40/45 | ¥9,500 | ¥10,450 | ¥11,500 | ¥12,650 |
| B4203R | 47-50 | ¥9,800 | ¥10,780 | - | - |
| | 51-52 | ¥10,300 | ¥11,330 | - | - |
| B4301R | 47-50 | ¥9,800 | ¥10,780 | - | - |
| | 51-52 | ¥10,300 | ¥11,330 | - | - |
| B4308R | 46/47 | ¥9,500 | ¥10,450 | ¥11,500 | ¥12,650 |
| B4401R | 48-50 | ¥9,800 | ¥10,780 | - | - |
| | 51 | ¥10,300 | ¥11,330 | - | - |
| B4404R | 38-46 | ¥9,500 | ¥10,450 | ¥11,500 | ¥12,650 |
| | 48/50 | ¥10,500 | ¥11,550 | ¥12,500 | ¥13,750 |
| B4406R | 40-46 | ¥9,500 | ¥10,450 | ¥11,500 | ¥12,650 |
| B4532R | 48-50 | ¥9,800 | ¥10,780 | - | - |
| | 51-53 | ¥10,300 | ¥11,330 | - | - |
| B4910R | 38-48 | ¥10,000 | ¥11,000 | ¥12,000 | ¥13,200 |
| B5105R | 44/45 | ¥10,500 | ¥11,550 | ¥12,500 | ¥13,750 |
| B5108R | 41/43/45/47 | ¥10,500 | ¥11,550 | ¥12,500 | ¥13,750 |
| B5203R | 42-45 | ¥10,500 | ¥11,550 | ¥12,500 | ¥13,750 |
| B5400R | 42/44 | ¥10,500 | ¥11,550 | ¥12,500 | ¥13,750 |
| B5403R | 39-46 | ¥10,500 | ¥11,550 | ¥12,500 | ¥13,750 |
| B5513R | 45 | ¥12,000 | ¥13,200 | ¥14,000 | ¥15,400 |
| B5514R | 45 | ¥12,000 | ¥13,200 | ¥14,000 | ¥15,400 |
| B5910R | 37-48 | ¥12,000 | ¥13,200 | ¥14,000 | ¥15,400 |
| B6104R | 39/40 | ¥11,500 | ¥12,650 | ¥13,500 | ¥14,850 |
| B6207R | 45 | ¥11,500 | ¥12,650 | ¥13,500 | ¥14,850 |
| B6303R | 43/45/48 | ¥11,500 | ¥12,650 | ¥13,500 | ¥14,850 |
| B6304R | 43 | ¥11,500 | ¥12,650 | ¥13,500 | ¥14,850 |
| B6404R | 40 | ¥11,500 | ¥12,650 | ¥13,500 | ¥14,850 |
| B6405R | 45 | ¥11,500 | ¥12,650 | ¥13,500 | ¥14,850 |
| B6407R | 41/42 | ¥11,500 | ¥12,650 | ¥13,500 | ¥14,850 |
| B6410R | 38-46 | ¥11,500 | ¥12,650 | ¥13,500 | ¥14,850 |
| B6910R | 38-48 | ¥14,000 | ¥15,400 | ¥14,000 | ¥15,400 |

## リア オプションパーツ

| 品　番 | 税抜定価 | 税込定価 |
|---|---|---|
| PCHD | ¥38,000 | ¥41,800 |
| PCHDS | ¥38,000 | ¥41,800 |
| BHDSPACE5 | ¥4,000 | ¥4,400 |
| BHDSPACE8 | ¥4,000 | ¥4,400 |
| BHDSPACE11 | ¥4,000 | ¥4,400 |
| PCD1 | ¥30,000 | ¥33,000 |
| PCD2 | ¥30,000 | ¥33,000 |
| PCD3 | ¥30,000 | ¥33,000 |
| PCD4 | ¥35,000 | ¥38,500 |

| 品　番 | 税抜定価 | 税込定価 |
|---|---|---|
| PCMV | ¥30,000 | ¥33,000 |
| PCY | ¥7,500 | ¥8,250 |
| A4120-SPA | ¥7,300 | ¥8,030 |

# X.A.M FRONT SPROCKET PRICE LIST

## フロントスプロケット

| 品　番 | 丁数幅 | 税抜定価 | 税込定価 |
|---|---|---|---|
| C1101PR | 13-18 | ¥3,800 | ¥4,180 |
| C1102 | 13-18 | ¥3,800 | ¥4,180 |
| C1103PR | 13-16 | ¥3,800 | ¥4,180 |
| C1104R | 18-20 | ¥3,800 | ¥4,180 |
| C1105R | 16-19 | ¥3,800 | ¥4,180 |
| C1201 | 在庫限りで廃盤 | ¥3,800 | ¥4,180 |
| C1202PR | 12-16 | ¥3,800 | ¥4,180 |
| C1401R | 13-15 | ¥3,800 | ¥4,180 |
| C1501 | 20-23 | ¥3,800 | ¥4,180 |
| C1502 | 13 | ¥3,800 | ¥4,180 |
| C1503 | 12-14 | ¥3,800 | ¥4,180 |
| C1504 | 13/14 | ¥3,800 | ¥4,180 |
| C1901R | 17-19 | ¥3,800 | ¥4,180 |
| C1903R | 12-14 | ¥3,800 | ¥4,180 |
| C1906R | 16-18 | ¥3,800 | ¥4,180 |
| C1909R | 9-12 | ¥3,800 | ¥4,180 |
| C2101PR | 12-18 | ¥2,500 | ¥2,750 |
| C2102 | 13-15 | ¥3,300 | ¥3,630 |
| C2103 | 14-16 | ¥3,300 | ¥3,630 |
| C2104PR | 14-16 | ¥3,800 | ¥4,180 |
| C2201 | 9-11/17 | ¥2,800 | ¥3,080 |
| C2301 | 12-16 | ¥2,800 | ¥3,080 |
| C2302 | 12-14 | ¥3,100 | ¥3,410 |
| C2401 | 13-16 | ¥2,800 | ¥3,080 |
| C2402R | 13/14 | ¥3,100 | ¥3,410 |
| C2403 | 11-16 | ¥2,800 | ¥3,080 |
| C2501 | 13 | ¥3,100 | ¥3,410 |
| C2502 | 11-15 | ¥3,100 | ¥3,410 |
| C2503 | 在庫限りで廃盤 | ¥3,100 | ¥3,410 |
| C2504 | 11-14 | ¥3,100 | ¥3,410 |
| C2505 | 12-14 | ¥3,100 | ¥3,410 |
| C2900 | 14 | ¥3,100 | ¥3,410 |
| C3101P | 13-16 | ¥3,800 | ¥4,180 |
| C3103 | 11/14-17 | ¥3,500 | ¥3,850 |
| C3103P | 12－13 | ¥3,800 | ¥4,180 |
| C3104 | 14-18 | ¥3,500 | ¥3,850 |
| C3105 | 16/17 | ¥4,000 | ¥4,400 |
| C3108 | 14-17 | ¥3,500 | ¥3,850 |
| C3108P | 13 | ¥3,800 | ¥4,180 |
| C3202 | 17 | ¥3,500 | ¥3,850 |
| C3203 | 13-20 | ¥3,500 | ¥3,850 |
| C3205 | 19 | ¥3,500 | ¥3,850 |
| C3206 | 14/15 | ¥3,500 | ¥3,850 |
| C3208 | 13-16 | ¥3,700 | ¥4,070 |
| C3209 | 17-20 | ¥3,500 | ¥3,850 |
| C3210 | 17 | ¥3,700 | ¥4,070 |
| C3211 | 18 | ¥3,700 | ¥4,070 |
| C3212P | 12-17 | ¥3,800 | ¥4,180 |
| C3213 | 16 | ¥3,500 | ¥3,850 |
| C3301 | 14 | ¥3,500 | ¥3,850 |
| C3302 | 13-17 | ¥3,500 | ¥3,850 |

## フロントスプロケット

| 品　番 | 丁数幅 | 税抜定価 | 税込定価 |
|---|---|---|---|
| C3303 | 15/16 | ¥3,500 | ¥3,850 |
| C3306 | 13-15 | ¥3,500 | ¥3,850 |
| C3401 | 12-14 | ¥3,500 | ¥3,850 |
| C3403 | 18/20 | ¥3,800 | ¥4,180 |
| C3404R | 15-18 | ¥4,500 | ¥4,950 |
| C3502 | 11-14 | ¥3,600 | ¥3,960 |
| C3503 | 12/13 | ¥4,800 | ¥5,280 |
| C3504P | 12/13 | ¥5,000 | ¥5,500 |
| C3901 | 14 | ¥3,500 | ¥3,850 |
| C3904 | 14 | ¥3,500 | ¥3,850 |
| C3907R-GP | 18-21 | ¥6,500 | ¥7,150 |
| C3909R | 18-21 | ¥6,000 | ¥6,600 |
| C3911R | 16-18 | ¥6,000 | ¥6,600 |
| C4101 | 12-14 | ¥4,000 | ¥4,400 |
| C4102 | 12-14 | ¥4,000 | ¥4,400 |
| C4103 | 12-14 | ¥4,000 | ¥4,400 |
| C4104 | 12-14 | ¥4,000 | ¥4,400 |
| C4105 | 9-11 | ¥3,600 | ¥3,960 |
| C4106 | 15 | ¥4,000 | ¥4,400 |
| C4107 | 14/15 | ¥4,000 | ¥4,400 |
| C4108 | 12-15 | ¥4,000 | ¥4,400 |
| C4109 | 13-15 | ¥4,000 | ¥4,400 |
| C4111 | 12-15 | ¥4,000 | ¥4,400 |
| C4112 | 12-15 | ¥4,000 | ¥4,400 |
| C4113 | 13/14 | ¥4,000 | ¥4,400 |
| C4114 | 12/13 | ¥4,000 | ¥4,400 |
| C4115 | 13-16 | ¥4,000 | ¥4,400 |
| C4116 | 13-16 | ¥4,000 | ¥4,400 |
| C4117 | 15 | ¥4,000 | ¥4,400 |
| C4119P | 15 | ¥5,000 | ¥5,500 |
| C4120R | 15/18 | ¥5,000 | ¥5,500 |
| C4121 | 12-16 | ¥4,000 | ¥4,400 |
| C4122 | 12-14 | ¥4,000 | ¥4,400 |
| C4123 | 13-16 | ¥4,500 | ¥4,950 |
| C4123R | 17 | ¥5,000 | ¥5,500 |
| C4124 | 13-16 | ¥4,000 | ¥4,400 |
| C4126 | 14-16 | ¥4,000 | ¥4,400 |
| C4127 | 13-15 | ¥4,000 | ¥4,400 |
| C4128R | 13-16 | ¥5,000 | ¥5,500 |
| C4130R | 13-16 | ¥5,000 | ¥5,500 |
| C4131R | 14-17 | ¥5,000 | ¥5,500 |
| C4132R | 14-17 | ¥5,000 | ¥5,500 |
| C4132R-GP | 14-17 | ¥6,000 | ¥6,600 |
| C4133R | 14-17 | ¥5,000 | ¥5,500 |
| C4134R | 13-17 | ¥5,000 | ¥5,500 |
| C4134R-GP | 14-17 | ¥6,300 | ¥6,930 |
| C4135 | 15/16 | ¥4,000 | ¥4,400 |
| C4136 | 在庫限りで廃盤 | ¥4,000 | ¥4,400 |
| C4137 | 13-16 | ¥4,000 | ¥4,400 |
| C4138 | 13 | ¥4,000 | ¥4,400 |
| C4140R | 13-16 | ¥5,000 | ¥5,500 |



# FRONT SPROCKET PRICE LIST X.A.M

## フロントスプロケット

| 品　番 | 丁数幅 | 税抜定価 | 税込定価 |
|---|---|---|---|
| C4141 | 12/13 | ¥4,000 | ¥4,400 |
| C4143 | 14/15 | ¥4,000 | ¥4,400 |
| C4201 | 10-14 | ¥4,000 | ¥4,400 |
| C4202 | 12-14 | ¥4,000 | ¥4,400 |
| C4203 | 15-17 | ¥4,000 | ¥4,400 |
| C4203P | 13-14 | ¥4,500 | ¥4,950 |
| C4204R | 13-16 | ¥5,000 | ¥5,500 |
| C4205 | 13/14 | ¥4,000 | ¥4,400 |
| C4207 | 12-14 | ¥4,000 | ¥4,400 |
| C4208 | 11-13 | ¥4,000 | ¥4,400 |
| C4209R | 14-16 | ¥5,000 | ¥5,500 |
| C4210 | 13-16 | ¥4,000 | ¥4,400 |
| C4211 | 14-16 | ¥4,000 | ¥4,400 |
| C4212 | 15 | ¥4,000 | ¥4,400 |
| C4213 | 14-16 | ¥4,000 | ¥4,400 |
| C4218R | 14-16 | ¥5,000 | ¥5,500 |
| C4219 | 15-17 | ¥4,000 | ¥4,400 |
| C4220R | 13-17 | ¥5,000 | ¥5,500 |
| C4221R | 14-17 | ¥5,000 | ¥5,500 |
| C4222 | 12-17 | ¥4,000 | ¥4,400 |
| C4223R | 14-17 | ¥5,000 | ¥5,500 |
| C4223R-GP | 14-17 | ¥6,300 | ¥6,930 |
| C4301 | 11-14 | ¥4,000 | ¥4,400 |
| C4302 | 13-15 | ¥4,000 | ¥4,400 |
| C4303 | 12-16 | ¥4,000 | ¥4,400 |
| C4304P | 13-15 | ¥4,500 | ¥4,950 |
| C4305P | 13-15 | ¥4,500 | ¥4,950 |
| C4306 | 15 | ¥4,000 | ¥4,400 |
| C4307 | 12-16 | ¥4,000 | ¥4,400 |
| C4308 | 13-16 | ¥4,000 | ¥4,400 |
| C4309 | 13-15 | ¥4,000 | ¥4,400 |
| C4310 | 15-17 | ¥4,000 | ¥4,400 |
| C4311 | 14/15 | ¥4,000 | ¥4,400 |
| C4312R | 14-17 | ¥5,000 | ¥5,500 |
| C4313 | 13-16 | ¥4,000 | ¥4,400 |
| C4314 | 12/13 | ¥4,000 | ¥4,400 |
| C4315 | 12-14 | ¥4,000 | ¥4,400 |
| C4316R-GP | 15-17 | ¥6,300 | ¥6,930 |
| C4317 | 13/14 | ¥4,200 | ¥4,620 |
| C4401 | 09-11 | ¥4,000 | ¥4,400 |
| C4404R | 13-15 | ¥4,000 | ¥4,400 |
| C4405R | 13/14 | ¥4,000 | ¥4,400 |
| C4406 | 13-17 | ¥4,000 | ¥4,400 |
| C4407 | 14-16 | ¥4,000 | ¥4,400 |
| C4408 | 14/15 | ¥4,000 | ¥4,400 |
| C4409R | 13-15 | ¥5,000 | ¥5,500 |
| C4410R | 13-16 | ¥5,000 | ¥5,500 |
| C4411 | 14-16 | ¥4,000 | ¥4,400 |
| C4412R | 14-16 | ¥5,000 | ¥5,500 |
| C4413 | 14/15 | ¥4,500 | ¥4,950 |
| C4414 | 13/14 | ¥4,000 | ¥4,400 |

## フロントスプロケット

| 品　番 | 丁数幅 | 税抜定価 | 税込定価 |
|---|---|---|---|
| C4415R | 13-18 | ¥5,000 | ¥5,500 |
| C4416R | 13-17 | ¥5,000 | ¥5,500 |
| C4417 | 11-14 | ¥4,000 | ¥4,400 |
| C4418 | 10-18 | ¥4,000 | ¥4,400 |
| C4419R | 15-18 | ¥5,000 | ¥5,500 |
| C4420R | 17/18 | ¥5,200 | ¥5,720 |
| C4421R | 13-15 | ¥4,800 | ¥5,280 |
| C4501 | 10 | ¥4,000 | ¥4,400 |
| C4502 | 13-15 | ¥4,000 | ¥4,400 |
| C4503 | 在庫限りで廃盤 | ¥4,000 | ¥4,400 |
| C4504 | 12-14 | ¥4,000 | ¥4,400 |
| C4505 | 14 | ¥4,000 | ¥4,400 |
| C4506 | 14 | ¥6,300 | ¥6,930 |
| C4507 | 14/15 | ¥6,300 | ¥6,930 |
| C4508 | 14/15 | ¥6,300 | ¥6,930 |
| C4510 | 15 | ¥6,300 | ¥6,930 |
| C4511 | 15 | ¥6,300 | ¥6,930 |
| C4513R | 14-16 | ¥6,500 | ¥7,150 |
| C4514 | 15 | ¥6,300 | ¥6,930 |
| C4515R | 14-15 | ¥6,500 | ¥7,150 |
| C4516 | 在庫限りで廃盤 | ¥4,000 | ¥4,400 |
| C4517 | 在庫限りで廃盤 | ¥6,300 | ¥6,930 |
| C4518 | 14/15 | ¥6,300 | ¥6,930 |
| C4519 | 10-17 | ¥4,000 | ¥4,400 |
| C4521 | 13-16 | ¥4,000 | ¥4,400 |
| C4522 | 15-17 | ¥4,000 | ¥4,400 |
| C4523 | 15/16 | ¥4,000 | ¥4,400 |
| C4524 | 17 | ¥4,000 | ¥4,400 |
| C4525R | 15-17 | ¥6,500 | ¥7,150 |
| C4527 | 12/13 | ¥4,000 | ¥4,400 |
| C4528 | 12-17 | ¥4,000 | ¥4,400 |
| C4529 | 12-17 | ¥4,000 | ¥4,400 |
| C4531 | 12-17 | ¥4,000 | ¥4,400 |
| C4532 | 13-17 | ¥4,000 | ¥4,400 |
| C4533 | 10 | ¥4,000 | ¥4,400 |
| C4534 | 9/10 | ¥4,000 | ¥4,400 |
| C4535R | 16-19 | ¥6,500 | ¥7,150 |
| C4536 | 13 | ¥4,000 | ¥4,400 |
| C4537 | 13 | ¥4,000 | ¥4,400 |
| C4538 | 10/11 | ¥4,000 | ¥4,400 |
| C4539 | 10/11 | ¥4,000 | ¥4,400 |
| C4540 | 10-12 | ¥4,000 | ¥4,400 |
| C4541 | 13 | ¥4,000 | ¥4,400 |
| C4542 | 12-14 | ¥4,000 | ¥4,400 |
| C4543 | 14/15 | ¥6,300 | ¥6,930 |
| C4544R | 14-16 | ¥6,500 | ¥7,150 |
| C4546 | 在庫限りで廃盤 | ¥4,000 | ¥4,400 |
| C4547R | 15-17 | ¥6,000 | ¥6,600 |
| C4548R | 14-16 | ¥6,500 | ¥7,150 |
| C4549 | 13/14 | ¥4,000 | ¥4,400 |
| C4550R | 16-18 | ¥6,500 | ¥7,150 |

# X.A.M FRONT SPROCKET PRICE LIST

## フロントスプロケット

| 品　番 | 丁数幅 | 税抜定価 | 税込定価 |
|---|---|---|---|
| C4551 | 15 | ¥7,000 | ¥7,700 |
| C4702 | 16-21 | ¥7,500 | ¥8,250 |
| C4702 | 23 | ¥9,000 | ¥9,900 |
| C4702 | 24 | ¥9,500 | ¥10,450 |
| C4704 | 24 | ¥9,500 | ¥10,450 |
| C4813 | 16 | ¥5,800 | ¥6,380 |
| C4814R | 17 | ¥6,500 | ¥7,150 |
| C4907R-GP | 14-17 | ¥6,300 | ¥6,930 |
| C5101 | 15/16 | ¥4,600 | ¥5,060 |
| C5102 | 14-16 | ¥4,600 | ¥5,060 |
| C5103P | 14-16 | ¥5,800 | ¥6,380 |
| C5104 | 14-17 | ¥4,600 | ¥5,060 |
| C5105P | 14/15 | ¥5,800 | ¥6,380 |
| C5106 | 14/15 | ¥4,600 | ¥5,060 |
| C5107R | 14-17 | ¥5,300 | ¥5,830 |
| C5108 | 15-17 | ¥4,600 | ¥5,060 |
| C5109R | 14-17 | ¥5,300 | ¥5,830 |
| C5111 | 14-16 | ¥4,600 | ¥5,060 |
| C5111R-GP | 14-17 | ¥6,300 | ¥6,930 |
| C5112 | 17 | ¥4,600 | ¥5,060 |
| C5113R | 15-17 | ¥5,300 | ¥5,830 |
| C5114 | 15 | ¥4,600 | ¥5,060 |
| C5115 | 16/17 | ¥4,600 | ¥5,060 |
| C5116P | 14/15 | ¥5,800 | ¥6,380 |
| C5201 | 15-17 | ¥4,600 | ¥5,060 |
| C5203R | 15-17 | ¥5,300 | ¥5,830 |
| C5204R | 15-17 | ¥5,300 | ¥5,830 |
| C5301 | 13/14 | ¥4,600 | ¥5,060 |
| C5302 | 13-15 | ¥4,600 | ¥5,060 |
| C5303 | 14/15 | ¥4,600 | ¥5,060 |
| C5304R | 15-17 | ¥5,300 | ¥5,830 |
| C5305 | 14 | ¥6,000 | ¥6,600 |
| C5306R | 15-17 | ¥5,300 | ¥5,830 |
| C5401 | 14/15 | ¥4,600 | ¥5,060 |
| C5402 | 14-16 | ¥4,600 | ¥5,060 |
| C5403 | 14/15 | ¥4,600 | ¥5,060 |
| C5404 | 15/16 | ¥4,600 | ¥5,060 |
| C5405 | 14-17 | ¥4,600 | ¥5,060 |
| C5405R | 17 | ¥5,100 | ¥5,610 |
| C5406R | 15-17 | ¥5,100 | ¥5,610 |
| C5407 | 17/18 | ¥4,600 | ¥5,060 |
| C5419R | 15-18 | ¥5,300 | ¥5,830 |
| C5419R | 19 | ¥5,500 | ¥6,050 |
| C5503 | 15/16 | ¥6,500 | ¥7,150 |
| C5505 | 14/15 | ¥6,500 | ¥7,150 |
| C5506R | 14/15 | ¥6,500 | ¥7,150 |
| C5507 | 15-17 | ¥6,500 | ¥7,150 |
| C5508 | 16/17 | ¥6,500 | ¥7,150 |
| C5510 | 16-18 | ¥6,500 | ¥7,150 |
| C5512R | 14/15 | ¥6,500 | ¥7,150 |
| C5513R | 15-17 | ¥5,500 | ¥6,050 |

## フロントスプロケット

| 品　番 | 丁数幅 | 税抜定価 | 税込定価 |
|---|---|---|---|
| C5514R | 14-16 | ¥6,500 | ¥7,150 |
| C5545R | 15 | ¥6,500 | ¥7,150 |
| C6101 | 15-17 | ¥5,000 | ¥5,500 |
| C6102 | 16 | ¥5,000 | ¥5,500 |
| C6103 | 15 | ¥5,000 | ¥5,500 |
| C6103P | 15 | ¥6,200 | ¥6,820 |
| C6104 | 17/18 | ¥5,000 | ¥5,500 |
| C6105 | 15 | ¥5,000 | ¥5,500 |
| C6106 | 14-16 | ¥5,000 | ¥5,500 |
| C6107 | 16/17 | ¥5,000 | ¥5,500 |
| C6108 | 15-17 | ¥5,000 | ¥5,500 |
| C6108 | 18 | ¥5,500 | ¥6,050 |
| C6108 | 19 | ¥6,000 | ¥6,600 |
| C6109 | 15-17 | ¥5,000 | ¥5,500 |
| C6110 | 18 | ¥5,500 | ¥6,050 |
| C6111 | 18 | ¥5,500 | ¥6,050 |
| C6201 | 15-17 | ¥5,000 | ¥5,500 |
| C6201P | 15-17 | ¥6,200 | ¥6,820 |
| C6202 | 17 | ¥5,000 | ¥5,500 |
| C6203 | 15-17 | ¥5,000 | ¥5,500 |
| C6204 | 14-18 | ¥5,000 | ¥5,500 |
| C6205 | 15-17 | ¥5,000 | ¥5,500 |
| C6301 | 14/15 | ¥5,000 | ¥5,500 |
| C6302 | 14/16 | ¥5,000 | ¥5,500 |
| C6303R | 16-18 | ¥5,500 | ¥6,050 |
| C6304 | 13-17 | ¥5,000 | ¥5,500 |
| C6304 | 18 | ¥5,500 | ¥6,050 |
| C6304S | 13-17 | ¥6,500 | ¥7,150 |
| C6304S | 18 | ¥7,000 | ¥7,700 |
| C6401 | 14-17 | ¥5,000 | ¥5,500 |
| C6402 | 15 | ¥5,000 | ¥5,500 |
| C6403 | 14-17 | ¥5,000 | ¥5,500 |
| C6404 | 16/17 | ¥5,000 | ¥5,500 |
| C6405 | 15-17 | ¥5,000 | ¥5,500 |
| C6405 | 18 | ¥5,500 | ¥6,050 |
| C6406 | 17 | ¥5,800 | ¥6,380 |
| C6406S | 17 | ¥7,800 | ¥8,580 |
| C6407 | 17 | ¥5,800 | ¥6,380 |
| C6408 | 16/17 | ¥5,000 | ¥5,500 |
| C6409 | 16-17 | ¥5,000 | ¥5,500 |
| C6409 | 18 | ¥5,500 | ¥6,050 |
| C6501 | 15 | ¥6,500 | ¥7,150 |
| C6502 | 在庫限りで廃盤 | ¥6,500 | ¥7,150 |
| C6503 | 15 | ¥6,500 | ¥7,150 |
| C6504 | 15 | ¥6,500 | ¥7,150 |
| C6505 | 15/16 | ¥6,500 | ¥7,150 |
| C6506 | 15 | ¥6,500 | ¥7,150 |
| C6507 | 17-19 | ¥6,500 | ¥7,150 |
| C6508 | 19 | ¥6,500 | ¥7,150 |
| C6701 | 21 | ¥8,000 | ¥8,800 |
| C6703 | 24 | ¥10,000 | ¥11,000 |



# FRONT SPROCKET PRICE LIST X.A.M

## フロントスプロケット

| 品　番 | 丁数幅 | 税抜定価 | 税込定価 |
|---|---|---|---|
| C6801 | 16/17 | ¥7,500 | ¥8,250 |
| C6801S | 16/17 | ¥8,500 | ¥9,350 |
| C6802 | 16/17 | ¥7,500 | ¥8,250 |
| C6802S | 16/17 | ¥8,500 | ¥9,350 |
| C6803 | 16/17 | ¥7,500 | ¥8,250 |
| C6803S | 16/17 | ¥8,500 | ¥9,350 |
| C6804 | 16/17 | ¥7,500 | ¥8,250 |
| C6805 | 17 | ¥7,500 | ¥8,250 |
| C6806 | 16/17 | ¥7,500 | ¥8,250 |
| C6807 | 17 | ¥7,500 | ¥8,250 |
| C6807S | 17 | ¥8,500 | ¥9,350 |
| C6808 | 17 | ¥7,500 | ¥8,250 |
| C6808S | 17 | ¥8,500 | ¥9,350 |
| C6809 | 17 | ¥7,500 | ¥8,250 |
| C6809S | 17 | ¥8,500 | ¥9,350 |
| C6811 | 16 | ¥7,500 | ¥8,250 |
| C6812 | 17 | ¥7,500 | ¥8,250 |
| C6812S | 17 | ¥8,500 | ¥9,350 |
| C7201 | 在庫限りで廃盤 | | |
| C7202 | 在庫限りで廃盤 | | |
| C7301 | 在庫限りで廃盤 | | |
| C8101 | 在庫限りで廃盤 | | |
| C8201 | 在庫限りで廃盤 | | |
| C8301 | 在庫限りで廃盤 | | |
| C8401 | 在庫限りで廃盤 | | |
| C8402 | 在庫限りで廃盤 | | |
| C8403 | 在庫限りで廃盤 | | |
| C8404 | 在庫限りで廃盤 | | |
| C8405 | 在庫限りで廃盤 | | |
| C8406 | 在庫限りで廃盤 | | |
| C9401 | 在庫限りで廃盤 | | |

## フロント オプションパーツ

| 品　番 | 税抜定価 | 税込定価 |
|---|---|---|
| C2101P2.3-26 | ¥400 | ¥440 |
| C2101P2.3-30 | ¥400 | ¥440 |
| C3201P | ¥400 | ¥440 |
| C3212P | ¥450 | ¥495 |
| C4119P2.3 | ¥1,500 | ¥1,650 |
| C4119P3.0 | ¥1,500 | ¥1,650 |
| C5545R-SPA | ¥5,000 | ¥5,500 |
| C6304-SPA | ¥1,500 | ¥1,650 |
| C6807-SPA | ¥2,200 | ¥2,420 |

# SPL SPROCKET ORDER

## 特注スプロケット 製作について

### リアスプロケット(アルミスプロケット)

①ブランク材料費 ¥4,800~¥11,000 + ②基本加工費 ¥6,500 + ③表面処理費 ¥2,000~¥3,000 + α = 特注リアスプロケット価格(税抜)

① チェーンサイズ・丁数によってブランク材の価格が変わります。また、ブランク材の購入も可能です。
ブランク材の価格表は右記のQRコードを読み込んでご確認ください。
② 歯切加工・旋盤加工・マシニング加工になります。
③ カラーアルマイトは12色からお選びいただけます。

- ● ゴールド・シルバー・ブラック・ガンメタ・ブルー・レッド・ピンク・グリーン・パープル・オレンジ ¥2,000(税抜)
- ● 硬質アルマイトブラウン・硬質アルマイトブラック・ポリッシュ加工 ¥3,000(税抜)
- ● クロームメッキ加工 ¥10,000(税抜)

※表面処理の特記がない限り、リアスプロケットは標準ゴールドアルマイトにて供給されます。
※納期は2~3ヵ月になります。受注状況によって遅延の可能性もありますので、予めご了承ください。

### フロントスプロケット

特注フロントスプロケット価格フロント ¥20,000(税抜)~

特注フロントスプロケットにつきましては図面にて製作可否の判断をしますのでご希望の際は下記情報をお知らせください。

●車種/年式/型式 ●XAMベース品番 ●チェーンサイズ ●丁数 ●オフセット量

※スプロケットのデータが無い場合は現品をお借りすることがあります。
※ご注文内容によっては図面の打ち合わせ、確認が必要な場合があります。
※付属部品(FIXプレート・スペーサー等)が必要な特注品、大幅なオフセット量、大きい丁数の特注品は価格が変動しますので、予めご了承ください。
※オフセットが必要な特注品につきましてはオフセット量などをお客様自身で決定していただくことになります。誤発注防止のため、正しくオフセット量を計測してください。
※納期は2~3ヵ月になります。受注状況によって遅延の可能性もありますので、予めご了承ください。

## 特注スプロケット オーダーシート

☐ ご注文
☐ お見積り
☐ お問合せ
チェックをいれてください。

| ご依頼者様連絡先 | |
|---|---|
| お名前 | フリガナ |
| ご住所 | ☐☐☐-☐☐☐☐ |
| TEL | |
| FAX | |
| E-mail | |

寸法情報がわかる場合は右記の記入書にご記入ください

| 車種名 | | 年式 | |
|---|---|---|---|

☐ リアスプロケット ☐ フロントスプロケット
ご希望のスプロケットにチェックをいれてください。

| | |
|---|---|
| XAMベース品番 | |
| チェーンサイズ | |
| 歯数 | |
| アルマイト・その他 | |
| オフセット量 | |

● アルマイト種類
◆ 硬質アルマイト
ブラウン / ブラック
◆ 通常カラーアルマイト
ゴールド / シルバー / ブルー / レッド
グリーン / ガンメタ / ブラック / ピンク
オレンジ / パープル
◆ その他

備考

※ご注意 ・特記のない限り、リアスプロケットは標準アルマイトゴールドにて供給されます。
・丁数・オフセット量・ご希望形状によって製作不可の場合があります。
・オフセット量などはお客様自身で決定していただく必要があります。

| | |
|---|---|
| 金額 | |
| 納期 | |

X.A.M
株式会社 ザム・ジャパン
大阪市港区三先1-12-9
TEL 06-6576-7521
FAX 06-6576-7523



# SPL SPROCKET ORDER

## 特注リアスプロケット 寸法記入書

### パターンA 取付穴数が偶数の場合

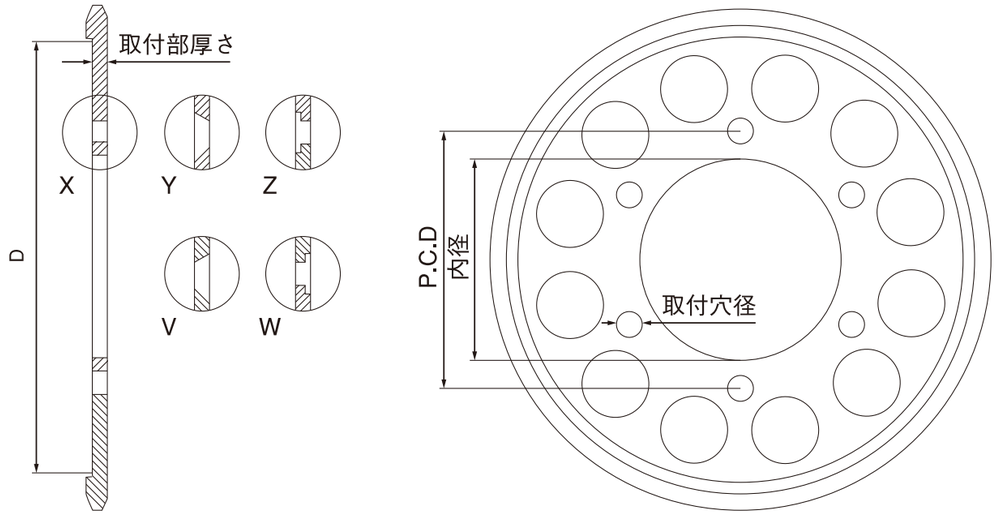


| チェーンサイズ(○で囲んで下さい) | | | | ご希望歯数 | | 取付穴数 | 個 |
|---|---|---|---|---|---|---|---|
| 415 | 420 | 428 | 520 | 内径 | mm | 取付穴形状 | X Y Z V W |
| 525 | 530 | 532 | 630 | PCD | mm | 取付面厚さ(段がある場合) | mm |
| | | | | 取付穴径(ボルト径) | mm | D(段がある場合、その直径) | mm |

### パターンB 取付穴数が奇数の場合

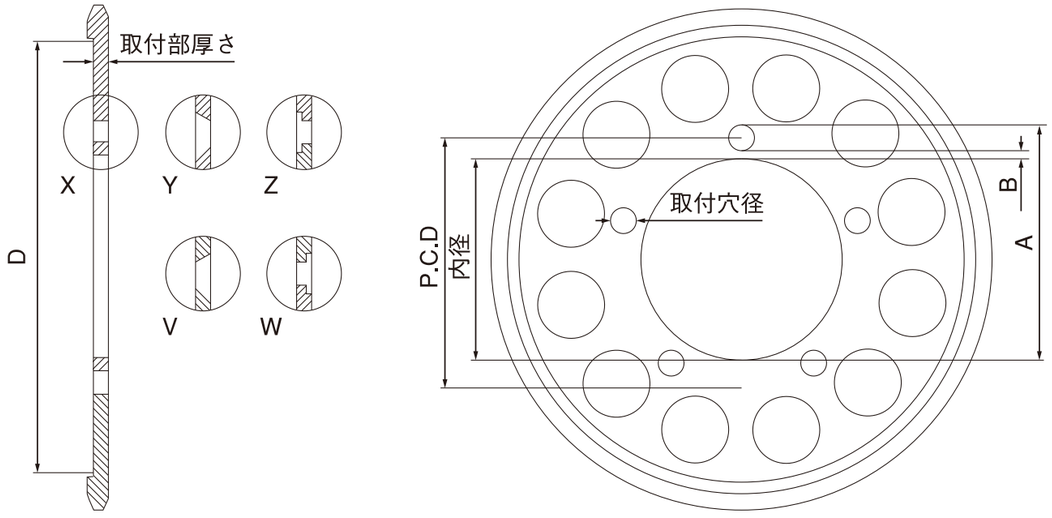


| チェーンサイズ(○で囲んで下さい) | | | | ご希望歯数 | | 取付穴数 | 個 |
|---|---|---|---|---|---|---|---|
| 415 | 420 | 428 | 520 | 内径 | mm | 取付穴形状 | X Y Z V W |
| 525 | 530 | 532 | 630 | PCD(A+B) | mm | 取付面厚さ(段がある場合) | mm |
| | | | | 取付穴径(ボルト径) | mm | D(段がある場合、その直径) | mm |